

Vito

Istruzioni d'uso

Mercedes-Benz

Simboli

⚠ AVVERTENZA

Le avvertenze richiamano l'attenzione su pericoli che possono compromettere la propria salute o incolumità e quella delle altre persone.

Avvertenza per la tutela ambientale

Le avvertenze per la tutela ambientale forniscono informazioni sul comportamento e sullo smaltimento compatibili con l'ambiente.

! Le avvertenze relative a possibili danni richiamano l'attenzione sui rischi che possono causare danni al veicolo.

i Avvertenze utili o altre informazioni che possono essere d'aiuto.

▶	Questo simbolo indica un'operazione da eseguire.
▶	Più simboli di questo tipo in successione indicano un'istruzione con diverse operazioni da eseguire.
(▷ pagina)	Questo simbolo indica dove trovare ulteriori informazioni su un determinato tema.
▷ ▷	Questo simbolo identifica un avvertimento o un'operazione da eseguire, che prosegue nella pagina successiva.
Indicazione	Questa scritta identifica un'indicazione sul display.

Benvenuti nel mondo Mercedes-Benz!

Leggere attentamente le presenti Istruzioni d'uso e acquisire familiarità con il veicolo prima di mettersi in marcia. Per motivi di sicurezza e per garantire una maggiore durata del veicolo, osservare le indicazioni e le avvertenze contenute nelle presenti Istruzioni d'uso. La mancata osservanza di tali istruzioni può causare danni al veicolo e alle persone.

La dotazione del veicolo o la denominazione dei prodotti varia a seconda:

- del modello
- dell'ordine
- del Paese di destinazione
- della disponibilità

Le immagini delle presenti Istruzioni d'uso rappresentano un veicolo con guida a sinistra. Nei veicoli con guida a destra la disposizione dei componenti del veicolo e degli elementi di comando varia di conseguenza.

La Mercedes-Benz adegua costantemente i propri veicoli al livello tecnico più avanzato.

La Mercedes-Benz si riserva pertanto il diritto di introdurre modifiche

- alla forma
- all'equipaggiamento
- al contenuto tecnologico dei prodotti

Per questa ragione in taluni casi le descrizioni fornite possono differire dal proprio veicolo.

Il veicolo comprende:

- Istruzioni d'uso
- Libretto di manutenzione o Libretto Service
- Istruzioni d'uso supplementari a seconda dell'equipaggiamento

Conservare sempre questi documenti stampati all'interno del veicolo. In caso di vendita del veicolo, consegnare tali documenti al nuovo proprietario.

ⓘ Per ulteriori informazioni su importanti funzioni del veicolo consultare le Istruzioni d'uso interattive (in tedesco e in inglese) disponibili in Internet al sito:

www.mercedes-benz.de/betriebsanleitung-transporter

È inoltre possibile utilizzare l'applicazione per smartphone Mercedes-Benz Guide:

Apple® iOS

Android™

Tenere presente che l'applicazione Mercedes-Benz Guide potrebbe non essere ancora disponibile nel proprio Paese.

La Redazione Tecnica della Daimler AG Le augura buon viaggio.

4475844603Z106

Indice analitico **4**

Introduzione **33**
Istruzioni d'uso 33
Utilizzo del veicolo in conformità alle disposizioni di legge 33
Tutela ambientale 34
Sicurezza di esercizio e omologazione 35
Ricambi originali Mercedes-Benz 38
Codice QR per scheda di soccorso 39
Dati memorizzati nel veicolo 39

Uno sguardo ai comandi **42**
Plancia 42
Strumentazione (veicoli senza tasti sul volante) 44
Strumentazione (veicoli con tasti sul volante) 46
Volante con tasti 48
Consolle centrale 49
Gruppo comandi sul tetto 50
Gruppo di comandi sulla porta 51

Sicurezza **52**
Informazioni utili 52
Protezione degli occupanti 52
Bambini a bordo 68
Animali domestici a bordo 78
Sistemi di controllo della dinamica di marcia 78
Antifurto 83

Apertura e chiusura **86**
Informazioni utili 86
Chiave 86
Chiusura centralizzata 91
Porta lato guida e porta lato passeggero 92
Porta scorrevole 92
Porta scorrevole a comando elettrico 93
Portellone posteriore 97
Porte posteriori a battente 98
Finestrini 100

Sedili, volante e specchi **104**
Informazioni utili 104
Sedili 104
Volante 121
Specchi 122
Funzione Memory 124

Luci e tergicristallo **126**
Informazioni utili 126
Illuminazione esterna 126
Illuminazione dell'abitacolo 132
Sostituzione delle lampadine: luci dell'abitacolo e luci ambiente 134
Sostituzione delle lampadine: veicoli con fari a LED 135
Sostituzione delle lampadine: veicoli con fari alogeni 136
Tergicristallo 140

Climatizzazione **145**
Informazioni utili 145
Panoramica dei sistemi di climatizzazione 145
Azionamento dei sistemi di climatizzazione 150
Azionamento del riscaldamento supplementare 158
Regolazione delle bocchette di ventilazione 172

Marcia e parcheggio **174**
Informazioni utili 174
Avvertenze per il rodaggio 174
Guida 174
Cambio automatico 183
Rifornimento di carburante 189
Parcheggio 195
Consigli per la guida 197
Sistemi di guida assistita 204
Esercizio con rimorchio 236

Computer di bordo e indicazioni **242**
Informazioni utili 242
Avvertenze di sicurezza importanti 242
Indicazioni e uso 243

Computer di bordo (veicoli senza tasti sul volante) 244
Computer di bordo (veicoli con tasti sul volante) 251
Messaggi sul display (veicoli senza tasti sul volante) 267
Messaggi sul display (veicoli con tasti sul volante) 286
Spie di controllo e di avvertimento nella strumentazione 309

Guida sintetica dei sistemi multimediali 321
Introduzione 321
Sistema Audio 10 323
Sistema Audio 15 328

Carico e accessori 334
Informazioni utili 334
Scomparti e vani portaoggetti 334
Alette parasole 335
Tavolino ribaltabile 336
Portabevande 340
Portabottiglie 341
Posacenere 341
Accendisigari 341
Presa di corrente a 12 V 342
Apparecchi di comunicazione mobile .. 342

Trasporto 343
Informazioni utili 343
Direttive per la sistemazione del carico sui veicoli 343
Ripartizione del carico 345
Fissaggio del carico 345
Cinghie di ancoraggio 348
Mezzi ausiliari di trasporto 350
Sistemi di trasporto 353

Manutenzione e cura 354
Informazioni utili 354
Vano motore 354
Manutenzione 364
Batteria 366
Cura 372

Soccorso stradale 380
Informazioni utili 380
Dove si trova? 380
Pneumatico danneggiato 383
Avviamento di emergenza 383
Avviamento mediante traino e traino del veicolo 386
Fusibili 389

Pneumatici e cerchi 390
Informazioni utili 390
Avvertenze di sicurezza importanti 390
Uso corretto del veicolo 391
Uso del veicolo nel periodo invernale .. 392
Pressione pneumatici 395
Sostituzione delle ruote 405
Combinazioni cerchio-pneumatico 409
Ruota di scorta 412

Dati tecnici 415
Informazioni utili 415
Elettronica del veicolo 415
Targhette di identificazione 416
Materiali di consumo e quantità di rifornimento 416
Dati del veicolo 425

1, 2, 3 ...

4x4 (trazione integrale permanente) 211

A

Abbaglianti
accensione/spegnimento 128
messaggio visualizzato sul display (veicoli con tasti sul volante) 296
messaggio visualizzato sul display (veicoli privi di tasti sul volante) 277
sistema di assistenza abbaglianti adattivi 131
sostituzione delle lampadine 137
ABS (sistema antibloccaggio)
avvertenze di sicurezza importanti 79
funzionamento/avvertenze 79
messaggio visualizzato sul display (veicoli con tasti sul volante) 288
messaggio visualizzato sul display (veicoli privi di tasti sul volante) 269
spia di avvertimento 312
Accendisigari 341
Accensione permanente delle luci di marcia
vedi Luci diurne
Adattamenti/montaggi 38
AdBlue®
additivi 420
avvertenze 420
avvertenze di sicurezza importanti 420
flacone per il rabbocco 194
messaggio visualizzato sul display (veicoli con tasti sul volante) 298
messaggio visualizzato sul display (veicoli privi di tasti sul volante) 279
pompa di rifornimento 193
purezza 420
quantità di rifornimento 420
rabbocco 191
sistema di post-trattamento dei gas di scarico 37
tanica di rifornimento 193
tappo del serbatoio 192
temperature esterne basse 420
viaggio all'estero 198
visualizzazione del livello di riempimento (veicoli con tasti sul volante) 262
visualizzazione del livello di riempimento (veicoli senza tasti sul volante) 248
Additivi
diesel 419
olio motore 422
Additivi diesel
vedi Additivi
Additivi olio motore
vedi Additivi
Additivi speciali per lubrificante
vedi Additivi
Adesivi
avvertenze generali per la sicurezza 33
Airbag
airbag frontale (guidatore, passeggero anteriore) 59
attivazione 65
avvertenze di sicurezza importanti 57
introduzione 57
messaggio visualizzato sul display (veicoli con tasti sul volante) 289
messaggio visualizzato sul display (veicoli privi di tasti sul volante) 270
sidebag 59
sistema di disattivazione automatica dell'airbag lato passeggero 60
spia di controllo PASSENGER AIR BAG OFF 53
windowbag 60
Aletta parasole
panoramica 335
sostituzione delle lampadine (luce per lo specchietto di cortesia) 135
Allarme (EDW), disattivazione 83
Allestimenti 38
Alzacristalli
vedi Cristalli laterali
Anabbaglianti
accensione/spegnimento 127

impostazione per la circolazione a destra/a sinistra 265
messaggio visualizzato sul display (veicoli con tasti sul volante) 295
messaggio visualizzato sul display (veicoli privi di tasti sul volante) 276
sostituzione delle lampadine 137
viaggio all'estero 198
Animali domestici all'interno del veicolo 78
Antifurto
EDW (impianto d'allarme antifurto) 83
immobilizzatore 83
protezione antirimozione 83
protezione volumetrica dell'abitacolo 84
Apertura Comfort 102
Apertura estiva
vedi Apertura Comfort
Apertura/chiusura Comfort (funzione di ricircolo aria) 157
Appannamento dei cristalli
vedi Climatizzazione
Apparecchi di comunicazione
funzionamento 342
omologazione/frequenze 415
Applicazioni/allestimenti 38
Aquaplaning 200
Arresto automatico del motore (funzione ECO Start/Stop) 180
Assetto fari, regolazione 128
Assistenza alla frenata
vedi BAS (dispositivo di assistenza alla frenata)
ASSYST
indicatore degli intervalli di manutenzione 365
ATTENTION ASSIST
attivazione/disattivazione (veicoli con tasti sul volante) 261
attivazione/disattivazione (veicoli privi di tasti sul volante) 250
funzionamento/avvertenze 220
messaggio visualizzato sul display (veicoli con tasti sul volante) 302
messaggio visualizzato sul display (veicoli privi di tasti sul volante) 283
Attivazione/disattivazione della funzione di deumidificazione dell'aria con raffreddamento 151
Attraversamento di tratti stradali allagati 200
Attrezzi di bordo
collocazione 380
dotazione 380
nell'incastellatura del sedile 380
scomparto portaoggetti nel vano posteriore 381
vano portaoggetti nel vano di carico 382
Attrezzo
vedi Attrezzi di bordo
Ausilio al parcheggio attivo
Messaggio sul display 302
Ausilio alla partenza in salita 178
Auto
vedi Veicolo
Autolavaggio
vedi Cura del veicolo
Autoradio
selezione di un'emittente radiofonica 257
vedi Istruzioni d'uso separate
Avvertenze
adesivi 33
Avvertenze per il rodaggio 174
Avvertimento della distanza (spia di avvertimento) 318
Avvertimento delle cinture di sicurezza non allacciate 57
Avviamento
vedi Avviamento (motore)
Avviamento (motore) 176
Avviamento automatico del motore (funzione ECO Start/Stop) .. 181
Avviamento di emergenza (motore) 383
Avviamento mediante batteria esterna (motore)
vedi Avviamento di emergenza (motore)

Avviamento mediante traino
avvertenze di sicurezza importanti 386
avviamento di emergenza del motore 389
Avvisatore di collisione
vedi COLLISION PREVENTION ASSIST

B

Bambini
dispositivo di ritenuta 68
Bambini a bordo
avvertenze di sicurezza importanti 68
BAS (dispositivo di assistenza alla frenata)
funzionamento/avvertenze 79
Batteria (chiave)
avvertenze di sicurezza importanti 88
controllo 89
sostituzione 89
Batteria (telecomando riscaldamento supplementare)
sostituzione (riscaldamento supplementare ad acqua calda) 163
sostituzione (riscaldamento supplementare ad aria calda) 169
Batteria (veicolo)
avvertenze di sicurezza importanti 366
avviamento d'emergenza 383
collegamento e montaggio 369
cura 371
messaggio visualizzato sul display (veicoli con tasti sul volante) 298
messaggio visualizzato sul display (veicoli privi di tasti sul volante) 279
ricarica 370
scollegamento e smontaggio 367
sede di montaggio 367
Batteria del veicolo
vedi Batteria (veicolo)
Biodiesel 418
Blind Spot Assist
area di sorveglianza dei sensori 217
attivazione 218
attivazione/disattivazione (veicoli con tasti sul volante) 261
avvertenze di sicurezza importanti 216
avvertenze/funzionamento 216
avvertimento contro il rischio di collisione 218
Messaggio sul display 305
spie di avvertimento 217
traino di un rimorchio 218
Bloccaggio
vedi Chiusura centralizzata
Bloccaggio (porte)
bloccaggio di emergenza 88
Bloccaggio centralizzato
vedi Chiusura centralizzata
Bloccaggio di emergenza del veicolo 88
Bloccaggio porte automatico 92
Blocchetto di accensione
vedi Posizioni della chiave (blocchetto di accensione)
BlueTEC
rabbocco dell'AdBlue® 191
BlueTEC®
avvertenze per il post-trattamento dei gas di scarico 37
materiale di consumo AdBlue® 420
Bluetooth® Audio 258
Bocchette dell'aria
vedi Bocchette di ventilazione
Bocchette di ventilazione
avvertenze di sicurezza importanti 172
regolazione delle bocchette centrali 173
regolazione delle bocchette del vano posteriore 173
regolazione delle bocchette laterali 173
Borsa di pronto soccorso 383
Box portaoggetti 334
Braccioli 120
Brake Assist
vedi BAS (dispositivo di assistenza alla frenata)

Brevi percorsi (filtro antiparticolato diesel) 197

C

Calore residuo (climatizzazione) 157
Cambio
vedi Cambio automatico
vedi Cambio manuale
Cambio automatico
avvertenze di sicurezza importanti 183
avviamento del motore 177
cambio di marcia 185
cambio marcia manuale 188
comandi del cambio al volante 188
consigli per la guida 187
disimpegno del veicolo bloccato nel terreno 187
funzionamento d'emergenza 189
indicatore del programma di marcia 185
indicatore della marcia inserita (leva selettrice DIRECT SELECT) 185
innesto della posizione di folle 183
innesto della posizione di marcia ... 183
innesto della posizione di parcheggio 183
innesto della retromarcia 183
kickdown 187
leva selettrice DIRECT SELECT 183
Messaggio sul display 307
panoramica 183
posizione del pedale dell'acceleratore 187
posizioni del cambio 184
problema (anomalia) 189
settori di innesto 185
suggerimento di innesto 188
tasto di selezione del programma di marcia 186
traino di un rimorchio 187
Cambio manuale
avviamento del motore 176
innesto della retromarcia 178
leva del cambio 176
partenza 177
suggerimento di innesto 177
Capacità del serbatoio
visualizzazione dell'autonomia (veicoli con tasti sul volante) 254
Carburante
additivi (diesel) 419
avvertenze di sicurezza importanti 417
consumo attuale (veicoli privi di tasti sul volante) 247
correttore di fluidità 419
diesel a temperature esterne molto basse 418
filtro antiparticolato diesel 197
indicatore del livello dl carburante (veicolo con tasti sul volante) 46
indicazione del livello del carburante (veicoli privi di tasti sul volante) 245
informazioni sul consumo di carburante 419
livello del carburante/riserva 417
problema (anomalia) 191
qualità (diesel) 418
rifornimento 189
statistica dei consumi (veicoli con tasti sul volante) 255
statistica dei consumi (veicoli privi di tasti sul volante) 246
viaggio all'estero 198
visualizzazione dell'attuale consumo (veicoli con tasti sul volante) 254
visualizzazione dell'autonomia (veicoli con tasti sul volante) 254
visualizzazione dell'autonomia (veicoli privi di tasti sul volante) 247
Carico
fissaggio 345
trasporto 343
Carico sul tetto (supporto per il tetto) 428
Carico sull'asse, ammesso (esercizio con rimorchio) 429
Caso di emergenza
misure automatiche dopo un incidente 67
Catene antisdrucciolo
vedi Catene da neve

Catene da neve 394
Cellulare
vedi Telefono
Cerchi
avvertenze di sicurezza importanti 390
catene da neve 394
combinazioni cerchi-pneumatici 409
coppia di serraggio 408
Chiave
apertura Comfort 102
avvertenze di sicurezza importanti 86
bloccaggio/sbloccaggio centralizzato delle porte 86
chiave di emergenza 87
chiusura Comfort 102
controllo batterie 89
messaggio visualizzato sul display (veicoli con tasti sul volante) 309
messaggio visualizzato sul display (veicoli privi di tasti sul volante) 286
modifica della programmazione 87
posizioni nel blocchetto di accensione 175
problema (anomalia) 90
smarrimento 90
sostituzione della batteria 89
Chiave del veicolo
vedi Chiave
Chiave di emergenza
bloccaggio del veicolo 88
estrazione 88
funzionamento/avvertenze 87
inserimento 88
Chiavi del veicolo
vedi Chiave
Chilometraggio parziale
azzeramento (veicoli con tasti sul volante) 255
azzeramento (veicoli privi di tasti sul volante) 246
impostazione dell'unità di misura (veicoli con tasti sul volante) 263
impostazione dell'unità di misura (veicoli privi di tasti sul volante) 251
visualizzazione (veicoli con tasti sul volante) 254
visualizzazione (veicoli privi di tasti sul volante) 246
Chilometraggio totale
impostazione dell'unità di misura (veicoli con tasti sul volante) 263
impostazione dell'unità di misura (veicoli privi di tasti sul volante) 251
visualizzazione (veicoli con tasti sul volante) 254
visualizzazione (veicoli privi di tasti sul volante) 246
Chiusura centralizzata
attivazione/disattivazione della conferma acustica di chiusura (computer di bordo) 267
bloccaggio automatico (computer di bordo) 266
bloccaggio/sbloccaggio (chiave) 86
bloccaggio/sbloccaggio (tasti) 91
dispositivo di sbloccaggio di emergenza 87
funzione di bloccaggio automatico 92
Chiusura Comfort 102
Cinghia di fissaggio
avvertenze di sicurezza importanti 348
Cintura
vedi Cintura di sicurezza
Cintura di sicurezza
adattamento della cintura per il guidatore ed il passeggero anteriore 56
allacciamento 56
attivazione/disattivazione del sistema di adattamento della cintura (computer di bordo) 267
avvertenze di sicurezza importanti 54
introduzione 54
luce di emergenza (funzionamento) 57
pulizia 378
regolazione dell'altezza 56
rilascio 56
spia di avvertimento 310
uso corretto 55

Climatizzatore
vedi Climatizzazione
Climatizzatore del vano passeggeri
vedi Climatizzazione
Climatizzazione
apertura/chiusura Comfort (funzione di ricircolo aria) 157
attivazione/disattivazione 150
attivazione/disattivazione del calore residuo 157
attivazione/disattivazione del lunotto termico 156
attivazione/disattivazione della funzione di ricircolo aria 156
attivazione/disattivazione della funzione di sincronizzazione 154
avvertenze di sicurezza importanti 145
climatizzatore del vano posteriore 149
climatizzatore nel vano posteriore 149
disappannamento dei cristalli 155
gruppo di comandi COMFORTMATIC (climatizzatore automatico a 2 zone) 148
informazioni sul COMFORTMATIC (climatizzatore automatico a 2 zone) 148
informazioni sul riscaldamento 146
informazioni sul TEMPMATIC (climatizzatore) 147
liquido refrigerante 424
panoramica dei sistemi 145
problema con il lunotto termico 156
raffreddamento con deumidificazione dell'aria 151
regolazione automatica 151
regolazione della portata dell'aria .. 154
regolazione della ripartizione dell'aria 153
regolazione della temperatura 152
regolazione delle bocchette di ventilazione 172
riscaldamento nel vano posteriore 149
riscaldamento posteriore 149
riscaldamento supplementare 158
riscaldamento supplementare ad acqua calda 159
riscaldamento supplementare ad aria calda 165
riscaldamento/ventilazione autonomi 158
sbrinamento del parabrezza 154
unità di comandi del sistema di riscaldamento 146
unità di comandi TEMPMATIC (climatizzatore) 147
Climatizzazione del vano posteriore
vedi Climatizzazione
Codice QR
scheda di soccorso 39
Codice vernice 416
Cofano motore
apertura 355
avvertenze di sicurezza importanti 354
chiusura 355
messaggio visualizzato sul display (veicoli con tasti sul volante) 308
messaggio visualizzato sul display (veicoli privi di tasti sul volante) 286
COLLISION PREVENTION ASSIST
attivazione/disattivazione della funzione di avvertimento della distanza 261
Brake Assist adattivo 215
funzionamento/avvertenze 213
funzione di avvertimento della distanza 213
Messaggio sul display 303
Comandi del cambio al volante 188
Compatibilità elettromagnetica
dichiarazione di conformità 35
Componenti radio del veicolo
dichiarazione di conformità 35
Computer di bordo
azzeramento (veicoli con tasti sul volante) 255
azzeramento (veicoli privi di tasti sul volante) 246
selezione delle unità di misura (veicoli con tasti sul volante) 263

selezione delle unità di misura (veicoli privi di tasti sul volante) 251
visualizzazione (veicoli con tasti sul volante) 255
visualizzazione (veicoli privi di tasti sul volante) 246
Computer di bordo (veicoli con tasti sul volante)
avvertenze di sicurezza importanti 242
azionamento 251
impostazione dell'ora 264
impostazione della data 264
impostazione della lingua 263
impostazione della lingua del display 263
impostazione delle indicazioni visualizzate sul display 263
impostazioni di fabbrica 267
memoria guasti 287
menu Assistenza 259
menu Audio 257
menu Comfort 267
menu Data 264
menu Impostazioni 263
menu Luci 264
menu Manutenzione 262
menu Navigazione 256
menu Ora 264
menu Strumentazione 263
menu Telefono 258
menu Veicolo 266
menu Viaggio 254
messaggi visualizzati sul display 286
panoramica dei menu 254
visualizzazione del messaggio di manutenzione 365
visualizzazione permanente 263
visualizzazione standard 254
Computer di bordo (veicoli privi di tasti sul volante)
avvertenze di sicurezza importanti 242
azionamento 244
impostazione dell'ora 251
impostazione della data 251
impostazione della lingua 249
impostazione della lingua del display 249
impostazione delle indicazioni visualizzate sul display 250
impostazioni di fabbrica 248
memoria guasti 268
menu Autonomia 247
menu Computer di bordo 246
menu Consumo attuale di carburante 247
menu Data 251
menu Impostazioni 248
menu Indicatore temperatura del liquido di raffreddamento 247
menu Ora 251
menu Percorrenza 246
menu Tachimetro digitale 247
menu Visualizzazione standard 246
messaggi visualizzati sul display 267
panoramica dei menu 245
visualizzazione permanente 250
Computer di bordo (veicoli senza tasti sul volante)
visualizzazione del messaggio di manutenzione 365
Computer di bordo (veicolo con tasti sul volante)
controllo del livello dell'olio motore 357
Computer di bordo (veicolo senza tasti sul volante)
controllo del livello dell'olio motore 356
Consigli per la guida
aquaplaning 200
aspetti generali 197
attraversamento di tratti stradali allagati 200
avvertenze di sicurezza importanti 174
avvertenze per il rodaggio 174
azione frenante limitata su strade cosparse di sale 199
breve percorso 197
Cambio automatico 187
catene da neve 394
dischi dei freni nuovi 199
esercizio con rimorchio 236

fondo stradale bagnato 199
fondo stradale sdrucciolevole 200
frenata 198
guida in condizioni invernali 200
guida su fondo stradale bagnato 200
limitazione della velocità 197
marcia fuoristrada 201
marcia in montagna 204
nuove pastiglie dei freni 199
tratti in discesa 199
viaggi all'estero 198
Consolle centrale
elementi di comando 49
Contachilometri
impostazione dell'unità di misura (veicoli con tasti sul volante) 263
impostazione dell'unità di misura (veicoli privi di tasti sul volante) 251
visualizzazione (veicoli con tasti sul volante) 254
visualizzazione (veicoli privi di tasti sul volante) 246
Contagiri 243
Controllo del veicolo
vedi Preparativi di guida
Controllo della pressione dei pneumatici
avvertenze di sicurezza importanti 397
avvertenze generali 397
avvertimento 398
controllo elettronico della pressione dei pneumatici 398
funzionamento/avvertenze 397
licenza radio per il controllo della pressione dei pneumatici 400
riavvio 399
spia di avvertimento 319
Copertura del radiatore 38
Coppia di serraggio dei bulloni 408
Cric
custodia 380
dichiarazione di conformità 35
dotazione di attrezzi per la sostituzione della ruota 380
punto di applicazione 406
scomparto portaoggetti nel vano posteriore 381
supporto nel vano di carico 382
utilizzo 406
vano portaoggetti nel vano di carico 382
Cristalli
pulizia 374
vedi Cristalli laterali
Cristalli laterali
abbassamento/sollevamento 101
abbassamento/sollevamento dei cristalli laterali 102
apertura Comfort 102
avvertenze di sicurezza importanti 100
chiusura Comfort 102
panoramica 100
problema (anomalia) 103
registrazione 103
sicura per bambini 78
Cristallo laterale
finestrino scorrevole 103
Cupholder
vedi Portabottiglie
Cura
illuminazione esterna 375
lavaggio del motore 374
lavaggio manuale 373
leva del cambio o leva selettrice 378
moquette 379
porta scorrevole 376
Cura del veicolo
avvertenze 372
cinture di sicurezza 378
cristalli 374
display 377
gancio di traino 376
idropulitrici 373
impianto di lavaggio 372
interni 377
modanature 378
rivestimenti in materiale sintetico .. 377
rivestimento dei sedili 378
rivestimento del tetto 379
ruote 374
sensori 375
spazzole del tergicristallo 375
telecamera per la retromarcia assistita 376

vernice 374
volante 378

D

Data
impostazione (riscaldamento supplementare ad aria calda) 168
impostazione (veicoli con tasti sul volante) 264
impostazione (veicoli privi di tasti sul volante) 251
Dati
vedi Dati tecnici
Dati del veicolo 425
Dati tecnici
dati del veicolo 425
dimensioni del veicolo 427
gancio di traino 428
guida di carico 428
guida di scorrimento 428
motore 425
pneumatici/cerchi 409
punti di fissaggio 427
quantità di rifornimento 416
supporto per il tetto 428
Detergente per cristalli
avvertenze 425
Dichiarazioni di conformità 35
Diesel 418
Dimensioni 427
Dimensioni del veicolo 427
Disattivazione automatica dell'airbag lato passeggero
autodiagnosi del sistema 63
modo di funzionamento 61
problemi 64
Disattivazione dell'airbag lato passeggero
autodiagnosi del sistema 63
modo di funzionamento 61
Display
funzionamento/avvertenze (veicoli con tasti sul volante) 253
funzionamento/avvertenze (veicoli privi di tasti sul volante) 245
pulizia 377
visualizzazione permanente (veicolo con tasti sul volante) 263
visualizzazione permanente (veicolo senza tasti sul volante) 250
Dispositivo ausiliario per la guida in discesa 212
Dispositivo di ritenuta
introduzione 52
messaggio visualizzato sul display (veicoli con tasti sul volante) 294
messaggio visualizzato sul display (veicoli privi di tasti sul volante) 275
spia di avvertimento 314
spia di avvertimento (funzione) 52
Divano posteriore
avvertenze generali 107
avvertenze generali (panca trasformabile in letto) 117
elementi di ancoraggio dei sedili ... 108
guide di scorrimento del sedile 108
maniglie (panca trasformabile in letto) 117
montaggio/smontaggio del letto (panca trasformabile in letto) 118
posizione base 111
posizione vis-à-vis 114
possibilità di montaggio 108
prolungamento del letto (panca trasformabile in letto) 118
regolazione dello schienale 111
salita e discesa agevolate 109
smontaggio e montaggio (panca trasformabile in letto) 114
smontaggio/montaggio (divano posteriore standard) 114
spostamento 111
spostamento (panca trasformabile in letto) 113
vani portaoggetti (panca trasformabile in letto) 335
versioni di sedili 108
Divisorio del vano di carico
avvertenze di sicurezza importanti 351
scomparti portaoggetti 352
smontaggio/montaggio 353
sollevamento/abbassamento 352

DSR (Downhill Speed Regulation)
funzionamento/avvertenze 212
Messaggio sul display 302

E

EBD (Electronic Brake-force Distribution)
funzionamento/avvertenze 80
messaggio visualizzato sul display (veicoli con tasti sul volante) 292
messaggio visualizzato sul display (veicoli privi di tasti sul volante) 273
EDW (impianto d'allarme antifurto) 83
Electronic Brake-force Distribution
vedi EBD (Electronic Brake-force Distribution)
Electronic Stability Program
vedi ESP® (Electronic Stability Program)
Elettronica del motore
avvertenze 415
problema (anomalia) 182
ESC (Electronic Stability Control)
vedi ESP® (Electronic Stability Program)
Esercizio con rimorchio
aggancio del rimorchio 239
alimentazione di tensione 240
carichi rimorchiabili 429
carico sull'asse, ammesso 429
connettore a 7 poli 241
montaggio del gancio di traino 238
pulizia del gancio di traino 376
sgancio del rimorchio 240
sistema di ausilio al parcheggio attivo 225
smontaggio del gancio di traino 239
ESP (Electronic Stability Program)
sistema di assistenza in caso di vento laterale 82
ESP® (Electronic Stability Program)
attivazione/disattivazione 81
avvertenze di sicurezza importanti 81
disattivazione/attivazione (veicoli con tasti sul volante) 260
disattivazione/attivazione (veicoli privi di tasti sul volante) 249
funzionamento/avvertenze 80
messaggio visualizzato sul display (veicoli con tasti sul volante) 292
messaggio visualizzato sul display (veicoli privi di tasti sul volante) 273
spia di avvertimento 312
stabilizzazione del rimorchio 82
Estintore 383

F

Fari
appannamento 132
sostituzione delle luci (fari a LED) .. 135
sostituzione delle luci (fari alogeni) 136
Fari attivi
messaggio visualizzato sul display (veicoli con tasti sul volante) 295
messaggio visualizzato sul display (veicoli privi di tasti sul volante) 276
Fascia di tensione e fissaggio
cinghia con cricco 349
cinghia di serraggio 349
Fase di rilascio 197
Fendinebbia
attivazione/disattivazione 127
messaggio visualizzato sul display (veicoli con tasti sul volante) 297
messaggio visualizzato sul display (veicoli privi di tasti sul volante) 278
sostituzione delle luci 136
Fendinebbia (potenziati) 130
Filiale
vedi Officina qualificata
Filtro antiparticolato diesel
impiego su percorsi brevi 197
messaggio visualizzato sul display (veicoli con tasti sul volante) 298
messaggio visualizzato sul display (veicoli senza tasti sul volante) 279
Filtro aria
messaggio visualizzato sul display (veicoli con tasti sul volante) 301

Filtro del carburante
messaggio visualizzato sul display (veicoli con tasti sul volante) 299
messaggio visualizzato sul display (veicoli privi di tasti sul volante) 280
Filtro dell'aria
messaggio visualizzato sul display (veicoli privi di tasti sul volante) 282
FIN
vano motore 416
Finestrini
vedi Cristalli laterali
Finestrini a compasso
apertura/chiusura 102
sicura per bambini 78
Finestrini laterali
finestrini laterali a compasso 100
Finestrini scorrevoli 103
Fissaggio del carico
montaggio dell'occhiello di fissaggio 347
Fonti di luce LED
sostituzione 135
Frenata di emergenza
vedi BAS (dispositivo di assistenza alla frenata)
Freni
ABS 79
avvertenze di sicurezza importanti 198
BAS 79
Brake Assist adattivo 215
consigli per la guida 198
controllo del livello del liquido dei freni 362
messaggio sul display (trazione integrale) 291
messaggio visualizzato sul display (veicoli con tasti sul volante) 288
messaggio visualizzato sul display (veicoli privi di tasti sul volante) 269
nuove pastiglie dei freni 199
spia di avvertimento 311
Freno
ausilio alla partenza in salita 178
azionamento del freno di stazionamento 195
EBD 80
freno di stazionamento (avvertenze) 200
liquido freni (avvertenze) 423
Freno a mano
vedi Freno di stazionamento
Freno di parcheggio
vedi Freno di stazionamento
Freno di stazionamento
avvertenze/funzionamento 195
messaggio visualizzato sul display (veicoli con tasti sul volante) 293
messaggio visualizzato sul display (veicoli privi di tasti sul volante) 274
spia di avvertimento 195
Frequenze
ricetrasmittente 415
telefono cellulare 415
Funzionamento automatico luci
messaggio visualizzato sul display (veicoli con tasti sul volante) 296
messaggio visualizzato sul display (veicoli privi di tasti sul volante) 277
Funzionamento di emergenza del cambio automatico 189
Funzione ausiliaria di riscaldamento
vedi riscaldamento supplementare ad acqua calda
vedi riscaldamento supplementare ad aria calda
Funzione di avvertimento della distanza 213
Funzione di inversione
porta scorrevole a comando elettrico 94
Funzione di inversione del movimento
cristalli laterali 101
Funzione di ricircolo aria, attivazione/disattivazione 156
Funzione ECO Start/Stop
arresto automatico del motore 180
attivazione/disattivazione 181
avvertenza generali 179
avvertenze di sicurezza importanti 179
avviamento automatico del motore 181

Funzione Memory
sedile, volante, specchi retrovisori esterni 124
Funzione Start/Stop
vedi Funzione ECO Start/Stop
Fusibili 389

G

Gancio di traino
montaggio 238
smontaggio 239
vedi Esercizio con rimorchio
Garanzia legale 33
Gasolio invernale 418
Gruppi ottici posteriori
sostituzione delle lampadine 139
Guasto
attrezzi di bordo 380
estintore 383
vedi Traino
Guida di carico
montaggio dell'occhiello di fissaggio 347
sollecitazione da trazione massima 428
Guida di scorrimento
montaggio dell'occhiello di fissaggio 347
Sollecitazione di trazione massima 428

I

Idropulitrici 373
Illuminazione
vedi Luci
Illuminazione del vano di carico
attivazione selettiva 133
comando centralizzato 133
sostituzione delle lampadine 134
Illuminazione dell'abitacolo
comando automatico 133
comando centralizzato dell'illuminazione del vano posteriore 133
funzionamento automatico 133
Illuminazione della cabina
sostituzione delle lampadine 134
Illuminazione della plancia
vedi Illuminazione strumenti
Illuminazione esterna
vedi Luci
Illuminazione interna
attivazione/disattivazione dell'illuminazione del vano di carico (plancia) 133
attivazione/disattivazione dell'illuminazione del vano di carico (vano di carico) 133
avvertenze generali 133
avvertenze sulla sostituzione delle luci 134
luce del vano posteriore nella maniglia di sostegno 133
luce di lettura 132
panoramica 132
sostituzione delle lampadine 134
tempo supplementare di illuminazione (computer di bordo) 266
Illuminazione strumenti 243
Immobilizzatore 83
Impianto d'allarme
vedi EDW (impianto d'allarme antifurto)
Impianto di allarme antifurto-antiscasso
vedi EDW (impianto d'allarme antifurto)
Impianto di lavaggio (cura del veicolo) 372
Impianto luci di emergenza 129
Impianto vivavoce
vedi Telefono cellulare
Impostazione della velocità
vedi TEMPOMAT
Impostazione della velocità
vedi TEMPOMAT
Impostazioni
computer di bordo (veicoli con tasti sul volante) 263
computer di bordo (veicoli privi di tasti sul volante) 248
di fabbrica (veicolo con tasti sul volante) 267
di fabbrica (veicolo privi di tasti sul volante) 248
Impostazioni di base
vedi Impostazioni

Incidente
misure automatiche dopo un incidente 67
Indicatore degli intervalli di manutenzione
ASSYST (sistema di manutenzione attiva) 365
avvertenze 364
richiamo di una scadenza di manutenzione 365
Indicatore della temperatura esterna 243
Indicatore di direzione
sostituzione delle lampadine (tetto) 140
Indicatore di direzione
vedi Indicatori di direzione
Indicatore di direzione supplementare
sostituzione delle lampadine 138
sostituzione delle lampadine (tetto) 140
Indicatori di direzione
accensione/spegnimento 128
messaggio visualizzato sul display (veicoli con tasti sul volante) 296
messaggio visualizzato sul display (veicoli privi di tasti sul volante) 277
messaggio visualizzato sul display riguardante il rimorchio (veicoli con tasti sul volante) 295
messaggio visualizzato sul display riguardante il rimorchio (veicoli privi di tasti sul volante) 276
sostituzione delle lampadine (indicatore di direzione laterale) 138
sostituzione delle lampadine (lato anteriore) 138
sostituzione delle lampadine (lato posteriore) 139
Indicazione degli intervalli di manutenzione
disattivazione del messaggio di manutenzione 365
Indicazione dell'energia di recupero 247
Intelligent Light System
attivazione/disattivazione (veicoli con tasti sul volante) 264
attivazione/disattivazione (veicoli privi di tasti sul volante) 250
impostazione degli anabbaglianti per la guida a destra/ a sinistra 265
messaggio visualizzato sul display (veicoli con tasti sul volante) 297
messaggio visualizzato sul display (veicoli privi di tasti sul volante) 277
panoramica 129
Interfaccia di diagnosi Onboard
vedi Presa diagnostica
Istruzioni d'uso
avvertenze generali 33
equipaggiamento del veicolo 33
garanzia legale 33
prima di mettersi in marcia 33
Istruzioni per la sistemazione del carico nel veicolo 343

K

Kickdown 187

L

Letto
vedi Divano posteriore
Leva multifunzione sinistra 128
Leva selettrice
vedi Cambio automatico
Leva selettrice DIRECT SELECT
cambio automatico 183
Limitatore di velocità
attivazione del limitatore di velocità variabile 209
Limitazione della velocità
vedi SPEEDTRONIC
Lingua
display (veicoli con tasti sul volante) 263
display (veicoli privi di tasti sul volante) 249
Liquido dei freni
controllo del livello 362

messaggio visualizzato sul display (veicoli con tasti sul volante) 291
messaggio visualizzato sul display (veicoli privi di tasti sul volante) 272
Liquido di raffreddamento (motore)
avvertenze 423
controllo del livello 360
indicatore della temperatura nella strumentazione 244
messaggio visualizzato sul display (veicoli con tasti sul volante) 301
messaggio visualizzato sul display (veicoli privi di tasti sul volante) 281
quantità di rifornimento 424
rabbocco 361
spia di avvertimento 315
visualizzazione della temperatura (computer di bordo) 247
Liquido freni
avvertenze 423
Liquido lavacristalli
avvertenze 425
messaggio visualizzato sul display (veicoli con tasti sul volante) 309
messaggio visualizzato sul display (veicoli privi di tasti sul volante) 286
quantità di rifornimento 425
rabbocco 363
Liquido refrigerante (climatizzatore)
avvertenze di sicurezza importanti 424
Livello del carburante
indicatore (veicolo con tasti sul volante) 46
indicazione (veicoli privi di tasti sul volante) 245
Livello del serbatoio
visualizzazione dell'autonomia (veicoli privi di tasti sul volante) 247
Luce
fendinebbia (ampliata) 130
vedi Spie di controllo e di avvertimento
Luce automatica (AUTO)
vedi Luci
Luce della targa
messaggio visualizzato sul display (veicoli con tasti sul volante) 297
messaggio visualizzato sul display (veicoli privi di tasti sul volante) 277
Luce di lettura 132
Luce di svolta
messaggio visualizzato sul display (veicoli con tasti sul volante) 295
messaggio visualizzato sul display (veicoli privi di tasti sul volante) 276
Luce freno
adattiva 83
sostituzione delle lampadine 139
Luce freno adattiva 83
Luci
abbaglianti 128
accensione/spegnimento delle luci diffuse (computer di bordo) 265
accensione/spegnimento delle luci diurne (interruttore) 127
anabbaglianti 127
assetto fari 128
attivazione/disattivazione del tempo supplementare di funzionamento dell'illuminazione interna 266
attivazione/disattivazione del tempo supplementare di illuminazione dell'illuminazione esterna (computer di bordo) 265
attivazione/disattivazione dell'Intelligent Light System (veicoli privi di tasti sul volante) 250
attivazione/disattivazione dell'Intelligent Light System (veicoli con tasti sul volante) 264
avvertenze di sicurezza importanti 126
fari attivi 129
fendinebbia 127
indicatori di direzione 128
Intelligent Light System (funzionamento) 129
interruttore luci 126
lampeggio di emergenza 129
lampeggio fari 128
luci di marcia automatiche 127

luci di parcheggio 126
luci di posizione 126
luci di svolta 130
messaggio visualizzato sul display (veicoli con tasti sul volante) 294
messaggio visualizzato sul display (veicoli privi di tasti sul volante) 275
modalità di illuminazione in autostrada 130
retronebbia 127
sistema di assistenza abbaglianti adattivi 131
sostituzione delle lampadine (fari alogeni) 136
sostituzione delle lampadine (fari LED) 135
sostituzione delle luci (fari a LED) .. 135
sostituzione delle luci (fari alogeni) 136
sostituzione delle luci (luci dell'abitacolo) 134
viaggi all'estero 198
Luci della targa
sostituzione delle luci 136
Luci di marcia
vedi Luci di marcia automatiche
Luci di marcia automatiche 127
Luci di parcheggio
accensione/spegnimento 126
messaggio visualizzato sul display (veicoli con tasti sul volante) 297
messaggio visualizzato sul display (veicoli privi di tasti sul volante) 278
sostituzione delle lampadine (lato anteriore) 137
sostituzione delle lampadine (lato posteriore) 139
Luci di posizione
sostituzione delle lampadine 137
Luci di retromarcia
messaggio visualizzato sul display (veicoli con tasti sul volante) 297
messaggio visualizzato sul display (veicoli privi di tasti sul volante) 278
sostituzione delle lampadine 139
Luci di svolta
funzionamento/avvertenze 130
Luci diffuse
sostituzione delle lampadine (porta anteriore) 135
sostituzione delle lampadine (portellone) 135
sostituzione delle lampadine (specchietto di cortesia) 135
Luci diffuse (computer di bordo) 265
Luci diurne
accensione/spegnimento (interruttore) 127
messaggio visualizzato sul display (veicoli con tasti sul volante) 298
messaggio visualizzato sul display (veicoli privi di tasti sul volante) 278
sostituzione delle lampadine 137
Luci freno
messaggio visualizzato sul display (veicoli con tasti sul volante) 296
messaggio visualizzato sul display (veicoli privi di tasti sul volante) 277
messaggio visualizzato sul display riguardante il rimorchio (veicoli con tasti sul volante) 295
messaggio visualizzato sul display riguardante il rimorchio (veicoli privi di tasti sul volante) 276
Luci posteriori
messaggio visualizzato sul display (veicoli privi di tasti sul volante) 277
messaggio visualizzato sul display riguardante il rimorchio (veicoli con tasti sul volante) 296
messaggio visualizzato sul display riguardante il rimorchio (veicoli privi di tasti sul volante) 277
Luci segnaletiche e luci diffuse
sostituzione della lampadina 135
Lunotto termico
attivazione/disattivazione 156
problema (anomalia) 156

M

Manutenzione 364
Marchio e/E 415

Marcia fuoristrada
avvertenze di sicurezza importanti ... 201
controlli da eseguire dopo la marcia ... 203
regole per la marcia fuoristrada ... 202
Marcia su percorsi fuoristrada
vedi Marcia fuoristrada
Materiali di consumo
additivi speciali per AdBlue® ... 420
avvertenze di sicurezza importanti ... 416
biodiesel ... 418
carburante ... 417
liquido di raffreddamento (motore) ... 423
liquido freni ... 423
liquido lavacristalli ... 425
liquido refrigerante (climatizzatore) ... 424
olio motore ... 421
Media Interface
collegamenti ... 49
Memoria guasti
computer di bordo (veicoli con tasti sul volante) ... 287
computer di bordo (veicoli privi di tasti sul volante) ... 268
Memory card (Audio) ... 258
Menu Manutenzione (computer di bordo) ... 262
Mercedes-Benz
vedi Officina qualificata
Mercedes-Benz Service24h ... 383
Messaggi visualizzati sul display (veicoli con tasti sul volante)
impostazione della lingua ... 263
Messaggi visualizzati sul display (veicoli privi di tasti sul volante)
impostazione della lingua ... 249
Messaggio
vedi Spie di controllo e di avvertimento
Messaggio visualizzato sul display (veicoli con tasti sul volante)
avvertenze di sicurezza importanti ... 286
chiave ... 309
disattivazione della visualizzazione ... 286
introduzione ... 286
motore ... 298
pneumatici ... 306
richiamo ... 287
sistemi di marcia ... 302
sistemi di sicurezza ... 288
veicolo ... 307
Messaggio visualizzato sul display (veicoli con tasti sul volante))
luci ... 294
Messaggio visualizzato sul display (veicoli privi di tasti sul volante)
avvertenze di sicurezza importanti ... 267
chiave ... 286
disattivazione della visualizzazione ... 267
introduzione ... 267
luci ... 275
motore ... 279
pneumatici ... 284
richiamo ... 268
sistemi di marcia ... 283
sistemi di sicurezza ... 269
veicolo ... 285
Messaggio visualizzato sul display (veicolo con tasti sul volante)
indicatore degli intervalli di manutenzione ... 364
Messaggio visualizzato sul display (veicolo senza tasti sul volante)
indicatore degli intervalli di manutenzione ... 364
Modalità di illuminazione in autostrada ... 130
Modalità di marcia
fase di rilascio ... 197
Modanature (avvertenze per la pulizia) ... 378
Modello
vedi Targhetta di identificazione del veicolo
Modifica della programmazione (chiave) ... 87
Montaggi e adattamenti
vedi Allestimenti

Montaggio della ruota
abbassamento del veicolo 408
bloccaggio del veicolo contro spostamenti accidentali 406
preparazione del veicolo 406
rimozione della ruota 407
smontaggio/montaggio della ruota di scorta 413
sollevamento del veicolo 406
Montaggio ruota
montaggio della ruota 408
Motore
avviamento 176
avviamento d'emergenza 383
avviamento mediante traino (veicolo) 389
dati tecnici 425
funzionamento irregolare 182
funzione ECO Start/Stop 179
istruzioni per la pulizia 374
limite di altitudine (motore diesel) .. 204
messaggio visualizzato sul display (veicoli con tasti sul volante) 298
messaggio visualizzato sul display (veicoli privi di tasti sul volante) 279
modifica delle prestazioni 36
numero del motore 416
problemi di avviamento 182
sicurezza di funzionamento 36
spegnimento 196
spia di avvertimento (diagnosi motore) 315
MP3
azionamento 258

N

Navigazione
menu (computer di bordo) 256
Numero del Servizio Assistenza 383
Numero di identificazione del veicolo
vedi VIN

O

Occhiello di fissaggio
montaggio 347
sollecitazione alla trazione ammessa 427
Occhione di traino 380
Officina autorizzata
vedi Officina qualificata
Officina qualificata 36
Officine
vedi Officina qualificata
Olio
vedi Olio motore
Olio (motore)
cambio dell'olio 422
Olio motore
additivi 422
avvertenze sulla qualità 421
controllo del livello dell'olio mediante l'astina di controllo del livello dell'olio 358
controllo elettronico del livello dell'olio (veicolo con tasti sul volante) 357
controllo elettronico del livello dell'olio (veicolo senza tasti sul volante) 356
informazioni sul consumo di olio 422
livello dell'olio (avvertenze) 356
messaggio visualizzato sul display (veicoli con tasti sul volante) 301
messaggio visualizzato sul display (veicoli privi di tasti sul volante) 282
quantità di rifornimento 421
rabbocco 359
viscosità 422
Ora
impostazione (riscaldamento supplementare ad aria calda) 168
impostazione (veicoli con tasti sul volante) 264
impostazione (veicoli privi di tasti sul volante) 251
impostazione dell'ora (veicoli con tasti sul volante) 264
impostazione dell'ora (veicoli privi di tasti sul volante) 251

P

Panca trasformabile in letto
divano posteriore 117
Panca/letto
vedi Divano posteriore
Panoramica di stato (computer di bordo) 260
Parabrezza
pulizia 374
sbrinamento 154
Parcheggio
avvertenze di sicurezza importanti 195
freno di stazionamento 195
telecamera per la retromarcia assistita 231
vedi PARKTRONIC
vedi Sistema di ausilio al parcheggio attivo
Park Assist
interruzione/conclusione del funzionamento del sistema di assistenza al parcheggio attivo 230
Park Assist attivo
funzionamento/avvertenze 225
PARKTRONIC
attivazione/disattivazione 224
avvertenze di sicurezza importanti 222
dispositivo di segnalazione arretramento 224
funzionamento/avvertenze 222
messaggio sul display 303
portata dei sensori 222
problema (anomalia) 225
sistema di marcia 222
spia di avvertimento 223
traino di un rimorchio 224
Partenza
ausilio alla partenza in salita 178
Cambio automatico 178
cambio manuale 177
PASSENGER AIR BAG OFF
spia di controllo 53
Pastiglie dei freni
nuove 199
Plancia
panoramica 42
strumentazione (veicolo con tasti sul volante) 46
strumentazione (veicolo senza tasti sul volante) 44
vedi Strumentazione
Pneumatici
avvertenze di sicurezza importanti 390
battistrada 392
catene da neve 394
combinazioni cerchi-pneumatici 409
conservazione 406
controllo 391
durata 392
informazioni per la guida 391
messaggio visualizzato sul display (veicoli con tasti sul volante) 306
messaggio visualizzato sul display (veicoli privi di tasti sul volante) 284
permutazione 405
pneumatici estivi 393
pneumatici M + S 393
senso di rotolamento 405
sostituzione di una ruota 405
vedi Pneumatico
Pneumatici estivi 393
Pneumatici invernali
limitazione della velocità (veicoli con tasti sul volante) 266
limitazione della velocità (veicoli privi di tasti sul volante) 250
limite di velocità 197
pneumatici M + S 393
Pneumatici M + S 393
Pneumatico
pneumatici 410
Pneumatico danneggiato
sostituzione di una ruota/montaggio della ruota di scorta 406
Poggiatesta
avvertenze di sicurezza importanti 119
montaggio/smontaggio 119
regolazione (elettrica) 120
regolazione (manuale) 119

Porta
bloccaggio di emergenza 88
bloccaggio/sbloccaggio centralizzato (chiave) 86
messaggio visualizzato sul display (veicoli con tasti sul volante) 308
messaggio visualizzato sul display (veicoli senza tasti sul volante) 286
sbloccaggio di emergenza 88
sostituzione delle luci (luci diffuse) 135
spia di controllo 320
unità di comandi 51
Porta lato guida e porta lato passeggero 92
Porta scorrevole
apertura/chiusura dall'esterno 93
apertura/chiusura dall'interno 93
avvertenze di sicurezza importanti 92
pulizia 376
sicura per bambini 77
spia di controllo 320
vedi Porta scorrevole elettrica
Porta scorrevole a comando elettrico
apertura/chiusura dall'esterno 94
apertura/chiusura dall'interno 95
funzionamento 94
problema (anomalia) 97
registrazione 96
riconoscimento degli ostacoli 94
Porta scorrevole a controllo elettrico
avvertenze di sicurezza importanti 93
Porta scorrevole elettrica
funzione di inversione 94
programmazione del tasto presente sulla chiave 96
Portabevande
avvertenze di sicurezza importanti 340
vano posteriore 340
Portabottiglie 341
Portaocchiali 334
Porte posteriori 98
Portellone
apertura a 180°/270° 99
apertura/chiusura dall'esterno 97
avvertenze di sicurezza importanti 97
messaggio visualizzato sul display (veicoli con tasti sul volante) 308
messaggio visualizzato sul display (veicoli privi di tasti sul volante) 285
quota di apertura 427
sostituzione delle lampadine (luci segnaletiche e luci diffuse) 135
sostituzione delle luci (luci diffuse) 135
Portellone a doppio battente
apertura/chiusura dall'esterno 98
apertura/chiusura dall'interno 99
avvertenze di sicurezza importanti 98
messaggio visualizzato sul display (veicoli con tasti sul volante) 308
messaggio visualizzato sul display (veicoli privi di tasti sul volante) 285
quote di apertura 427
spia di controllo 320
Portellone EASY-PACK
problemi con il portellone 97
Posacenere 341
Posizioni del cambio
cambio automatico 184
indicatore (leva selettrice DIRECT SELECT) 185
Posizioni della chiave (blocchetto di accensione) 175
Post-trattamento dei gas di scarico BlueTEC
avvertenze 37
Posteggio
vedi Parcheggio
PRE-SAFE® (protezione preventiva degli occupanti)
messaggio visualizzato sul display (veicoli con tasti sul volante) 293
messaggio visualizzato sul display (veicoli privi di tasti sul volante) 274
modo di funzionamento 67

Preparativi di guida
controlli da eseguire all'interno del veicolo 175
ispezione di verifica delle parti esterne del veicolo 175
Presa di corrente 342
Presa di corrente a 12 V 342
Presa diagnostica
sicurezza di esercizio e omologazione 36
Pressione dei pneumatici
controllo manuale 397
raccomandata 395
richiamo (computer di bordo) 397
tabelle 400
Pressione di gonfiaggio
avvertenze di sicurezza importanti 397
messaggio visualizzato sul display (veicoli con tasti sul volante) 306
messaggio visualizzato sul display (veicoli privi di tasti sul volante) 284
Pretensionatore
attivazione 65
Prima di iniziare la marcia
avvertenze di sicurezza importanti 175
Processo di riciclaggio
vedi Tutela ambientale
Programma di marcia
visualizzazione (leva selettrice DIRECT SELECT) 185
Programmi di marcia
Cambio automatico 186
Protezione antifurto
vedi EDW (impianto d'allarme antifurto)
Protezione antinsetti sul radiatore 38
Protezione antirimozione
attivazione 84
disattivazione 84
funzione 83
Protezione degli occupanti
airbag 57
animali domestici all'interno del veicolo 78
avvertenze di sicurezza importanti 52
avvertimento cinture di sicurezza 57
cinture di sicurezza 54
misure automatiche dopo un incidente 67
PRE-SAFE® (protezione preventiva degli occupanti) 67
sistema di ritenuta - Introduzione 52
spia di avvertimento del sistema di ritenuta 52
spie di controllo PASSENGER AIR BAG 53
Protezione pedoni
vedi Cofano motore
Protezione preventiva degli occupanti
vedi PRE-SAFE® (protezione preventiva degli occupanti)
Protezione volumetrica dell'abitacolo
attivazione 84
disattivazione 85
funzione 84
Spegnimento 84
Pulizia
vedi Cura del veicolo
Punti di manutenzione sotto il cofano motore 356
Punti e strumenti di fissaggio
sollecitazione alla trazione ammessa 427
Punto di assistenza Mercedes-Benz
vedi Officina qualificata

R

Raffreddamento
vedi Climatizzazione
Regolazione della portata dell'aria .. 154
Regolazione della ripartizione dell'aria 153
Rete di protezione 350
Rete portaoggetti 335
Retronebbia
accensione/spegnimento 127
messaggio visualizzato sul display (veicoli con tasti sul volante) 297
messaggio visualizzato sul display (veicoli privi di tasti sul volante) 278

sostituzione delle lampadine 139
Revisione
vedi ASSYST
Ricambi originali 38
Ricetrasmittenti
omologazione/frequenze 415
Riconoscimento (automatico) della corsia di marcia
vedi Sistema antisbandamento
Riducente
vedi AdBlue®
Rifornimento
AdBlue® 191
indicatore del livello del carburante (veicoli privi di tasti sul volante) 245
indicatore del livello del carburante (veicolo con tasti sul volante) 46
operazione di rifornimento 190
sportello del serbatoio 190
vedi Carburante
Ripartizione del carico 345
Ripartizione della forza frenante
vedi EBD (Electronic Brake-force Distribution)
Riscaldamento
vedi Climatizzazione
Riscaldamento autonomo
vedi riscaldamento supplementare ad aria calda
Riscaldamento del vano passeggeri
vedi Climatizzazione
Riscaldamento del vano posteriore
vedi Climatizzazione
Riscaldamento supplementare
vedi riscaldamento supplementare ad aria calda
Riscaldamento supplementare ad acqua calda
attivazione/disattivazione 159
attivazione/disattivazione (tasto nella consolle centrale) 159
attivazione/disattivazione (telecomando) 160
avvertenze di sicurezza importanti 158
funzionamento/avvertenze 159
funzione ausiliaria di riscaldamento 159
impostazione dell'orario di partenza (computer di bordo) 162
impostazione dell'orario di partenza (telecomando) 161
messaggio visualizzato sul display 308
problemi (anomalia) 163
telecomando 160
Riscaldamento supplementare ad aria calda
attivazione/disattivazione (telecomando) 165
attivazione/disattivazione (timer) .. 167
avvertenze di sicurezza importanti 158
funzionamento/avvertenze 165
funzione ausiliaria di riscaldamento (riscaldamento immediato) 168
impostazione dell'orario di partenza 168
problemi (anomalia) 171
riscaldamento immediato 168
telecomando 165
timer 167
Riserva (serbatoio del carburante)
vedi Carburante
Riserva carburante
messaggio visualizzato sul display (veicoli con tasti sul volante) 302
messaggio visualizzato sul display (veicoli privi di tasti sul volante) 283
spia di avvertimento 315
Rivestimento del tetto e moquette (avvertenze per la pulizia) 379
Rivestimento in materiale sintetico (avvertenze per la pulizia) 377
Ruota di scorta
avvertenze di sicurezza importanti 412
avvertenze generali 412
montaggio/smontaggio 413

Ruote
custodia 406
montaggio della ruota nuova 408
montaggio di una ruota 406
permutazione/sostituzione 405
pulizia 374
rimozione della ruota 407
smontaggio/montaggio della ruota di scorta 413
sostituzione della ruota 405
Ruote e cerchi
controllo 391

S

Sbloccaggio
con chiave di emergenza 87
dall'interno (tasto di apertura centralizzata) 91
sbloccaggio di emergenza 88
Sbloccaggio di emergenza
veicolo 88
Scheda di soccorso 39
Scomparti e vani portaoggetti
portaocchiali 334
tavolino ribaltabile 339
vani portaoggetti della panca trasformabile in letto 335
Scomparti portaoggetti
vedi Vani e scomparti portaoggetti
Sedile
avvertenze di sicurezza importanti 104
bracciolo 120
corretta posizione di seduta del guidatore 104
memorizzazione delle impostazioni (funzione Memory) 124
regolazione (elettrica) 106
regolazione (manuale) 105
regolazione del poggiatesta 119
regolazione del supporto lombare .. 106
riscaldamento dei sedili 120
sedile girevole 107
Sedile girevole 107
Sedile lato guida
vedi Sedile
Sedile lato passeggero
vedi Sedile
Sedile posteriore
ribaltamento/sollevamento 113
smontaggio/montaggio (divano posteriore Comfort) 116
Sedili
pulizia del rivestimento 378
Seggiolino per bambini
dispositivo di ritenuta per bambini rivolto in senso opposto alla marcia 72
dispositivo di ritenuta rivolto nel senso di marcia 72
ISOFIX 70
posizioni idonee 73
raccomandazioni 75
sul sedile lato passeggero 71
Top Tether 70
Segnalatore di retromarcia 179
Selezione della marcia
vedi Cambio automatico
Sensore luce
messaggio visualizzato sul display (veicoli con tasti sul volante) 296
messaggio visualizzato sul display (veicoli privi di tasti sul volante) 277
Sensore pioggia
impostazione della sensibilità (veicoli con tasti sul volante) 266
impostazione della sensibilità (veicoli privi di tasti sul volante) 249
regolazione della sensibilità 140
Sensori (avvertenze per la pulizia) .. 375
Serbatoio
vedi Serbatoio del carburante
Serbatoio del carburante
problema (anomalia) 191
Settore di fuorigiri 243
Sfiato dell'impianto di alimentazione del carburante 182
Sicura per bambini
avvertenze di sicurezza importanti 77
finestrini a compasso 78
porta scorrevole 77
Sicurezza
bambini a bordo 68

sicurezza di esercizio 35
vedi protezione degli occupanti
Sicurezza degli occupanti
bambini a bordo 68
Sicurezza dei passeggeri
sistema di disattivazione automatica dell'airbag lato passeggero 60
Sicurezza di esercizio e omologazione
applicazioni/allestimenti 38
avvertenze sulla guida del veicolo 35
avvertenze sulle direttive per il montaggio di allestimenti 38
dichiarazioni di conformità 35
installazioni e adattamenti 38
modifica della potenza del motore 36
Officina qualificata 36
post-trattamento dei gas di scarico BlueTEC 37
registrazione del veicolo 37
utilizzo del veicolo in conformità alle disposizioni di legge 33
Sicurezza di funzionamento
garanzia legale 33
Sidebag 59
Simbolo di una tazza di caffè
vedi ATTENTION ASSIST
Sistema antibloccaggio
vedi ABS (sistema antibloccaggio)
Sistema antisbandamento
attivazione/disattivazione 219
funzionamento/avvertenze 218
impostazione della sensibilità 220
impostazione della sensibilità (computer di bordo) 262
Messaggio sul display 304
Sistema Audio 10
avvertenze di sicurezza importanti 321
avvio di una chiamata 327
immissione del codice d'accesso .. 325
impostazioni Bluetooth® 325
modalità Supporti 326
modalità Telefono 327
panoramica 323
panoramica delle indicazioni 324
Sistema Audio 15
avvertenze di sicurezza importanti 321
avvio di una chiamata 332
immissione del codice d'accesso .. 331
impostazioni Bluetooth® 330
modalità Supporti 332
modalità Telefono 332
navigazione 333
panoramica 328
panoramica delle indicazioni 330
Sistema di assistenza abbaglianti adattivi
attivazione/disattivazione 132
funzionamento/avvertenze 131
messaggio visualizzato sul display (veicoli con tasti sul volante) 295
messaggio visualizzato sul display (veicoli privi di tasti sul volante) 276
Sistema di assistenza al parcheggio
vedi PARKTRONIC
vedi Telecamera per la retromarcia assistita
Sistema di assistenza in caso di vento laterale 82
Sistema di ausilio al parcheggio
sistema di ausilio al parcheggio attivo 225
Sistema di ausilio al parcheggio
vedi PARKTRONIC
Sistema di ausilio al parcheggio attivo
avvertenze di sicurezza importanti 225
esercizio con rimorchio 225
parcheggio 228
rilevamento dello spazio di parcheggio 226
uscita dal parcheggio 229
Sistema di chiusura
vedi Chiusura centralizzata
Sistema di comando
computer di bordo (veicoli con tasti sul volante) 251
computer di bordo (veicoli privi di tasti sul volante) 244

Sistema di controllo dinamica di marcia
vedi ESP® (Electronic Stability Program)
Sistema di fissaggio del seggiolino per bambini (ISOFIX) 70
Sistema di manutenzione attiva
vedi Indicatore degli intervalli di manutenzione
Sistema di marcia
4x4 (trazione integrale permanente) 211
ATTENTION ASSIST 220
Blind Spot Assist 216
COLLISION PREVENTION ASSIST .. 213
DSR 212
messaggio visualizzato sul display (veicoli con tasti sul volante) 302
messaggio visualizzato sul display (veicoli privi di tasti sul volante) 283
PARKTRONIC 222
sistema antisbandamento 218
sistema di ausilio al parcheggio attivo 225
SPEEDTRONIC 208
telecamera per la retromarcia assistita 231
TEMPOMAT 204
Sistema di rilevamento dell'attenzione del guidatore
vedi ATTENTION ASSIST
Sistema di sicurezza
vedi Sistema per la sicurezza di marcia
Sistema di valutazione del livello di attenzione
vedi ATTENTION ASSIST
Sistema per la sicurezza di marcia
ABS (sistema antibloccaggio) 79
avvertenze di sicurezza importanti 78
BAS (Brake Assist) 79
EBD (Electronic Brake-force Distribution) 80
ESP® (Electronic Stability Program) 80
luce freno adattiva 83
panoramica 78
Sistemi ausiliari di trasporto
divisorio del vano di carico 351
Sostituzione della lampadine
fonti di luce LED 135
Sostituzione delle lampadine
abbaglianti 137
anabbaglianti 137
avvertenze di sicurezza importanti 136
fari alogeni 136
illuminazione interna 134
indicatore di direzione supplementare 138
indicatore di direzione supplementare (tetto) 140
indicatori di direzione (lato anteriore) 138
indicatori di direzione (lato posteriore) 139
luce del bagagliaio nel rivestimento del tetto 134
luce del bagagliaio nel rivestimento laterale 135
luce per lo specchietto di cortesia nel rivestimento del tetto 135
luci del vano di carico 134
luci dell'abitacolo 134
luci di parcheggio (lato anteriore) .. 137
luci di parcheggio (lato posteriore) 139
luci di posizione 137
luci di retromarcia 139
luci diffuse nel portellone 135
luci diffuse nella porta anteriore 135
luci diurne 137
luci freno 139
luci posteriori 139
luci posteriori nel rivestimento del tetto 134
luci segnaletiche e luci diffuse nel portellone 135
panoramica delle tipologie di lampadine utilizzate (lampadine anteriori) 136
panoramica delle tipologie di lampadine utilizzate (lampadine posteriori) 138
retronebbia 139

smontaggio montaggio del gruppo ottico posteriore 139
smontaggio/montaggio del gruppo ottico posteriore 139
Smontaggio/montaggio della copertura nel passaruota 137
Sostituzione delle luci
vedi Sostituzione delle lampadine
Spazzole
indicatore di manutenzione 142
sostituzione (lunotto) 143
Spazzole del tergicristallo
avvertenze di sicurezza importanti 142
pulizia 375
sostituzione (parabrezza) 142
Specchi
avvertenze di sicurezza importanti 122
specchi retrovisori esterni 122
specchio retrovisore interno 122
Specchi retrovisori esterni
antiabbagliamento (automatico) 124
regolazione 122
ripiegamento verso l'interno/apertura verso l'esterno (elettrici) .. 123
Specchietto
vedi Specchietto di cortesia
Specchietto di cortesia
aletta parasole 336
sostituzione delle lampadine (luce per lo specchietto di cortesia) 135
Specchio retrovisore esterno
non correttamente in sede (risoluzione del problema) 123
Specchio retrovisore interno
con dispositivo antiabbagliamento (automatico) 124
dispositivo antiabbagliamento (manuale) 122
SPEEDTRONIC
avvertenze di sicurezza importanti 208
disattivazione della versione variabile 210
funzione/avvertenze 208
impostazione della velocità 210
memorizzazione della velocità attuale 209
messaggio visualizzato sul display (veicoli con tasti sul volante) 303
messaggio visualizzato sul display (veicoli privi di tasti sul volante) 283
permanente 211
problema (anomalia) 211
richiamo dell'ultima velocità memorizzata 209
selezione 208
spia di controllo LIM 208
variabile commutazione in modalità passiva 210
visualizzazione della velocità 208
SPEEDTRONIC variabile
attivazione 209
vedi SPEEDTRONIC
Spia di controllo
vedi Spie di controllo e di avvertimento
Spia di controllo e di avvertimento
pedale della frizione 320
Spia di controllo LIM
SPEEDTRONIC variabile 208
TEMPOMAT 205
Spie di controllo e di avvertimento
ABS 312
avvertenze generali 309
avvertimento della distanza 318
cintura di sicurezza 310
COLLISION PREVENTION ASSIST .. 318
controllo della pressione dei pneumatici 319
diagnosi motore 315
ESP® 312
ESP® OFF 314
freni 311
freno di stazionamento 195
LIM (SPEEDTRONIC variabile) 208
LIM (TEMPOMAT) 205
liquido di raffreddamento 315
panoramica (veicolo con tasti sul volante) 47
panoramica (veicolo senza tasti sul volante) 45
PASSENGER AIR BAG OFF 53
porta 320
porta scorrevole 320

portellone a doppio battente 320
riserva carburante 315
riserva di carburante 315
sistema di ritenuta 314
sterzo 320
tachigrafo 320
TCO 320
SRS (Supplemental Restraint System)
vedi Dispositivo di ritenuta
Statistica dei consumi
carburante (veicoli con tasti sul volante) 255
carburante (veicoli privi di tasti sul volante) 246
Sterzo
messaggio visualizzato sul display (veicoli con tasti sul volante) 309
messaggio visualizzato sul display (veicoli privi di tasti sul volante) 286
spia di avvertimento 320
Strumentazione
panoramica (veicolo con tasti sul volante) 46
panoramica (veicolo senza tasti sul volante) 44
spie di controllo e di avvertimento (veicolo con tasti sul volante) 47
spie di controllo e di avvertimento (veicolo senza tasti sul volante) 45
tasti (veicoli privi di tasti sul volante) 244
Strumenti di trasporto
rete di protezione 350
Suggerimento di innesto
indicazione (veicoli con tasti sul volante) 253
indicazione (veicoli privi di tasti sul volante) 245
Superfici verniciate (avvertenze per la pulizia) 374
Supporti per il tetto
avvertenze 353
Supporto lombare 106
Supporto per il tetto
carico massimo 428

T

Tabella pressione pneumatici 400
Tachigrafo
spia di controllo TCO 320
Tachimetro
attivazione/disattivazione del tachimetro supplementare (veicoli con tasti sul volante) 263
attivazione/disattivazione del tachimetro supplementare (veicoli senza tasti sul volante) 250
avvertenze generali 243
digitale (veicoli con tasti sul volante) 255
digitale (veicoli privi di tasti sul volante) 247
impostazione dell'unità di misura (veicoli con tasti sul volante) 263
impostazione dell'unità di misura (veicoli privi di tasti sul volante) 251
nella strumentazione (veicolo con tasti sul volante) 46
nella strumentazione (veicolo senza tasti sul volante) 44
Tachimetro digitale
visualizzazione (veicoli con tasti sul volante) 255
visualizzazione (veicoli privi tasti sul volante) 247
Tachimetro supplementare
computer di bordo (veicoli con tasti sul volante) 263
computer di bordo (veicoli privi di tasti sul volante) 250
Targhetta del tipo
vedi Targhetta di identificazione del veicolo
Targhetta di identificazione del veicolo 416
Tasti
sul volante 251
sulla strumentazione 244
Tasto di selezione programma 186
Tavolino ribaltabile
nel vano posteriore 336

Telecamera
vedi Telecamera per la retromarcia assistita
Telecamera per la retromarcia assistita
attivazione/disattivazione 232
avvertenze di sicurezza importanti 231
avvertenze generali 231
avvertenze per la pulizia 376
funzionamento/avvertenze 231
funzione di aggancio del rimorchio 235
indicazioni sul display 233
parcheggio in retromarcia 234
Telecomando
riscaldamento supplementare ad acqua calda 160
riscaldamento supplementare ad aria calda 165
sostituzione della batteria (riscaldamento supplementare ad acqua calda) 163
sostituzione della batteria (riscaldamento supplementare ad aria calda) 169
vedi Chiave
Telefono
accettazione della chiamata 259
fine/rifiuto della chiamata 259
introduzione 258
Messaggio sul display 309
numero dalla rubrica telefonica 259
ripetizione del numero selezionato 259
Telefono cellulare
omologazione/frequenze 415
Temperatura
impostazione (riscaldamento supplementare ad aria calda) 169
liquido di raffreddamento (indicatore nel computer di bordo) 247
liquido di raffreddamento (indicatore nella strumentazione) 244
regolazione (climatizzazione) 152
temperatura esterna 243
Tempo
impostazione dell'ora (riscaldamento supplementare ad aria calda) 168
Tempo supplementare di illuminazione
illuminazione esterna (computer di bordo) 265
illuminazione interna 266
TEMPOMAT
attivazione 206
avvertenze di sicurezza importanti 205
condizioni per l'attivazione 205
disattivazione 207
funzione/avvertenze 204
impostazione della velocità 206
leva del TEMPOMAT 205
memorizzazione e mantenimento della velocità attuale 206
messaggio visualizzato sul display (veicoli con tasti sul volante) 304
messaggio visualizzato sul display (veicoli privi di tasti sul volante) 284
problema (anomalia) 207
richiamo della velocità memorizzata 206
selezione 205
sistema di marcia 204
spia di controllo LIM 205
visualizzazione della velocità 205
Tergicristallo
attivazione/disattivazione 140
impostazione della sensibilità del sensore pioggia (veicoli con tasti sul volante) 266
impostazione della sensibilità del sensore pioggia (veicoli privi di tasti sul volante) 249
problema (anomalia) 144
sostituzione delle spazzole 142
tergilunotto 141
Tergilunotto
attivazione/disattivazione 141
sostituzione della spazzola del tergilunotto 143

Timer (riscaldamento supplementare ad aria calda)
attivazione 167
impostazione del livello di riscaldamento 169
impostazione dell'ora 168
impostazione dell'orario di partenza 168
impostazione della durata di funzionamento 168
impostazione della temperatura 169
panoramica 167
Top Tether 70
Traino
avvertenze di sicurezza importanti 386
con i due assi a terra 388
con l'asse anteriore/posteriore sollevato 387
in caso di veicolo impantanato 388
montaggio/smontaggio dell'occhione di traino 387
Traino di un rimorchio
Blind Spot Assist 218
consigli per la guida 236
controllo avaria luci in caso di luci a LED 241
ESP® 82
messaggio visualizzato sul display (veicoli privi di tasti sul volante) 276
messaggio visualizzato sul display riguardante le luci (veicoli con tasti sul volante) 295
PARKTRONIC 224
quote di montaggio 428
Trasporti
adesivi 348
Trasporto
cinghie di fissaggio 348
del veicolo 389
direttive per la sistemazione del carico nel veicolo 343
distribuzione del peso 345
fissaggio del carico 345
modularità del vano di carico 345
montaggio dell'occhiello di fissaggio 347
rotaia 198
Trasporto del veicolo su rotaia 198
Trasporto ferroviario
vedi Trasporto del veicolo su rotaia
Trazione integrale
dispositivo ausiliario per la guida in discesa 212
DSR 212
funzionamento/avvertenze 211
messaggio sul display (freni) 291
Triangolo di emergenza 382
Tutela ambientale
avvertenze generali 34
ritiro di un veicolo da rottamare 34

U

Unità di comandi
climatizzazione 49
consolle centrale 49
porta lato guida 51
sopra il parabrezza 50
Unità di comandi sul tetto 50
USB (audio)
riproduzione 258
Uso del veicolo nel periodo invernale
avvertenze generali 392
catene da neve 394
copertura del radiatore 38
fondo stradale sdrucciolevole 200

V

Vani e scomparti portaoggetti
avvertenze di sicurezza importanti 334
box portaoggetti 334
Vani portaoggetti e scomparti portaoggetti
rete portaoggetti 335
Vano di carico
sedili 108
varianti 345
Vano posteriore
attivazione/disattivazione dell'illuminazione interna 133
attivazione/disattivazione della climatizzazione 150

regolazione della temperatura 152
regolazione delle bocchette di ventilazione 173
versioni di sedili 108
Veicolo
abbassamento 408
acquisizione dei dati 39
bloccaggio (chiave) 86
bloccaggio (in caso di emergenza) 88
bloccaggio contro spostamenti accidentali 195
equipaggiamento 33
garanzia legale 33
messaggio visualizzato sul display (veicoli con tasti sul volante) 307
messaggio visualizzato sul display (veicoli privi di tasti sul volante) 285
partenza 177
periodi di inutilizzo 196
registrazione 37
sbloccaggio (chiave) 86
sbloccaggio (in caso di emergenza) 88
sbloccaggio di emergenza 87
sicurezza di esercizio 35
sistemi elettronici 415
sollevamento 406
traino 386
trasporto 389
Velocità massima
limitazione della velocità 197
Ventilatore
vedi Climatizzazione
Ventilazione
vedi Climatizzazione
Ventilazione autonoma
vedi Riscaldamento supplementare ad acqua calda
Viaggio all'estero
AdBlue® 198
anabbaglianti 198
carburante 198
Mercedes-Benz Service 198
VIN
Targhetta del tipo 416
Visualizzazione
vedi Spie di controllo e di avvertimento
Volante
comandi del cambio al volante 188
panoramica dei tasti 48
pulizia 378
regolazione 121
tasti (computer di bordo) 251

W

Windowbag
funzionamento 60
messaggio visualizzato sul display (veicoli con tasti sul volante) 294
messaggio visualizzato sul display (veicoli privi di tasti sul volante) 275

Istruzioni d'uso

Prima di mettersi in marcia

Le presenti Istruzioni d'uso, il Libretto di manutenzione o il Libretto Service e tutte le istruzioni d'uso supplementari sono parte integrante del veicolo. Conservare sempre questi documenti all'interno del veicolo. In caso di vendita, consegnarli al nuovo proprietario.

Leggere attentamente i presenti documenti e acquisire familiarità con il veicolo prima di mettersi in marcia.

Per motivi di sicurezza e per garantire una maggiore durata del veicolo, osservare sempre le indicazioni e le avvertenze contenute nelle presenti Istruzioni d'uso. La mancata osservanza di tali istruzioni può causare danni al veicolo e alle persone.

Garanzia legale

! Attenersi alle avvertenze riportate nelle presenti Istruzioni d'uso relative al corretto funzionamento del veicolo e ai possibili danni al veicolo. I danni subiti dal veicolo a seguito del mancato rispetto di tali avvertenze non sono coperti dalla garanzia legale Mercedes-Benz né dalla garanzia commerciale per veicoli nuovi o usati.

Equipaggiamento del veicolo

Le presenti Istruzioni d'uso descrivono tutti i modelli e gli equipaggiamenti di serie e a richiesta del veicolo disponibili al momento della chiusura redazionale delle stesse. Sono possibili differenze in funzione dei Paesi di destinazione del veicolo. Tenere presente che il veicolo potrebbe non essere dotato di tutte le funzioni descritte. Questo riguarda anche i sistemi e le funzioni rilevanti per la sicurezza. Per tale motivo l'equipaggiamento del veicolo può discostarsi da alcune descrizioni e illustrazioni.

Nel contratto originale di compravendita del veicolo sono elencati tutti i sistemi presenti all'interno del veicolo.

Per domande relative all'equipaggiamento e alle modalità di azionamento rivolgersi a un qualsiasi punto di assistenza Mercedes-Benz.

Utilizzo del veicolo in conformità alle disposizioni di legge

Quando si utilizza il veicolo è necessario tenere conto delle seguenti informazioni:

- le avvertenze di sicurezza contenute nelle presenti Istruzioni d'uso
- i dati tecnici riportati nelle presenti Istruzioni d'uso
- norme e prescrizioni atte a regolamentare la circolazione stradale
- leggi sugli autoveicoli e standard di sicurezza

Sul veicolo sono presenti vari adesivi di avvertimento. Se gli adesivi di avvertimento vengono rimossi, il guidatore e altre persone potrebbero non essere in grado di riconoscere eventuali pericoli. Lasciare gli adesivi di avvertimento nella posizione prevista.

⚠ AVVERTENZA

L'esecuzione di modifiche sui componenti elettronici, sui relativi software nonché sui cablaggi può compromettere il funzionamento di questi e/o altri componenti in rete. In particolare possono essere interessati anche i sistemi rilevanti per la sicurezza. Pertanto ne può risultare compromessa la specifica funzionalità e/o la sicurezza di esercizio del veicolo. In questo caso sussiste un pericolo maggiore di incidenti e di lesioni!

Non eseguire interventi sui cablaggi, sui componenti elettronici o sui relativi software. Fare sempre eseguire gli interventi sugli apparecchi elettrici ed elettronici presso officine qualificate.

Le modifiche apportate a componenti elettronici e ai relativi software e cablaggi può comportare l'invalidazione del permesso di circolazione del veicolo.

⚠ AVVERTENZA

In caso di trasporto di sostanze irritanti e nocive per la salute, anche da contenitori completamente chiusi possono fuoriuscire gas e liquidi. Se tali sostanze vengono trasportate all'interno della cabina, la salute e la capacità di concentrazione del guidatore durante la marcia rischiano di venire compro-

▷▷

messe. Si potrebbero verificare inoltre anomalie di funzionamento, cortocircuiti o guasti a sistemi dei componenti elettrici. Sussiste il pericolo di incendio e di incidenti!

Non conservare, né trasportare all'interno della cabina sostanze irritanti e/o nocive alla salute.

Tenere sempre presenti queste avvertenze anche nel caso dei veicoli in cui il vano di carico non è completamente separato dalla cabina di guida.

Divisorio con porta/finestrino: durante il trasporto tenere sempre chiusi la porta/il finestrino del divisorio.

Alcuni esempi di sostanze nocive e/o irritanti:

- solventi
- carburante
- olio e grasso
- detergenti
- acidi

Tutela ambientale

Guidare in modo parsimonioso e sostenibile

Avvertenza per la tutela ambientale

La Daimler AG persegue un'ampia politica di tutela ambientale.

Gli obiettivi sono l'impiego oculato delle risorse e il rispetto delle condizioni di vita naturali il cui mantenimento giova all'uomo e alla natura.

Utilizzando il Suo veicolo nel rispetto dell'ambiente potrà contribuire anche Lei alla tutela ambientale.

Il consumo di carburante e l'usura del motore, del cambio, dei freni e dei pneumatici dipendono dai due seguenti fattori:

- condizioni d'impiego del veicolo
- stile di guida individuale

Il guidatore può influenzare entrambi i fattori. Osservare pertanto le seguenti avvertenze.

Condizioni d'impiego

- Evitare di usare il veicolo per brevi tragitti poiché ciò comporta un aumento del consumo di carburante.
- Verificare che la pressione dei pneumatici sia corretta.
- Non trasportare carichi superflui.
- Rimuovere il portabagagli dal tetto dopo l'uso.
- La manutenzione periodica del veicolo contribuisce alla tutela ambientale. Rispettare pertanto gli intervalli di manutenzione.
- Far sempre eseguire gli interventi di manutenzione in un'officina qualificata.

Stile di guida individuale

- Non accelerare in fase di avviamento.
- Non scaldare il motore a veicolo fermo.
- Guidare con prudenza e mantenere una distanza sufficiente dagli altri veicoli.
- Evitare forti e frequenti accelerazioni e frenate.
- Cambiare le marce per tempo, sfruttando solo i ⅔ della velocità ammessa per ogni marcia.
- Spegnere il motore durante le soste nel traffico.
- Controllare il consumo di carburante.

Ritiro di un veicolo da rottamare

Solo per i Paesi UE:

La Mercedes-Benz effettua il ritiro del Suo veicolo per la rottamazione conformemente alle norme di tutela ambientale secondo la direttiva dell'Unione Europea (UE) sui veicoli da rottamare.

Per il ritiro di un veicolo da rottamare è a disposizione una rete di punti di raccolta e centri di smontaggio. In questi punti è possibile depositare il veicolo gratuitamente. La consegna del veicolo presso tali punti rappresenta un importante contributo per completare il circuito di riciclaggio e per ridurre il consumo delle risorse.

Ulteriori informazioni sul riciclaggio dei veicoli da rottamare, sullo smaltimento e sulle condi-

zioni per il deposito dei veicoli sono disponibili sul sito Mercedes-Benz del proprio Paese.

Sicurezza di esercizio e omologazione

Avvertenze per la guida

Il veicolo può subire dei danni se

- entra a contatto con il terreno sottostante, ad esempio in corrispondenza del bordo del marciapiede o su percorsi accidentati
- un ostacolo, ad esempio un cordolo, un dissuasore di velocità o una buca, viene affrontato a velocità eccessiva
- un oggetto pesante urta contro il sottoscocca o parti dell'autotelaio.

In situazioni del genere o analoghe la carrozzeria/il telaio, il sottoscocca, i componenti dell'autotelaio, i cerchi o i pneumatici possono subire danni anche non visibili esternamente. I componenti che hanno subito danni di questo tipo possono evidenziare guasti improvvisi o non essere più in grado di assorbire come previsto le sollecitazioni che si verificano in caso di incidente. Se il rivestimento sottoscocca è stato danneggiato, tra il sottoscocca e il relativo rivestimento possono depositarsi materiali infiammabili, ad esempio foglie, erba o rami. Se rimangono a lungo a contatto con componenti molto caldi dell'impianto di scarico, questi materiali possono incendiarsi.

⚠ AVVERTENZA

Il contatto di materiali infiammabili quali, ad esempio, foglie, erba o rami con i componenti caldi dell'impianto di scarico può causare l'incendio di tali materiali. Sussiste il pericolo di incendio!

Controllare regolarmente il sottoscocca del veicolo durante la marcia su percorsi accidentati o fuoristrada. Rimuovere in particolare parti di piante rimaste incastrate o altri materiali infiammabili. In caso di danni contattare un'officina qualificata.

Far controllare e riparare immediatamente il veicolo in un'officina qualificata. Se proseguendo la marcia la sicurezza di guida risulta pregiudicata, arrestare immediatamente il veicolo nel rispetto delle norme sulla circolazione stradale. In questo caso rivolgersi a un'officina qualificata.

Dichiarazioni di conformità

Componenti radio del veicolo

La seguente avvertenza vale per tutti i componenti radio del veicolo e dei sistemi di informazione e degli apparecchi di comunicazione integrati nel veicolo:

I componenti radio di questo veicolo sono conformi ai requisiti fondamentali e alle restanti disposizioni in vigore della Direttiva 2014/53/UE.

Compatibilità elettromagnetica

La compatibilità elettromagnetica dei componenti del veicolo è stata testata e documentata in conformità con la Direttiva ECE-R 10, nella versione attualmente in vigore.

Cric

Copia e traduzione della dichiarazione di conformità originale:

Dichiarazione di conformità CE

1. Il sottoscritto, in qualità di rappresentante
   Costruttore:
   BRANO a.s.
   74741 Hradec nad Moravicí, Opavská 1000,
   Repubblica Ceca
   N. id.: 64-387-5933
   P. IVA: CZ64-387-5933
   dichiara sotto la propria esclusiva responsabilità che il prodotto:

2 .a) Denominazione:
   Cric
   Tipo, numero:
   A) A 164 580 02 18, A 166 580 01 18
   B) A 240 580 00 18
   C) A 639 580 02 18
   Anno di fabbricazione: 2015
   soddisfa tutte le disposizioni in materia
   Direttiva n. 2006/42/CE

b) Descrizione e finalità di utilizzo:
   Il cric è destinato esclusivamente al sollevamento del veicolo indicato in confor-

mità con le istruzioni di impiego indicate sull'adesivo che si trova sul cric.

3. Dati di riferimento delle norme o delle specifiche armonizzate

   A) ISO 4063, EN ISO 14341-A, DBL 7382.20, MBN 10435, AS 2693

   B) ISO 4063, ISO 14341-A, DBL 7392.10, MBN 10435

   C) DBL 7392.10, DBL 8230.10

   La documentazione tecnica del prodotto è custodita nello stabilimento di produzione. Responsabile per la realizzazione della documentazione tecnica: Direttore del reparto tecnico Brano a.s.

4. Hradec nad Moravicí

   Località

5. 05.05.2015

   Data

Sottoscritto da:
Director of Quality

Presa di diagnosi

La presa di diagnosi serve al collegamento di apparecchi di diagnosi nelle officine qualificate.

⚠ AVVERTENZA

Il collegamento di apparecchi a una presa diagnostica del veicolo può causare anomalie di funzionamento dei sistemi del veicolo. La sicurezza di esercizio del veicolo può risultare pertanto compromessa. Sussiste il pericolo di incidenti!

Collegare alla presa diagnostica del veicolo solo apparecchi approvati dalla Mercedes-Benz per il modello di veicolo acquistato.

Modifica della potenza del motore

! L'incremento della potenza può causare

- modifiche nei valori delle emissioni
- anomalie di funzionamento
- danni conseguenti

La sicurezza di esercizio del motore non è sempre garantita.

L'aumento della potenza del motore ottenuto, ad esempio, attraverso interventi sulla gestione del motore comporta l'estinzione dei diritti di garanzia legale.

Se viene aumentata la potenza del motore

- pneumatici, organi meccanici del telaio, impianto frenante e sistema di raffreddamento del motore devono essere modificati adeguandoli alla maggiore potenza del motore
- il veicolo deve essere nuovamente omologato
- le modifiche riguardanti le prestazioni devono essere notificate alla compagnia assicurativa.

Altrimenti subentra l'annullamento del permesso di circolazione e della copertura assicurativa.

Al momento della vendita del veicolo, comunicare all'acquirente l'avvenuta modifica della potenza del motore. La mancata comunicazione può essere perseguita dalla legge.

Officina qualificata

L'officina qualificata dispone delle competenze tecniche, delle attrezzature e delle qualifiche necessarie per l'adeguata esecuzione degli interventi richiesti sul veicolo.

Ciò vale specialmente per gli interventi rilevanti per la sicurezza. Attenersi alle avvertenze riportate nel Libretto di Manutenzione o nel Libretto Service.

Fare sempre eseguire i seguenti interventi sul veicolo presso un'officina qualificata:

- Interventi rilevanti per la sicurezza
- Interventi di assistenza e manutenzione
- Interventi di riparazione
- Modifica dei componenti installati
- Interventi su componenti elettronici

La Mercedes-Benz raccomanda di rivolgersi a uno dei suoi Punti di Assistenza.

! Far eseguire la manutenzione dell'elettronica del motore e dei relativi componenti, quali le centraline di comando, i sensori, gli attuatori o i cavi di raccordo, solo presso officine qualificate. In caso contrario vi è il rischio di una più rapida usura dei componenti del veicolo e dell'invalidazione del permesso di circolazione.

Registrazione del veicolo

La Mercedes-Benz può chiedere ai propri Punti di Assistenza di effettuare ispezioni tecniche su determinati veicoli. Questo può accadere quando è possibile migliorarne la qualità o la sicurezza. La Mercedes-Benz è in grado di informare gli utenti sui controlli solo se dispone dei dati di registrazione del proprietario del veicolo.

I dati di registrazione non sono disponibili se

- il veicolo non è stato acquistato presso un rivenditore autorizzato
- il veicolo non è ancora stato sottoposto ad alcun intervento in un punto di assistenza Mercedes-Benz

Si consiglia pertanto di far registrare il proprio veicolo in un punto di assistenza Mercedes-Benz. Si raccomanda di informare tempestivamente la Mercedes-Benz di ogni cambiamento di indirizzo o di passaggio di proprietà del veicolo.

Post-trattamento dei gas di scarico

Per garantire il regolare funzionamento del sistema di post-trattamento dei gas di scarico nei veicoli BlueTec®, alimentare il veicolo con il riducente AdBlue®.

Il mancato rifornimento dell'AdBlue® o l'utilizzo del veicolo in presenza di anomalie di funzionamento rilevanti per le emissioni comporta l'invalidamento dell'omologazione. In questo caso la normativa in vigore prevede che il veicolo non possa più essere utilizzato sulla rete stradale pubblica.

Per garantire il rispetto della normativa sulle emissioni, la gestione del motore controlla i componenti del sistema di post-trattamento dei gas di scarico BlueTec®. Se si tenta di utilizzare il veicolo senza AdBlue®, con AdBlue® diluito o con un altro riducente, la gestione del motore riconosce tale anomalia. Anche altre anomalie rilevanti per le emissioni, ad esempio anomalie di dosaggio o guasti dei sensori, vengono identificate e registrate.

Il sistema di gestione del motore dopo il segnale di avvertimento impedisce di avviare nuovamente il motore.

Pertanto eseguire regolarmente il rifornimento del serbatoio AdBlue® durante l'utilizzo del veicolo o al più tardi dopo la visualizzazione del primo messaggio di avvertimento nel computer di bordo (▷ pagina 191).

Quando l'AdBlue® raggiunge il livello di riserva di 6,5 l circa, sul display viene visualizzato il messaggio Rabboccare AdBlue v. Istruzioni d'uso o Rabboccare AdBlue 📖.

Se la riserva di AdBlue® è pressoché del tutto consumata, sul display viene visualizzato per tempo il messaggio Rabboccare AdBlue Funz. em. ... km v. Istruzioni d'uso o Funz. emerg.: 20km/h Blocco avvio: ... km v. Istruzioni d'uso o Rabb. AdBlue F. em. ...km. Se anche in questo caso non viene effettuato il rifornimento di AdBlue®, il veicolo può percorrere al massimo la distanza indicata.

Se sul display viene visualizzato il messaggio Rabboccare AdBlue Avviamento impossibile o 20km/h, bl. avv. ...km, la riserva di AdBlue® è esaurita. In tal caso, dopo aver arrestato il veicolo senza effettuare il rifornimento di AdBlue® non è più possibile avviare il motore.

Per avviare il motore è necessario prima di tutto rabboccare almeno 4 l di AdBlue®, quindi inserire l'accensione per circa un minuto. Il motore può essere avviato quando il sistema di gestione del motore riconosce l'avvenuto rifornimento.

In caso di anomalia dei componenti del sistema di post-trattamento dei gas di scarico, far controllare e riparare quanto prima il sistema di post-trattamento dei gas di scarico BlueTec presso un'officina qualificata.

Prima di effettuare viaggi in Paesi extraeuropei, controllare la riserva di AdBlue® e richiedere la consulenza di un'officina qualificata.

Controllo del livello di AdBlue®:

- Veicoli con tasti sul volante (▷ pagina 262)
- Veicoli senza tasti sul volante (▷ pagina 248)

Informazioni sul rabbocco dell'AdBlue® sono riportate al capitolo "Rifornimento" (▷ pagina 191).

Ulteriori informazioni sull'AdBlue® sono riportate al paragrafo "Materiali di consumo e quantità di rifornimento" (▷ pagina 420).

Montaggio degli allestimenti

Avvertenze sulle Direttive per il montaggio di allestimenti

! Per motivi di sicurezza, far realizzare e montare gli allestimenti secondo le direttive per il montaggio di allestimenti valide approvate dalla Mercedes-Benz. Queste direttive garantiscono che il telaio e la sovrastruttura costituiscano una solida unità costruttiva e che venga raggiunta la massima sicurezza di esercizio e di marcia.

Per motivi di sicurezza la Mercedes-Benz raccomanda quanto segue:

- non apportare ulteriori modifiche al veicolo
- richiedere l'approvazione della Mercedes-Benz in caso di divergenze rispetto alle direttive per il montaggio di allestimenti approvate.

Le omologazioni effettuate presso organi di controllo ufficiali o le autorizzazioni rilasciate dalle autorità competenti non escludono eventuali rischi per la sicurezza.

Prestare attenzione alle informazioni relative ai componenti originali Mercedes-Benz (▷ pagina 38).

Le Direttive per il montaggio di allestimenti sono reperibili al sito Internet **http://bb-portal.mercedes-benz.com**.

Qui sono riportate anche informazioni sullo schema dei pin e sulla sostituzione dei fusibili.

Ulteriori informazioni sono reperibili presso un qualsiasi punto di assistenza Mercedes-Benz.

Avvertenze relative al radiatore del motore

Non è consentito apportare al veicolo nemmeno modifiche apparentemente di minima entità, ad esempio il montaggio della mascherina del radiatore durante la stagione invernale. Non coprire il radiatore del motore. Evitare anche l'utilizzo di tappetini termici, rivestimenti antinsetti o sistemi di copertura analoghi.

In caso contrario i valori del sistema di diagnosi risulterebbero falsati. In alcuni Paesi è prescritta per legge la registrazione dei dati della diagnosi del motore, che deve essere corretta e documentabile in qualsiasi momento.

Ricambi originali Mercedes-Benz

! Nelle seguenti aree del veicolo possono essere montati airbag, pretensionatori, centraline e sensori per questi sistemi di ritenuta:

- Porte
- montanti delle porte
- sottoporta
- Sedili
- Plancia
- Strumentazione
- Consolle centrale

In queste aree non installare accessori, come ad esempio sistemi audio. Non eseguire riparazioni o interventi di saldatura. Questi potrebbero compromettere la funzionalità dei sistemi di ritenuta.

Far eseguire il montaggio a posteriori di accessori in un'officina qualificata.

Avvertenza per la tutela ambientale

La Daimler AG offre gruppi e ricambi di rotazione sottoposti a processi di riciclaggio che hanno la stessa qualità e garanzia dei ricambi nuovi.

Se si utilizzano componenti, pneumatici, ruote e accessori rilevanti per la sicurezza non approvati dalla Mercedes-Benz, la sicurezza di esercizio del veicolo può risultare compromessa. Il funzionamento dei sistemi rilevanti per la sicurezza, ad esempio l'impianto frenante, può essere pregiudicato. Utilizzare esclusivamente componenti originali Mercedes-Benz oppure componenti di pari qualità. Utilizzare solo pneumatici, cerchi e accessori del tipo e delle dimensioni approvati per il relativo tipo di veicolo.

I componenti originali Mercedes-Benz e i componenti e gli accessori espressamente approvati per il tipo di veicolo acquistato sono sottoposti dalla Mercedes-Benz a particolari controlli che ne accertano

- affidabilità
- Sicurezza
- idoneità

Nonostante una continua attenzione verso il mercato la Mercedes-Benz non è in grado di valutare e garantire tali qualità per altri prodotti. Anche se nel singolo caso è disponibile il collaudo effettuato da un centro di esame tecnico o l'autorizzazione da parte delle autorità compe-

tenti, la Mercedes-Benz declina qualsiasi responsabilità per l'impiego di tali componenti nei veicoli Mercedes-Benz.

Nella Repubblica Federale Tedesca determinati componenti possono essere montati o modificati solo se conformi alle norme di legge vigenti. Ciò vale anche per alcuni altri Paesi. Tutti i componenti originali Mercedes-Benz soddisfano i requisiti di omologazione. I ricambi non omologati possono comportare l'annullamento del permesso di circolazione.

Ciò avviene quando

- si alterano le caratteristiche specifiche del modello di veicolo risultanti dal permesso di circolazione
- possono determinarsi situazioni di pericolo per gli utenti della strada
- risultano peggiorati i parametri di rumorosità e dei gas di scarico

Per l'ordinazione dei componenti originali Mercedes-Benz indicare sempre il numero di identificazione del veicolo (VIN) (▷ pagina 416) e il numero del motore (▷ pagina 416).

Codice QR per scheda di soccorso

Gli adesivi riportanti il codice QR sono applicati in corrispondenza del montante centrale sul lato guida e sul lato passeggero.

In caso di incidente, utilizzando i codici QR il servizio di soccorso è in grado di individuare rapidamente la scheda di soccorso del veicolo. La scheda di soccorso aggiornata contiene in forma sintetica le principali informazioni relative al veicolo, ad esempio la configurazione della posa dei cavi elettrici.

Ulteriori informazioni sono reperibili al sito Internet http://www.mercedes-benz.de/qr-code.

Dati memorizzati nel veicolo

Informazioni fornite da centraline di comando elettroniche

Nel veicolo sono integrate centraline di comando elettroniche. Alcune di esse sono necessarie per il funzionamento sicuro del veicolo, altre supportano il guidatore durante la guida (sistemi di assistenza alla guida). Il veicolo offre inoltre funzioni Comfort o Entertainment, anch'esse rese possibili da centraline di comando elettroniche.

Le centraline di comando elettroniche contengono memorie dati in grado di memorizzare in modo temporaneo o permanente informazioni tecniche relative a condizioni del veicolo, sollecitazioni dei componenti, interventi di manutenzione necessari, eventi tecnici e guasti.

Tali informazioni documentano in generale lo stato di un componente, di un modulo, di un sistema o dell'ambiente circostante, ad esempio

- condizioni di esercizio dei componenti di sistema (fra cui livello di riempimento, stato della batteria, pressione pneumatici)
- messaggi di stato del veicolo o dei relativi singoli componenti (fra cui numero di giri delle ruote/velocità, decelerazione, accelerazione trasversale, visualizzazione delle cinture di sicurezza allacciate)
- anomalie e guasti in componenti di sistema importanti (fra cui luci, freni)
- informazioni relative a eventi che causano danni al veicolo
- reazioni dei sistemi in situazioni di marcia speciali (fra cui attivazione di un airbag, intervento dei sistemi di regolazione della stabilità)
- condizioni ambientali (fra cui temperatura, sensore pioggia)

Oltre a consentire l'effettivo funzionamento delle centraline di comando, tali dati servono all'identificazione e all'eliminazione di guasti e all'ottimizzazione delle funzioni del veicolo da parte del costruttore. La maggior parte di tali dati sono volatili e vengono elaborati solo all'interno del veicolo stesso. Solo una minima parte dei dati viene salvata nella memoria eventi o nella memoria guasti.

Quando si usufruisce di servizi di assistenza i dati tecnici provenienti dal veicolo possono essere consultati nel veicolo stesso da collaboratori della rete di assistenza o da terzi. I servizi di assistenza sono costituiti ad esempio da interventi di riparazione, processi di manutenzione, interventi in garanzia e misure di assicurazione della qualità. La lettura viene effettuata mediante la presa per OBD ("Diagnosi di bordo europea"), prescritta dalla legge, presente sul veicolo. I dati vengono acquisiti, elaborati e utilizzati dai centri della rete di assistenza o da terzi. Questi documentano le condizioni tecniche del veicolo, contribuiscono all'identificazione dei guasti e al miglioramento della qualità

e, se necessario, vengono trasmessi al costruttore. Il costruttore è inoltre soggetto alla responsabilità del prodotto. A tal fine il costruttore necessita dei dati tecnici provenienti dai veicoli.

Le memorie guasti all'interno del veicolo possono essere resettate da un'officina nell'ambito di interventi di riparazione o manutenzione.

A seconda dell'equipaggiamento selezionato possono inoltre fornire dati nelle funzioni Comfort e Infotainment del veicolo.

Tra questi rientrano ad esempio

- Dati multimediali, quali file musicali, film o fotografie per la riproduzione in un sistema multimediale integrato
- Dati della rubrica da utilizzare in abbinamento a un impianto vivavoce integrato o a un sistema di navigazione integrato
- Destinazioni per la navigazione immesse
- Dati relativi all'utilizzo di servizi Internet

Tali dati possono essere memorizzati localmente all'interno del veicolo oppure si trovano su un apparecchio collegato al veicolo. Qualora questi dati vengano memorizzati nel veicolo, possono essere eliminati in qualsiasi momento. La trasmissione di tali dati a terzi viene effettuata esclusivamente su richiesta del guidatore: in particolare nell'ambito dell'utilizzo di servizi online in conformità alle impostazioni selezionate.

Le impostazioni Comfort/le personalizzazioni possono essere memorizzate nel veicolo e modificate in qualsiasi momento.

Tra queste rientrano, ad esempio, a seconda dell'equipaggiamento

- Regolazioni delle posizioni del sedile e del volante
- Regolazione adattiva dell'assetto e impostazioni della climatizzazione
- Personalizzazioni come l'illuminazione dell'abitacolo

Se il veicolo è opportunamente equipaggiato, è possibile collegare lo smartphone o un altro dispositivo mobile al veicolo. Questo può essere comandato mediante gli elementi di comando integrati nel veicolo. In tal caso le funzioni audio e video dello smartphone possono essere riprodotte tramite il sistema multimediale. Al tempo stesso determinate informazioni vengono trasmesse allo smartphone.

Tra queste rientrano, ad esempio, a seconda della tipologia di integrazione

- Stato generale del veicolo
- Dati relativi alla posizione

Ciò consente l'utilizzo di una selezione di app dello smartphone, come ad esempio navigazione o riproduzione musicale. Non avviene alcuna ulteriore interazione tra smartphone e veicolo, in particolare nessun intervento attivo sui dati del veicolo. Il tipo di successiva elaborazione dei dati è stabilito dal gestore dell'app utilizzata. La possibilità di effettuare impostazioni e le impostazioni specifiche dipendono dall'app in questione e dal sistema operativo dello smartphone.

Gestore del servizio

Collegamento alla rete di telefonia mobile

Se il veicolo dispone di un collegamento alla rete di telefonia mobile, questa consente lo scambio di dati tra il veicolo e altri sistemi. Il collegamento alla rete di telefonia mobile viene effettuato da un ricetrasmettitore all'interno del veicolo oppure tramite apparecchi terminali mobili connessi dal guidatore (ad esempio smartphone). Tale collegamento alla rete di telefonia mobile consente di utilizzare funzioni online. Tra queste rientrano servizi online e applicazioni/app messi a disposizione dal costruttore o da altri gestori.

Servizi propri del costruttore

Nei servizi online del costruttore questo descrive le funzioni in questione al punto idoneo e le relative informazioni legali sulla protezione dei dati. Per l'erogazione di servizi online possono essere utilizzati dati personali. A tal fine lo scambio di dati avviene mediante un collegamento protetto, ad esempio tramite gli appositi sistemi informatici del costruttore. L'acquisizione, l'elaborazione e l'utilizzo di dati personali per finalità che esulano dalla messa a disposizione di servizi vengono effettuate esclusivamente a fronte di un permesso legale o di un'autorizzazione.

Di norma, è possibile attivare o disattivare i servizi e le funzioni (talvolta soggetti a pagamento). In alcuni casi ciò vale anche per l'intero collegamento dati del veicolo. Fanno eccezione, in

particolare, le funzioni e i servizi prescritti dalla legge, quali ad esempio il sistema di chiamata di emergenza "e-Call".

Servizi di terzi

Qualora sussista la possibilità di utilizzare servizi online di altri gestori, tali servizi sono di responsabilità del gestore in questione e sono soggetti alle condizioni di tutela e utilizzo dei dati del gestore stesso. Il costruttore non ha alcun influsso sui contenuti scambiati.

È pertanto preferibile informarsi riguardo alla tipologia, all'estensione, allo scopo dell'acquisizione e dell'utilizzo di dati personali nell'ambito di servizi di terzi presso il gestore del servizio.

Plancia

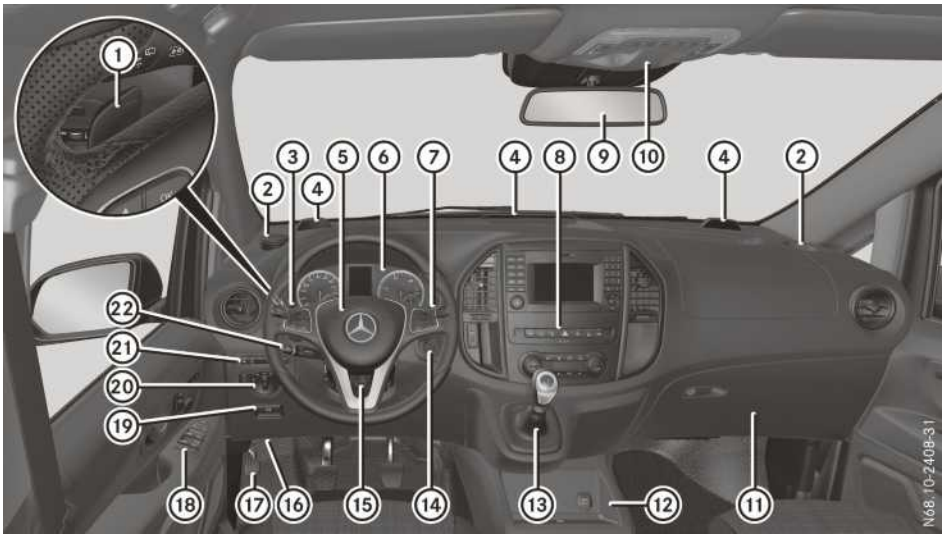

	Funzione	Pag.
①	Comandi del cambio al volante (cambio automatico)	188
②	• Portabevande • Posacenere	340 341
③	Devioguida	128
④	Indicazioni di avvertimento del sistema PARKTRONIC	222
⑤	Clacson	
⑥	• Strumentazione (veicolo senza tasti sul volante) • Strumentazione (veicolo con tasti sul volante)	44 46
⑦	Leva del cambio automatico DIRECT SELECT (cambio automatico)	183
⑧	Gruppo di comandi nella consolle centrale	49
⑨	Retrovisore interno	122
⑩	• Gruppo comandi sul tetto • Luci dell'abitacolo	50 132
⑪	Cassetto portaoggetti	334

	Funzione	Pag.
⑫	Scomparto portaoggetti • Presa di corrente da 12 V • Accendisigari • Timer del riscaldamento supplementare ad aria calda • Telaio di montaggio degli apparecchi per un dispositivo ausiliario, ad esempio per un tachigrafo	 342 341 165
⑬	Leva del cambio manuale (cambio manuale)	176
⑭	Blocchetto di accensione	175
⑮	Regolazione del volante	121
⑯	Presa di diagnosi Apertura del cofano motore	36 355
⑰	Azionamento del freno di stazionamento	195
⑱	Gruppo di comandi sulla porta	51
⑲	Rilascio del freno di stazionamento	195
⑳	Interruttore luci	126

	Funzione	Pag.
㉑	• Fermacarte/portamonete • Quadro strumenti sistemi di guida assistita Attivazione/disattivazione del sistema antisbandamento con vibrazioni di avvertimento	218
	Attivazione/disattivazione del PARKTRONIC	222
	Attivazione / disattivazione del DSR	212
㉒	Leva del TEMPOMAT	205

Strumentazione (veicoli senza tasti sul volante)

Indicatori ed elementi di comando

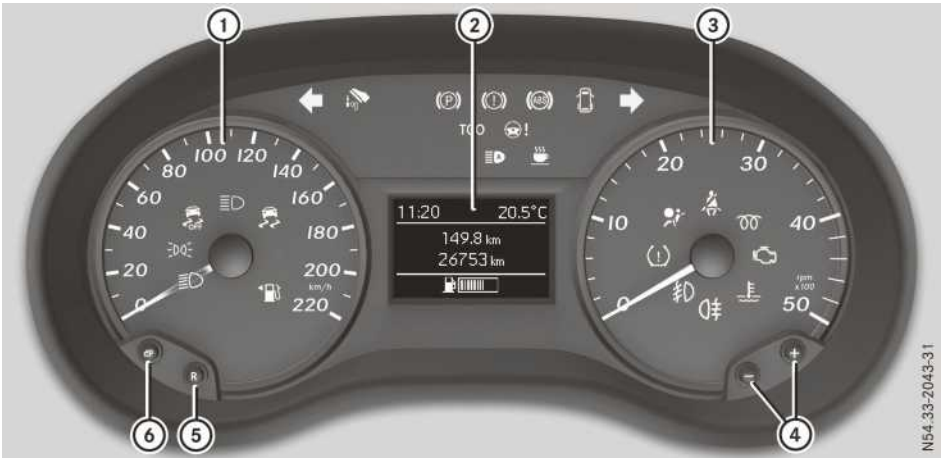

	Funzione	Pag.
①	Tachimetro	243
②	Display	245
③	Contagiri	243
④	⊕, ⊖ Regolazione dell'illuminazione della strumentazione Modifica di valori o impostazioni o scorrimento all'interno degli elenchi	243 244

	Funzione	Pag.
⑤	Ⓡ Selezione di un sottomenu o di valori	244
⑥	⊜ Selezione del menu o dell'indicazione visualizzata	244

ⓘ Informazioni relative alle indicazioni sul display della temperatura esterna o della temperatura del liquido di raffreddamento sono riportate al paragrafo

- "Indicatore della temperatura esterna" (▷ pagina 243)
- "Indicatore temperatura del liquido di raffreddamento" (▷ pagina 244)

Spie di controllo e di avvertimento

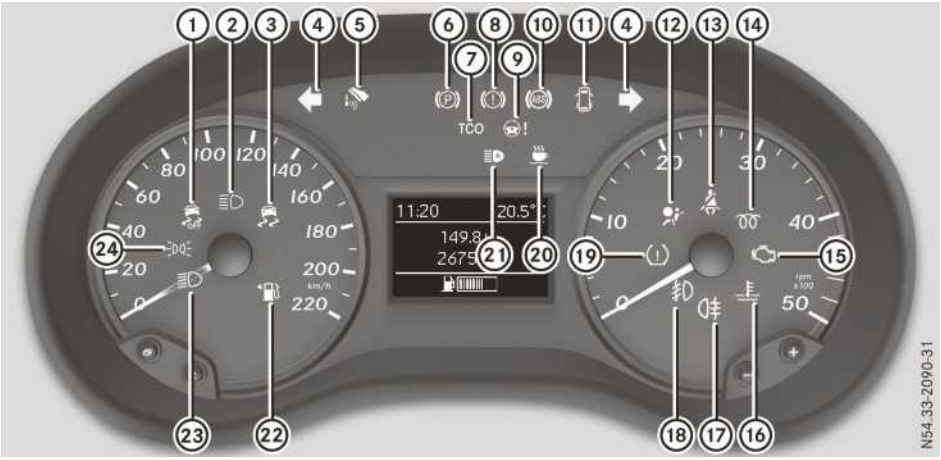

	Funzione	Pag.
①	ESP® OFF	314
②	Luci abbaglianti	128
③	ESP®	312
④	Luci lampeggianti	128
⑤	Frizione (cambio manuale)	320
⑥	Freno di stazionamento	195
⑦	TCO Tachigrafo	320
⑧	Frenata	311
⑨	Servosterzo	320
⑩	ABS	312
⑪	Porte	320
⑫	Sistema di ritenuta	52
⑬	Cintura di sicurezza	310
⑭	Preriscaldamento	176

	Funzione	Pag.
⑮	Diagnosi motore	315
⑯	Liquido di raffreddamento	315
⑰	Luci retronebbia	127
⑱	Luci fendinebbia	127
⑲	Controllo della pressione pneumatici	319
⑳	ATTENTION ASSIST	220
㉑	Sistema di assistenza abbaglianti adattivi	131
㉒	Riserva carburante	315
㉓	Luci anabbaglianti	127
㉔	Luci di posizione e illuminazione della targa	126

ⓘ I messaggi corrispondenti possono essere visualizzati anche sul display (▷ pagina 267).

Strumentazione (veicoli con tasti sul volante)

Indicatori ed elementi di comando



	Funzione	Pag.
①	Tachimetro	243
②	Display	253
③	Contagiri	243
④	Indicazione della temperatura del liquido di raffreddamento	244

	Funzione	Pag.
⑤	Livello del carburante Indicatore della posizione del tappo del serbatoio ◂: il tappo del serbatoio si trova sul lato sinistro.	
⑥	Regolazione dell'illuminazione della strumentazione	243

Informazioni relative all'indicazione sul display della temperatura esterna sono riportate al paragrafo "Indicazione della temperatura esterna" (▷ pagina 243).

Spie di controllo e di avvertimento

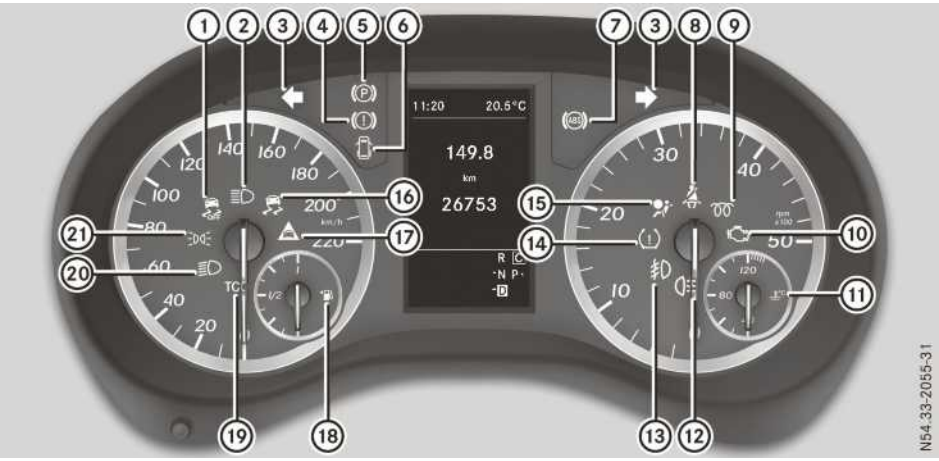

	Funzione	Pag.
①	ESP® OFF	314
②	Luci abbaglianti	128
③	Luce lampeggiante	128
④	Frenata	311
⑤	Freno di stazionamento	195
⑥	Porte	320
⑦	ABS	312
⑧	Cintura di sicurezza	310
⑨	Preriscaldamento	176
⑩	Diagnosi motore	315
⑪	Liquido di raffreddamento	315

	Funzione	Pag.
⑫	Luci retronebbia	127
⑬	Luci fendinebbia	127
⑭	Controllo della pressione pneumatici	319
⑮	Sistema di ritenuta	52
⑯	ESP®	312
⑰	Avvertimento della distanza	318
⑱	Riserva carburante	315
⑲	TCO Tachigrafo	320
⑳	Luci anabbaglianti	127
㉑	Luci di posizione e illuminazione della targa	126

ⓘ I messaggi corrispondenti possono essere visualizzati anche sul display (▷ pagina 286).

Volante con tasti



	Funzione	Pag.
①	Display	253
②	Rifiuto o fine della chiamata Uscita dalla rubrica telefonica o dalla memoria di ripetizione chiamata	258
	Esecuzione o accettazione della chiamata Commutazione sulla memoria di ripetizione chiamata	258
	+ − Modifica del volume	
	Disattivazione del volume	
	Veicoli con sistema di navigazione: attivazione del sistema di comando vocale di navigazione (vedi le Istruzioni d'uso del Costruttore)	
③	◀ ▶ Richiamo della barra del menu nel display e selezione del menu	251
	▲ ▼ Selezione del sottomenu o della funzione o scorrimento negli elenchi	251
	OK Conferma della selezione	251
	Disattivazione della visualizzazione dei messaggi sul display	286
	Indietro	251
	Veicoli con sistema di navigazione: disattivazione del sistema di comando vocale di navigazione (vedi le Istruzioni d'uso del Costruttore)	

ⓘ L'azionamento del sistema multimediale, del telefono e del sistema di comando vocale tramite i tasti sul lato destro del volante funziona con i sistemi audio e di navigazione Mercedes-Benz. In caso di utilizzo di un sistema audio o di navigazione di un altro produttore le funzioni descritte possono essere limitate o risultare addirittura non disponibili.

Consolle centrale

Gruppo di comandi



	Funzione	Pag.
①	Sistema audio (vedi le Istruzioni d'uso separate) e/o telaio di montaggio degli apparecchi	
②	Apertura e chiusura della porta scorrevole elettrica sul lato destro del veicolo	95
③	Riscaldamento autonomo	158
④	Attivazione e disattivazione della funzione ECO start/stop	179
⑤	Attivazione e disattivazione dell'impianto lampeggiatori di emergenza	129

	Funzione	Pag.
⑥	Attivazione e disattivazione dell'ESP®	81
⑦	Selezione del programma di marcia (cambio automatico)	186
⑧	Apertura e chiusura della porta scorrevole elettrica sul lato sinistro del veicolo	95
⑨	Spia di controllo PASSENGER AIR BAG OFF	53
⑩	Gruppo di comandi del sistema di climatizzazione	145
⑪	Media Interface con collegamento AUX e porta USB	

La disposizione e il numero dei tasti varia a seconda della dotazione del veicolo.

Gruppo comandi sul tetto

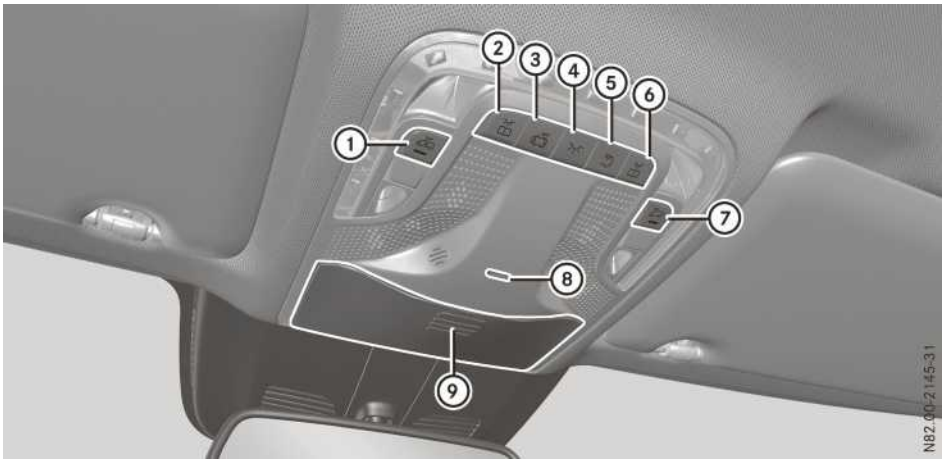

Gruppo comandi sul tetto Comfort (esempio)

	Funzione	Pag.
①	Disattivazione della protezione volumetrica dell'abitacolo	84
②	Accensione/spegnimento dello spot di lettura, lato sinistro	132
③	Attivazione/disattivazione del comando automatico delle luci dell'abitacolo	133
④	Attivazione/disattivazione dell'illuminazione nella zona anteriore dell'abitacolo	133
⑤	Attivazione/disattivazione dell'illuminazione dell'abitacolo nel vano posteriore/nel vano di carico	133

	Funzione	Pag.
⑥	Accensione/spegnimento dello spot di lettura, lato destro	132
⑦	Disattivazione della protezione antirimozione	83
⑧	Spia di controllo impianto d'allarme antifurto	83
⑨	Portaocchiali	334

La disposizione e il numero dei tasti varia a seconda della dotazione del veicolo.

Gruppo di comandi sulla porta

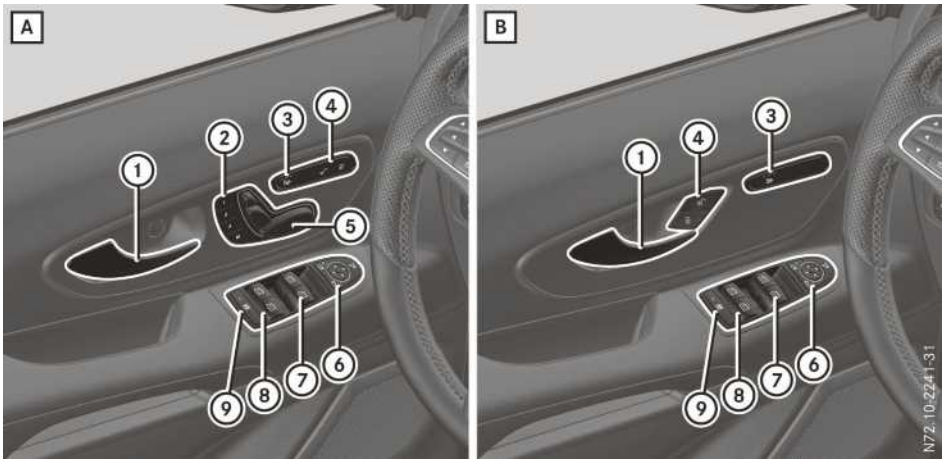

A Veicolo con sedili anteriori a regolazione elettrica
B Veicolo con sedili anteriori a regolazione meccanica

	Funzione	Pag.
①	Apertura porta	
②	M 1 2 3 Memorizzazione delle impostazioni del sedile	124
③	Riscaldamento dei sedili	120
④	Bloccaggio/sbloccaggio del veicolo	91
⑤	Regolazione elettrica del sedile	106
⑥	Apertura, chiusura e regolazione a comando elettrico dei retrovisori esterni	122
⑦	Abbassamento/sollevamento dei finestrini anteriori	100
⑧	Apertura/chiusura dei finestrini a compasso nel vano posteriore	100
⑨	Bloccaggio/sbloccaggio del comando del vano posteriore per i finestrini a compasso (sicura per bambini)	78

Informazioni utili

Le presenti Istruzioni d'uso descrivono tutti i modelli e gli equipaggiamenti di serie e a richiesta del veicolo disponibili al momento della chiusura redazionale delle stesse. Sono possibili differenze in funzione dei Paesi di destinazione del veicolo. Tenere presente che il veicolo potrebbe non essere dotato di tutte le funzioni descritte. Questo riguarda anche i sistemi e le funzioni rilevanti per la sicurezza.

Leggere le informazioni relative all'officina qualificata (▷ pagina 36).

Protezione degli occupanti

Sistema di ritenuta - Introduzione

Il sistema di ritenuta è in grado di proteggere gli occupanti dal rischio di impatto con i componenti dell'abitacolo in caso di incidente. Inoltre il sistema di ritenuta può anche ridurre le sollecitazioni sugli occupanti del veicolo in caso di incidente.

Il sistema di ritenuta è composto da

- Sistema di cinture di sicurezza
- Airbag
- Sistema di ritenuta per bambini
- Sistemi di fissaggio dei seggiolini

I componenti del sistema di ritenuta svolgono un'azione coordinata. Sono in grado di offrire una protezione supplementare solo se tutti gli occupanti del veicolo

- hanno allacciato correttamente la cintura di sicurezza (▷ pagina 55)
- hanno regolato correttamente il sedile e il poggiatesta (▷ pagina 104)

Il guidatore deve inoltre assicurarsi che il sedile lato guida si trovi nella posizione corretta rispetto ai pedali e al volante. A seconda dell'equipaggiamento del veicolo è possibile regolare il volante. Attenersi alle informazioni relative alla corretta posizione del sedile lato guida (▷ pagina 104).

Inoltre è necessario assicurarsi che l'airbag possa aprirsi liberamente in caso di attivazione (▷ pagina 57).

L'airbag integra la cintura di sicurezza allacciata correttamente. L'airbag, in quanto dispositivo di sicurezza supplementare, offre una protezione supplementare agli occupanti del veicolo in presenza di una situazione di incidente corrispondente. Se ad esempio in un incidente è sufficiente la protezione supplementare offerta dalla cintura di sicurezza, gli airbag non si attivano. Inoltre in caso di incidente si attivano solo gli airbag che offrono una protezione supplementare in presenza di una situazione di incidente corrispondente. In generale le cinture di sicurezza e gli airbag non offrono alcuna protezione da oggetti che penetrano nel veicolo dall'esterno.

Informazioni sul modo di funzionamento del sistema di ritenuta sono riportate al paragrafo "Attivazione dei pretensionatori e degli airbag" (▷ pagina 65).

Informazioni sui bambini a bordo e sui sistemi di ritenuta per bambini sono riportate al paragrafo "Bambini a bordo" (▷ pagina 68).

Avvertenze di sicurezza importanti

⚠ AVVERTENZA

In caso di modifiche apportate al dispositivo di ritenuta, il suo corretto funzionamento potrebbe risultare compromesso. In tal caso il dispositivo di ritenuta non è più in grado di proteggere gli occupanti del veicolo come previsto e potrebbe ad esempio non funzionare o attivarsi accidentalmente in caso di incidente. Sussiste un elevato pericolo di lesioni gravi o addirittura mortali!

Non modificare mai i componenti del dispositivo di ritenuta. Non eseguire interventi sul cablaggio, sui componenti elettronici o sui relativi software.

Se il veicolo deve essere adattato ad una persona portatrice di handicap fisici, rivolgersi ad un'officina qualificata. La Mercedes-Benz raccomanda a tal proposito di rivolgersi a uno dei suoi punti di assistenza.

Spia di avvertimento del sistema di ritenuta

Le funzioni del sistema di ritenuta vengono controllate dopo l'inserimento dell'accensione e a intervalli regolari a motore acceso. In questo modo possono essere rilevate tempestivamente eventuali anomalie.

Inserendo l'accensione, la spia di avvertimento del sistema di ritenuta nella strumentazione si accende Essa si spegne al più tardi qualche secondo dopo l'avviamento del veicolo. I componenti del sistema di ritenuta sono pronti per l'uso.

È presente un'anomalia se la spia di avvertimento del sistema di ritenuta

- non si accende inserendo l'accensione
- non si spegne dopo alcuni secondi a motore acceso
- si accende nuovamente a motore acceso

⚠ AVVERTENZA

Se il sistema di ritenuta è guasto, determinati suoi componenti potrebbero venire attivati accidentalmente oppure non attivarsi come previsto in caso di incidente. Ciò può riguardare ad esempio i pretensnionatori o gli airbag. Sussiste un maggiore pericolo di lesioni gravi o addirittura mortali.

Far controllare e riparare immediatamente il sistema di ritenuta presso un'officina qualificata.

Spia di controllo PASSENGER AIR BAG OFF



La spia di controllo PASSENGER AIR BAG OFF ① è parte integrante del sistema di disattivazione automatica dell'airbag lato passeggero.

Lo stato dell'airbag lato passeggero è identificabile in base alla spia di controllo PASSENGER AIR BAG OFF.

Se la spia di controllo PASSENGER AIR BAG OFF

- **è accesa**, l'airbag lato passeggero è disattivato. In caso di incidente esso non si attiva.
- **non è accesa**, l'airbag lato passeggero è attivato. Se in caso di incidente sono soddisfatti i criteri di attivazione, l'airbag lato passeggero si attiva.

A seconda della persona che occupa il sedile lato passeggero, l'airbag lato passeggero deve essere disattivato o attivato, vedi i punti seguenti. È necessario assicurarsi sempre di ciò prima e durante la marcia.

- **Bambini assicurati con un sistema di ritenuta per bambini rivolto in senso opposto alla marcia:** la spia di controllo PASSENGER AIR BAG OFF deve accendersi. L'airbag lato passeggero è disattivato. Attenersi assolutamente alle avvertenze riportate ai paragrafi "Disattivazione automatica dell'airbag lato passeggero" (▷ pagina 60) e "Bambini a bordo" (▷ pagina 68).
- **Bambini assicurati con un sistema di ritenuta per bambini rivolto nel senso di marcia:** in funzione del sistema di ritenuta per bambini installato, dell'età e della statura del bambino l'airbag lato passeggero viene disattivato o attivato. Attenersi pertanto assolutamente alle avvertenze riportate ai paragrafi "Disattivazione automatica dell'airbag lato passeggero" (▷ pagina 60) e "Bambini a bordo" (▷ pagina 68).
- **Tutte le altre persone:** la spia di controllo PASSENGER AIR BAG OFF deve essere spenta. L'airbag lato passeggero è attivato. A seconda della statura della persona sistemata sul sedile lato passeggero la spia di controllo PASSENGER AIR BAG OFF può accendersi. L'airbag lato passeggero è disattivato. In caso di incidente esso non si attiva. In questo caso la persona non deve utilizzare il sedile lato passeggero.

  Attenersi assolutamente alle avvertenze riportate ai paragrafi "Disattivazione automatica dell'airbag lato passeggero" (▷ pagina 60), "Cinture di sicurezza" (▷ pagina 54) e "Airbag" (▷ pagina 57). Qui sono riportate anche informazioni sulla corretta posizione del sedile.

Cinture di sicurezza

Introduzione

La cintura di sicurezza allacciata correttamente riduce in modo efficace il movimento degli occupanti del veicolo in caso di collisione o cappottamento. In questo modo diminuisce il rischio che gli occupanti del veicolo urtino contro parti dell'abitacolo o vengano proiettati all'esterno del veicolo. Inoltre le cinture di sicurezza trattengono gli occupanti del veicolo nella posizione più appropriata in vista dell'apertura degli airbag.

Il sistema delle cinture di sicurezza è composto da

- Cinture di sicurezza
- Pretensionatori per le cinture di sicurezza anteriori

  Se il veicolo è dotato di un airbag anteriore, il sistema delle cinture di sicurezza comprende anche un limitatore della forza di ritenuta della cintura per il corrispondente posto a sedere.

Se la cintura di sicurezza viene estratta in modo rapido o a scatti dall'apposito punto di rinvio, il riavvolgitore si blocca. La cintura non può più essere estratta.

In caso di collisione il pretensionatore tende la cintura di sicurezza affinché aderisca perfettamente al corpo. Non tira tuttavia l'occupante del veicolo verso lo schienale del sedile.

Il pretensionatore inoltre non corregge una posizione del sedile errata o il posizionamento di una cintura di sicurezza allacciata scorrettamente.

In caso di attivazione il limitatore della forza di ritenuta della cintura riduce la sollecitazione esercitata dalla cintura sull'occupante.

I limitatori della forza di ritenuta della cintura dei sedili anteriori intervengono in combinazione con gli airbag anteriori che assorbono una parte delle forze di decelerazione. In tal modo possono essere ridotte le sollecitazioni sugli occupanti del veicolo in caso di incidente.

! Se il sedile lato passeggero anteriore non è occupato, non inserire la linguetta di aggancio della cintura di sicurezza nella fibbia della cintura di sicurezza del sedile lato passeggero anteriore. Altrimenti, in caso di incidente, oltre agli altri sistemi può attivarsi anche il pretensionatore che successivamente deve essere sostituito.

Veicoli con panca lato passeggeri: i pretensionatori sul lato passeggero vengono attivati indipendentemente dalla condizione di bloccaggio della cintura di sicurezza.

Avvertenze di sicurezza importanti

⚠ AVVERTENZA

Se non è allacciata in modo corretto, la cintura di sicurezza non è in grado di svolgere la funzione protettiva prevista. Inoltre una cintura di sicurezza non allacciata correttamente può causare lesioni, ad esempio in caso di incidente, brusche frenate o improvvisi cambi di direzione. Sussiste un maggiore pericolo di lesioni gravi o addirittura mortali.

Assicurarsi sempre che tutti gli occupanti del veicolo abbiano allacciato correttamente la cintura di sicurezza e siano seduti correttamente.

I componenti del sistema di ritenuta svolgono un'azione coordinata. Sono in grado di offrire una protezione supplementare solo se tutti gli occupanti del veicolo

- hanno allacciato correttamente la cintura di sicurezza (▷ pagina 55)
- hanno regolato correttamente il sedile e il poggiatesta (▷ pagina 104)

⚠ AVVERTENZA

Se lo schienale non viene regolato in posizione quasi verticale, la cintura di sicurezza non può più svolgere la funzione protettiva prevista. In caso di frenata o di incidente è possibile scivolare sotto la cintura di sicurezza e subire lesioni, ad esempio all'addome o al collo. Sussiste un maggiore pericolo di lesioni gravi o addirittura mortali.

Prima di iniziare la marcia regolare il sedile in posizione corretta. Verificare sempre che lo schienale del sedile sia in posizione quasi verticale e che la parte superiore della cintura aderisca al centro della spalla.

⚠ AVVERTENZA

Le persone di statura inferiore a 1,50 m non sono in grado di allacciare correttamente la cintura di sicurezza senza idonei dispositivi di

ritenuta supplementari. Se non è allacciata in modo corretto, la cintura di sicurezza non è in grado di svolgere la funzione protettiva prevista. Inoltre una cintura di sicurezza non allacciata correttamente può causare lesioni, ad esempio in caso di incidente, brusche frenate o improvvisi cambi di direzione. Sussiste un maggiore pericolo di lesioni gravi o addirittura mortali.

Le persone di statura inferiore a 1,50 m devono essere sempre assicurate mediante idonei dispositivi di ritenuta supplementari.

Se a bordo del veicolo è presente un bambino di età inferiore a dodici anni e di statura inferiore a 1,50 m

- assicurarlo sempre in un sistema di ritenuta per bambini idoneo per il presente veicolo Mercedes-Benz. Il sistema di ritenuta per bambini deve essere adeguato alla sua età, al suo peso e alla sua statura
- attenersi assolutamente alle indicazioni e alle avvertenze di sicurezza riportate al paragrafo "Disattivazione automatica dell'airbag lato passeggero" (▷ pagina 60)
- attenersi assolutamente alle indicazioni e alle avvertenze di sicurezza riportate al paragrafo "Bambini a bordo" (▷ pagina 68) e alle istruzioni di montaggio e d'uso del produttore del sistema di ritenuta per bambini

⚠ AVVERTENZA

Le cinture di sicurezza non sono in grado di svolgere la funzione protettiva prevista se

- sono danneggiate, molto sporche o sono state modificate, candeggiate o colorate
- la fibbia è danneggiata o molto sporca
- sono state apportate modifiche ai pretensionatori, agli ancoraggi della cintura di sicurezza o agli avvolgitori.

In caso di incidente le cinture di sicurezza possono anche subire danni non visibili, ad esempio a causa di schegge di vetro. Le cinture di sicurezza modificate o danneggiate possono strapparsi o non funzionare, ad esempio in caso di incidente. I pretensionatori modificati possono attivarsi accidentalmente o non funzionare come previsto. Sussiste un maggiore pericolo di lesioni gravi o addirittura mortali.

Non modificare mai le cinture di sicurezza, i pretensionatori, gli ancoraggi della cintura di sicurezza o gli avvolgitori. Assicurarsi che le cinture di sicurezza non siano danneggiate, usurate o sporche. Dopo un incidente far controllare immediatamente le cinture di sicurezza in un'officina qualificata.

La Mercedes-Benz raccomanda di utilizzare cinture di sicurezza approvate dalla Casa per il modello di veicolo acquistato. In caso contrario decade il permesso di circolazione del veicolo.

Utilizzo corretto delle cinture di sicurezza

Attenersi alle avvertenze di sicurezza relative alla cintura di sicurezza (▷ pagina 54).

Prima di iniziare la marcia tutti gli occupanti del veicolo devono aver allacciato correttamente la cintura di sicurezza. Durante la marcia assicurarsi sempre che tutti gli occupanti del veicolo abbiano allacciato correttamente la cintura di sicurezza.

Durante l'allacciamento della cintura di sicurezza assicurarsi assolutamente che

- la linguetta di aggancio della cintura di sicurezza sia inserita solo nell'apposita fibbia corrispondente al posto a sedere
- la cintura di sicurezza aderisca perfettamente al corpo

  Evitare di indossare abiti ingombranti, ad esempio cappotti
- la cintura di sicurezza non sia attorcigliata

  Solo in tal caso le forze che intervengono possono essere distribuite sulla superficie della cintura
- la parte superiore della cintura passi sempre al centro della spalla

  La parte superiore della cintura non deve toccare il collo e non deve passare sotto il braccio o dietro la schiena. Se possibile, regolare l'altezza della cintura di sicurezza in base alla statura dell'occupante del veicolo.
- la cintura addominale aderisca perfettamente al corpo e passi il più in basso possibile all'altezza del bacino

  La cintura addominale deve sempre scorrere sulle ossa iliache e mai sul ventre o sull'ad-

dome. Soprattutto le donne in gravidanza devono prestarvi particolare attenzione. In caso di necessità premere la cintura addominale verso il basso sulle ossa iliache e tenderla mediante la parte superiore della cintura

- la cintura di sicurezza non scorra sopra oggetti taglienti, appuntiti o fragili

  Se tali oggetti si trovano in prossimità o all'interno degli indumenti, ad esempio penna, chiavi o occhiali, riporli in un luogo idoneo
- la cintura di sicurezza assicuri sempre una sola persona

  Non trasportare mai neonati o bambini piccoli in grembo a un occupante del veicolo. In caso di incidente potrebbero rimanere schiacciati tra l'occupante del veicolo e la cintura di sicurezza
- non vengano mai allacciati oggetti insieme a una persona

  Assicurarsi sempre anche che tra una persona e il sedile non vi siano oggetti, ad esempio cuscini.

Le cinture di sicurezza sono esclusivamente progettate per assicurare e trattenere persone. Per assicurare oggetti, bagagli o carichi attenersi sempre alle "Direttive per la sistemazione del carico sui veicoli" (▷ pagina 343).

Allacciamento e regolazione della cintura di sicurezza

Attenersi alle avvertenze di sicurezza relative alla cintura di sicurezza (▷ pagina 54) e alle avvertenze relative all'utilizzo corretto della cintura di sicurezza (▷ pagina 55).



Rappresentazione schematica

- ▶ Regolare il sedile (▷ pagina 104).
  Lo schienale del sedile deve trovarsi in posizione pressoché verticale.
- ▶ Estrarre la cintura di sicurezza dall'apposito punto di rinvio evitando di tirarla bruscamente e far scattare la linguetta di aggancio della cintura ② nella relativa fibbia ①.
  In alcuni casi le cinture di sicurezza lato guida e lato passeggero vengono tese automaticamente, vedi "Adattamento della cintura" (▷ pagina 56).
- ▶ Se necessario, tirare verso l'alto la cintura di sicurezza all'altezza del busto in modo che aderisca bene al corpo.

La parte superiore della cintura deve sempre passare al centro della spalla. Se necessario, regolare il punto di rinvio della cintura.

- ▶ **Sollevamento:** sollevare il punto di rinvio della cintura.
  Il punto di rinvio della cintura scatta nelle diverse posizioni.
- ▶ **Abbassamento:** tenendo premuto lo sbloccaggio del punto di rinvio della cintura ③ spingere verso il basso il punto di rinvio stesso.
- ▶ Rilasciare il dispositivo di sbloccaggio del punto di rinvio ③ nella posizione desiderata e assicurarsi che il punto di rinvio della cintura scatti in sede.

Rilascio della cintura di sicurezza

! Assicurarsi che la cintura di sicurezza sia completamente arrotolata. In caso contrario la cintura di sicurezza o la linguetta di aggancio possono rimanere incastrate nella porta o nel meccanismo del sedile. In tal caso la porta, i pannelli della porta e la cintura di sicurezza possono essere danneggiati. Le cinture di sicurezza danneggiate non possono più svolgere la loro funzione protettiva e devono essere sostituite. Recarsi in un'officina qualificata.

- ▶ Premere il tasto di rilascio sulla fibbia, trattenere la linguetta di aggancio, quindi riportare la cintura di sicurezza nella posizione iniziale.

Adattamento della cintura di sicurezza

L'adattamento della cintura di sicurezza è una funzione comfort integrata nel PRE-SAFE®. Con questa funzione è possibile adattare lo scorri-

mento della cintura di sicurezza sul sedile lato guida e lato passeggero al busto degli occupanti del veicolo.

A tal fine la cintura viene leggermente tesa se

- la linguetta di aggancio è scattata nella fibbia e
- l'accensione è inserita.

Se si rileva un'insufficiente aderenza della cintura al corpo dell'occupante, viene attivato l'adattamento della cintura e viene applicata una maggiore forza di ritenuta. Non trattenere la cintura di sicurezza.

La funzione di adattamento della cintura può essere attivata e disattivata:

- nei veicoli con tasti sul volante mediante il computer di bordo (▷ pagina 267)
- nei veicoli senza tasti sul volante presso un'officina qualificata.

Avvertimento delle cinture di sicurezza non allacciate per il guidatore e il passeggero anteriore

La spia di avvertimento delle cinture di sicurezza nella strumentazione richiama l'attenzione di tutti gli occupanti sull'obbligo di allacciare le cinture di sicurezza. La spia può rimanere accesa o lampeggiare. Inoltre si potrebbe attivare un segnale acustico di avvertimento.

La spia di avvertimento delle cinture di sicurezza ed il segnale acustico di avvertimento si spengono non appena il guidatore ed il passeggero anteriore hanno allacciato le cinture di sicurezza.

Veicoli senza airbag lato passeggero o con panca lato passeggeri anteriori: la spia di avvertimento delle cinture di sicurezza si spegne e il segnale acustico di avvertimento si disattiva non appena il guidatore ha allacciato le cinture di sicurezza.

Solo per determinati Paesi: la spia di avvertimento delle cinture di sicurezza si accende 6 secondi ogni volta che viene inserita l'accensione anche nel caso in cui il guidatore e il passeggero anteriore abbiano già allacciato le cinture di sicurezza. Dopo l'avviamento del motore la spia si spegne non appena il guidatore ed il passeggero anteriore allacciano la cintura di sicurezza.

Airbag

Introduzione

La sede di montaggio di un airbag è contrassegnata dalla dicitura AIRBAG.

L'airbag integra la cintura di sicurezza allacciata correttamente. Non sostituisce nella sua funzione la cintura di sicurezza. L'airbag offre una protezione supplementare in situazioni di incidente.

In caso di incidente non tutti gli airbag vengono attivati. I diversi sistemi airbag funzionano in maniera indipendente l'uno dall'altro (▷ pagina 65).

Nessun sistema oggi esistente è tuttavia in grado di escludere completamente la possibilità di subire lesioni anche mortali.

Non è possibile escludere completamente neanche il rischio di lesioni successive all'attivazione degli airbag a causa della velocità di apertura necessaria.

Avvertenze di sicurezza importanti

⚠ AVVERTENZA

In caso di scostamento dalla corretta posizione del sedile, l'airbag non è in grado di svolgere la funzione protettiva prevista e la sua attivazione potrebbe causare ulteriori lesioni. Sussiste un maggiore pericolo di lesioni gravi o mortali!

Per evitare rischi assicurarsi sempre che gli occupanti del veicolo

- abbiano allacciato correttamente le cinture di sicurezza, anche le donne in gravidanza
- siano seduti correttamente e mantengano la massima distanza dagli airbag
- rispettino le seguenti avvertenze.

Assicurarsi sempre che non siano presenti oggetti tra l'airbag e l'occupante del veicolo.

- Prima di iniziare la marcia regolare i sedili in posizione corretta. Verificare sempre che lo schienale del sedile sia in posizione quasi verticale. La parte centrale del poggiatesta deve sorreggere la testa all'incirca all'altezza degli occhi.
- Regolare il sedile lato guida e lato passeggero nella posizione più arretrata possibile. La

posizione del sedile lato guida deve consentire a chi si trova al volante di guidare il veicolo con la massima sicurezza.
- Afferrare il volante solo in corrispondenza del lato esterno della corona per non ostacolare l'apertura dell'airbag.
- Durante la marcia appoggiarsi sempre allo schienale del sedile. Non piegarsi in avanti né appoggiarsi alla porta o al finestrino laterale. In caso contrario ci si trova nella zona di apertura degli airbag.
- Mantenere sempre i piedi nel vano piedi nella zona antistante il sedile. Non appoggiare ad esempio i piedi sulla plancia. In caso contrario i piedi si trovano nella zona di apertura dell'airbag.
- Le persone di statura inferiore a 1,50 m devono essere sempre assicurate con un sistema di ritenuta adeguato alla loro statura. Fino a tale statura la cintura di sicurezza non può essere allacciata correttamente.

Se sono presenti bambini a bordo del veicolo, attenersi inoltre alle seguenti avvertenze.

- Assicurare sempre i bambini di età inferiore a dodici anni e di statura inferiore a 1,50 m con gli appositi sistemi di ritenuta.
- Montare i sistemi di ritenuta per bambini preferibilmente sui sedili posteriori.
- Assicurare un bambino in un sistema di ritenuta per bambini rivolto in senso opposto alla marcia sul sedile lato passeggero solo se l'airbag lato passeggero è disattivato. L'airbag lato passeggero è disattivato se la spia di controllo PASSENGER AIR BAG OFF rimane accesa (▷ pagina 53).
- Attenersi assolutamente alle indicazioni e alle avvertenze di sicurezza riportate ai paragrafi "Disattivazione automatica dell'airbag lato passeggero" e (▷ pagina 60) "Bambini a bordo" (▷ pagina 68) e alle istruzioni di montaggio e d'uso del costruttore del sistema di ritenuta per bambini.

Gli oggetti all'interno dell'abitacolo possono compromettere il corretto funzionamento di un airbag. Per evitare rischi successivi all'attivazione degli airbag dovuti alla velocità di apertura necessaria, prima di iniziare la marcia assicurarsi che

- non siano presenti altre persone, animali e oggetti tra l'occupante del veicolo e l'airbag
- non siano presenti oggetti tra sedile e porta o tra sedile e montante della porta (montante centrale)
- non siano appesi oggetti rigidi, ad esempio grucce appendiabiti, alle maniglie di sostegno o ai ganci appendiabiti
- non siano fissati accessori, ad esempio portalattine, nella zona di apertura degli airbag, ad esempio alle porte o ai finestrini laterali
- nelle tasche degli indumenti non siano riposti oggetti pesanti, a spigoli vivi o fragili. Sistemare tali oggetti in un luogo idoneo

⚠ AVVERTENZA

Se si apportano modifiche alla copertura di un airbag o vi si applicano oggetti, ad esempio adesivi, il corretto funzionamento dell'airbag potrebbe risultare compromesso. Sussiste un maggiore pericolo di lesioni!

Non apportare mai modifiche alla copertura dell'airbag, né applicarvi oggetti.

Veicoli con windowbag su tutte le file di sedili:

⚠ AVVERTENZA

Nelle porte sono presenti dei sensori per il comando degli airbag. Le modifiche o gli interventi non eseguiti a regola d'arte sulle porte o sui rivestimenti delle porte e le porte danneggiate possono compromettere il funzionamento dei sensori. In tal caso gli airbag potrebbero non essere più in grado di funzionare correttamente. Di conseguenza, gli airbag possono non essere più in grado di svolgere la funzione protettiva prevista. Sussiste un maggiore pericolo di lesioni!

Non modificare mai le porte o i relativi componenti. Far eseguire gli interventi sulle porte o sui rivestimenti delle porte in un'officina qualificata.

Airbag frontali

! Non riporre oggetti pesanti sul sedile lato passeggero. In caso contrario il sedile potrebbe essere riconosciuto come occupato. In caso di incidente i sistemi di ritenuta lato passeggero possono attivarsi e devono pertanto essere sostituiti.

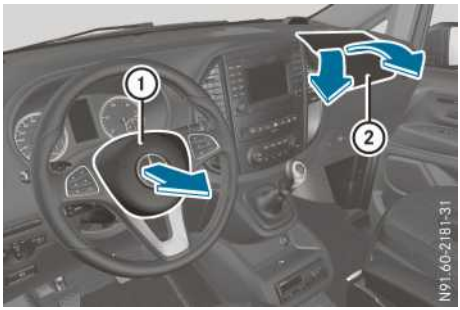

L'airbag lato guida ① si apre nella zona antistante il volante. L'airbag lato passeggero ② si apre nella zona antistante e sovrastante il cassetto portaoggetti e la consolle centrale.

In caso di attivazione gli airbag anteriori offrono una protezione supplementare per la testa e la gabbia toracica degli occupanti dei sedili anteriori.

Lo stato dell'airbag lato passeggero è identificabile in base alla spia di controllo PASSENGER AIR BAG OFF (▷ pagina 53).

L'airbag lato passeggero si attiva solo se

- il sistema di disattivazione automatica dell'airbag lato passeggero ha riconosciuto il sedile lato passeggero come occupato (▷ pagina 60). La spia di controllo PASSENGER AIR BAG OFF non è accesa (▷ pagina 61)
- la centralina di comando del sistema di ritenuta calcola un impatto di gravità elevata

Sidebag

Veicoli con panca lato passeggeri: questi veicoli non sono dotati di sidebag sul lato passeggero. La protezione supplementare offerta dal sidebag nelle situazioni di incidente previste non è disponibile. Per questa ragione aumenta il rischio che gli occupanti nelle situazioni di incidente previste urtino contro parti dell'abitacolo.

⚠ AVVERTENZA

I rivestimenti non idonei dei sedili possono ostacolare o impedire l'attivazione degli airbag integrati nei sedili. In tal caso gli airbag non sono più in grado di proteggere gli occupanti del veicolo come previsto. Inoltre la funzione di disattivazione automatica dell'airbag lato passeggero può risultare compromessa. Sussiste un maggiore pericolo di lesioni gravi o addirittura mortali.

Utilizzare solo rivestimenti dei sedili approvati dalla Mercedes-Benz per il sedile corrispondente.



I sidebag ① si aprono in corrispondenza dell'imbottitura laterale del sedile esterna dello schienale del sedile.

In caso di attivazione il sidebag offre una protezione supplementare per la gabbia toracica e il bacino. Non protegge tuttavia

- la testa
- il collo
- le braccia

Se la centralina di comando del sistema di ritenuta rileva un impatto frontale, viene attivato il sidebag che si trova sul lato della collisione.

Veicoli con disattivazione automatica dell'airbag lato passeggero: il sidebag lato passeggero anteriore si attiva quando

- il sedile lato passeggero viene riconosciuto come occupato oppure
- sul sedile lato passeggero la linguetta di aggancio della cintura è scattata nell'apposita fibbia.

Se la linguetta di aggancio della cintura è scattata nella relativa fibbia, il sidebag lato passeggero si attiva in presenza di una situazione di incidente corrispondente. In tal caso l'attiva-

zione avviene indipendentemente dal fatto che il sedile lato passeggero sia o meno occupato.

Windowbag

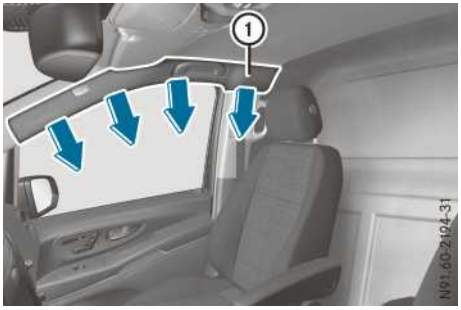

Windowbag sopra la porta anteriore (esempio)

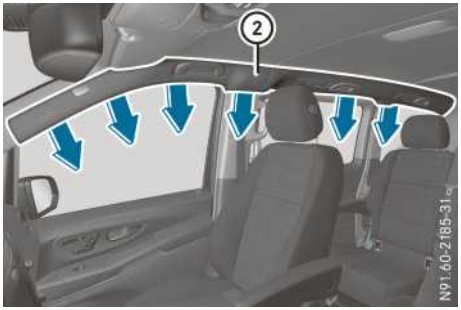

Windowbag per tutte le file di sedili (esempio)

I windowbag ① o ② sono integrati lateralmente nel telaio del tetto. I windowbag per tutte le file di sedili ② si sviluppano tra la porta anteriore (montante anteriore) e il finestrino laterale posteriore (secondo montante posteriore).

Il windowbag offre una protezione supplementare per la testa. Non protegge tuttavia il busto o le braccia.

Se la centralina di comando del sistema di ritenuta rileva un impatto frontale, viene attivato il windowbag che si trova sul lato della collisione.

In altre situazioni di incidente, se a titolo preventivo viene richiesta una protezione supplementare a quella fornita dalle cinture di sicurezza per gli occupanti del veicolo, può attivarsi un windowbag (▷ pagina 65).

Sistema di disattivazione automatica dell'airbag lato passeggero

Introduzione

Il sistema di disattivazione automatica dell'airbag lato passeggero non è disponibile nei veicoli con panca lato passeggeri anteriori.

Per il riconoscimento di un sistema di ritenuta per bambini sul sedile lato passeggero il sistema di disattivazione automatica dell'airbag lato passeggero classifica la persona seduta sul sedile lato passeggero. A seconda del risultato l'airbag lato passeggero viene attivato o disattivato. Se sul sedile lato passeggero è montato un sistema di ritenuta per bambini rivolto in senso opposto alla marcia, dopo l'autodiagnosi del sistema la spia di controllo PASSENGER AIR BAG OFF deve accendersi in modo fisso. L'airbag lato passeggero è disattivato.

In questo caso il sistema non disattiva

- il sidebag
- il windowbag
- il pretensionatore

Assicurarsi che il veicolo sia dotato del sistema di disattivazione automatica dell'airbag lato passeggero (▷ pagina 71). In caso contrario montare sempre il sistema di ritenuta per bambini su un sedile posteriore idoneo (▷ pagina 73).

Se in determinate situazioni viene montato un sistema di ritenuta per bambini sul sedile lato passeggero, attenersi assolutamente al corretto posizionamento del sistema di ritenuta per bambini. Non collocare mai oggetti, ad esempio cuscini, sotto o dietro il sistema di ritenuta per bambini. La superficie di appoggio del sistema di ritenuta per bambini deve poggiare interamente sul piano di seduta del sedile lato passeggero. Lo schienale del sistema di ritenuta per bambini rivolto nel senso di marcia deve appoggiare per quanto possibile integralmente contro lo schienale del sedile lato passeggero. Il sistema di ritenuta per bambini non deve entrare in contatto con il tetto o essere sollecitato dal poggiatesta. A tal fine adattare opportunamente l'inclinazione dello schienale del sedile e la regolazione del poggiatesta. Solo in questo modo è garantito il corretto funzionamento del sistema di disattivazione automatica dell'airbag lato passeggero. Attenersi sempre alle informazioni sul corretto posizionamento del sistema di ritenuta per bambini (▷ pagina 73) e alle istruzioni di montaggio del costruttore del sistema di ritenuta per bambini.

Funzionamento del sistema di disattivazione automatica dell'airbag lato passeggero



La disattivazione dell'airbag lato passeggero può essere rilevata in base alla spia di controllo PASSENGER AIR BAG OFF ①.

▶ Girare la chiave nel blocchetto di accensione portandola in posizione 1 o 2.
Il sistema esegue un autotest.

La spia di controllo PASSENGER AIR BAG OFF deve accendersi per circa sei secondi.

Successivamente la spia di controllo PASSENGER AIR BAG OFF visualizza lo stato dell'airbag lato passeggero. Se lo stato dell'airbag lato passeggero viene modificato durante la marcia, nella strumentazione può essere visualizzato un messaggio relativo all'airbag.

- Nei veicoli senza tasti sul volante (▷ pagina 270)
- Nei veicoli con tasti sul volante (▷ pagina 289)

Quando il sedile lato passeggero è occupato, prestare sempre attenzione alla spia di controllo PASSENGER AIR BAG OFF. Prima e durante la marcia assicurarsi del corretto stato dell'airbag lato passeggero.

Se la spia di controllo PASSENGER AIR BAG OFF

- **è accesa**, l'airbag lato passeggero è disattivato. In caso di incidente esso non si attiva.
- **non è accesa**, l'airbag lato passeggero è attivato. Se in caso di incidente sono soddisfatti i criteri di attivazione, l'airbag lato passeggero si attiva.

Se sul sedile lato passeggero è seduta una persona, questa deve

- aver allacciato correttamente la cintura di sicurezza
- portare lo schienale in posizione pressoché verticale appoggiando la schiena allo schienale del sedile
- sedersi possibilmente in modo che i piedi tocchino terra.

In caso di mancata osservanza di tali indicazioni da parte del passeggero anteriore, il sistema di disattivazione automatica dell'airbag lato passeggero può essere influenzato da alcuni fattori, ad esempio poiché il passeggero anteriore

- sposta il proprio peso appoggiandosi ai braccioli del veicolo
- è seduto in modo che il proprio peso sia sollevato dal piano di seduta.

In presenza di tali situazioni o di situazioni analoghe l'airbag lato passeggero può essere disattivato erroneamente. In questo caso la spia di controllo PASSENGER AIR BAG OFF è accesa in modo fisso. L'airbag lato passeggero non si attiva pertanto in caso di incidente.

⚠ AVVERTENZA

Se la spia di controllo PASSENGER AIR BAG OFF è accesa, l'airbag lato passeggero è disattivato. In caso di incidente esso non si attiva e non può pertanto fornire la protezione prevista. In tal caso una persona seduta sul sedile lato passeggero può ad esempio entrare a contatto con componenti dell'abitacolo del veicolo, in particolare se è seduta troppo vicino alla plancia. Sussiste un maggiore pericolo di lesioni gravi o addirittura mortali.

In caso di sedile lato passeggero occupato assicurarsi sempre che

- la classificazione della persona che occupa il sedile lato passeggero sia corretta e l'airbag lato passeggero sia disattivato o attivato in funzione della persona che occupa il sedile lato passeggero
- il sedile lato passeggero si trovi nella posizione più arretrata possibile
- la persona sia seduta correttamente.

Prima e durante la marcia assicurarsi del corretto stato dell'airbag lato passeggero.

⚠ AVVERTENZA

Se un bambino è assicurato ad un sistema di ritenuta per bambini sul sedile lato passeggero anteriore e la spia di controllo PASSENGER AIR BAG OFF è spenta, in caso di incidente l'airbag lato passeggero anteriore può attivarsi. Il bambino può essere colpito dall'airbag. Sussiste un maggiore pericolo di lesioni gravi o addirittura mortali.

In questo caso assicurarsi sempre che l'airbag lato passeggero anteriore sia disattivato. La spia di controllo PASSENGER AIR BAG OFF deve accendersi.

NON utilizzare MAI un sistema di ritenuta per bambini rivolto all'indietro su un sedile protetto frontalmente da un AIRBAG ATTIVO. Rischio di MORTE o LESIONI GRAVI per il BAMBINO.

⚠ AVVERTENZA

Se un bambino viene assicurato in un dispositivo di ritenuta per bambini rivolto nel senso di marcia e il sedile lato passeggero viene posizionato troppo vicino alla plancia, in caso di incidente il bambino

- può ad esempio entrare a contatto con componenti dell'abitacolo del veicolo se la spia di controllo PASSENGER AIR BAG OFF è accesa
- può essere colpito dall'airbag se la spia di controllo PASSENGER AIR BAG OFF è spenta.

Sussiste un maggiore pericolo di lesioni gravi o addirittura mortali.

Regolare sempre il sedile lato passeggero nella posizione più arretrata possibile. Assicurare sempre il posizionamento corretto della parte superiore della cintura dal punto di rinvio della cintura sul veicolo alla guida della cintura del dispositivo di ritenuta per bambini. La parte superiore della cintura deve scorrere dal punto di rinvio della cintura in avanti e verso il basso. Se necessario, regolare il punto di rinvio della cintura e il sedile lato passeggero. Attenersi sempre alle istruzioni di montaggio del costruttore del dispositivo di ritenuta per bambini.

Attenersi sempre anche alle informazioni specifiche del veicolo relative al corretto posizionamento del sistema di ritenuta per bambini (▷ pagina 73).

Se il sistema di disattivazione automatica dell'airbag lato passeggero rileva che

- il sedile lato passeggero non è occupato, la spia di controllo PASSENGER AIR BAG OFF si accende in modo fisso dopo l'autodiagnosi del sistema. Ciò indica che l'airbag lato passeggero è disattivato.
- il sedile lato passeggero è occupato da un bambino sistemato in un sistema di ritenuta per bambini rivolto in senso opposto alla marcia, la spia di controllo PASSENGER AIR BAG OFF si accende in modo fisso dopo l'autodiagnosi del sistema. Ciò indica che l'airbag lato passeggero è disattivato.

  Tuttavia, anche nel caso di un bambino sistemato in un sistema di ritenuta per bambini rivolto in senso opposto alla marcia, la spia di controllo PASSENGER AIR BAG OFF può spegnersi dopo l'autodiagnosi del sistema. Ciò indica che l'airbag lato passeggero è attivato. L'esito della classificazione dipende, tra l'altro, dal sistema di ritenuta per bambini e dalla statura del bambino. In tal caso montare il sistema di ritenuta per bambini su un sedile posteriore idoneo.
- il sedile lato passeggero è occupato da un bambino sistemato in un sistema di ritenuta per bambini rivolto nel senso di marcia. In tal caso, a seconda dell'esito della classificazione, dopo l'autodiagnosi del sistema la spia di controllo PASSENGER AIR BAG OFF si accende in modo fisso oppure si spegne. L'esito della classificazione dipende, tra l'altro, dal sistema di ritenuta per bambini e dalla statura del bambino.

  Regolare il sedile lato passeggero nella posizione più arretrata possibile. Attenersi sempre anche alle avvertenze riportate ai paragrafi "Sistemi di ritenuta per bambini sul sedile lato passeggero" (▷ pagina 71) e "Posizionamento corretto del sistema di ritenuta per bambini" (▷ pagina 73). In alternativa è possibile utilizzare il sistema di ritenuta per bambini su un sedile posteriore idoneo.

- il sedile lato passeggero è occupato da una persona di bassa statura (ad esempio un ragazzo di giovane età o un adulto di corporatura minuta), la spia di controllo PASSENGER AIRBAG OFF dopo l'autodiagnosi del sistema si accende in modo fisso oppure si spegne a seconda dell'esito della classificazione.
  - Se la spia di controllo PASSENGER AIR BAG OFF è spenta, regolare il sedile lato passeggero nella posizione più arretrata possibile. In alternativa, una persona di bassa statura può sedersi su un sedile posteriore.
  - Se la spia di controllo PASSENGER AIR BAG OFF è accesa, le persone di bassa statura non devono occupare il sedile lato passeggero.
- il sedile lato passeggero è occupato da un adulto o da una persona di statura corrispondente; in tal caso dopo l'autodiagnosi del sistema la spia di controllo PASSENGER AIR BAG OFF si spegne. Ciò indica che l'airbag lato passeggero è attivato.

Se a bordo del veicolo viaggiano bambini, attenersi assolutamente alle avvertenze riportate al paragrafo "Bambini a bordo" (▷ pagina 68).

Se nel sistema di disattivazione automatica dell'airbag lato passeggero è presente un'anomalia, la spia di avvertimento rossa del sistema di ritenuta nella strumentazione e la spia di controllo PASSENGER AIRBAG OFF si accendono contemporaneamente. In tal caso l'airbag lato passeggero è disattivato e non si attiva in caso di incidente. Far controllare e riparare immediatamente il sistema di disattivazione automatica dell'airbag lato passeggero presso un'officina qualificata. La Mercedes-Benz raccomanda di rivolgersi a uno dei suoi punti di assistenza

Se il sedile lato passeggero, il rivestimento del sedile o l'imbottitura sono danneggiati, far eseguire gli interventi necessari presso un'officina qualificata. La Mercedes-Benz raccomanda di rivolgersi a uno dei suoi punti di assistenza

Per motivi di sicurezza la Mercedes-Benz raccomanda di utilizzare solamente un sistema di ritenuta per bambini controllato e approvato dalla Mercedes-Benz in abbinamento al sistema di disattivazione automatica dell'airbag lato passeggero.

Autodiagnosi del sistema

⚠ PERICOLO

Se la spia di controllo PASSENGER AIR BAG OFF non si accende durante l'autodiagnosi del sistema, il sistema è guasto. L'airbag lato passeggero può venire attivato accidentalmente oppure non attivarsi nel caso di incidenti nei quali si producano elevate forze di decelerazione del veicolo. Sussiste un pericolo di lesioni gravi o addirittura mortali!

In tal caso il sedile lato passeggero non può essere utilizzato da nessuno. Non montare alcun dispositivo di ritenuta per bambini sul sedile lato passeggero. Far controllare e riparare immediatamente il sistema di disattivazione automatica dell'airbag lato passeggero presso un'officina qualificata.

⚠ AVVERTENZA

Se la spia di controllo PASSENGER AIR BAG OFF rimane accesa dopo l'autodiagnosi del sistema, l'airbag lato passeggero è disattivato. Esso non si attiva in caso di incidente. In tal caso l'airbag lato passeggero non è in grado di svolgere la funzione protettiva prevista, ad esempio se il sedile lato passeggero è occupato da una persona.

Tale persona può ad esempio entrare a contatto con componenti dell'abitacolo del veicolo, in particolare se è seduta troppo vicino alla plancia. Sussiste un maggiore pericolo di lesioni gravi o addirittura mortali.

In caso di sedile lato passeggero occupato assicurarsi sempre che

- la classificazione della persona che occupa il sedile lato passeggero sia corretta e l'airbag lato passeggero sia disattivato o attivato in funzione della persona che occupa il sedile lato passeggero
- la persona sia seduta correttamente ed abbia allacciato correttamente la cintura di sicurezza
- il sedile lato passeggero si trovi nella posizione più arretrata possibile.

Se la spia di controllo PASSENGER AIR BAG OFF rimane erroneamente accesa, il sedile lato passeggero non può essere utilizzato da nessuno. Non montare alcun dispositivo di ritenuta per bambini sul sedile lato passeggero. Far controllare e riparare immediatamente il sistema di disattivazione automatica dell'airbag lato passeggero in un'officina qualificata.

⚠ AVVERTENZA

Gli oggetti posizionati tra il cuscino e il dispositivo di ritenuta per bambini possono interferire con il funzionamento del sistema di disattivazione automatica dell'airbag lato passeggero. In caso di incidente l'airbag lato passeggero non è pertanto in grado di funzionare correttamente. Sussiste un maggiore pericolo di lesioni gravi o addirittura mortali.

Non collocare oggetti tra il cuscino e il dispositivo di ritenuta per bambini. La superficie di appoggio del dispositivo di ritenuta per bambini deve poggiare interamente sul sedile lato passeggero. Lo schienale del dispositivo di ritenuta per bambini rivolto nel senso di marcia deve appoggiare per quanto possibile integralmente contro lo schienale del sedile lato passeggero. Attenersi scrupolosamente alle istruzioni di montaggio del costruttore del dispositivo di ritenuta per bambini.

Dopo l'autodiagnosi del sistema la spia di controllo PASSENGER AIR BAG OFF passa a indicare lo stato dell'airbag lato passeggero (▷ pagina 61).

Ulteriori informazioni sono riportate al paragrafo "Problemi con il sistema di disattivazione automatica dell'airbag lato passeggero" (▷ pagina 64).

Problemi con il sistema di disattivazione automatica dell'airbag lato passeggero

Attenersi assolutamente alle avvertenze riportate al paragrafo "Autodiagnosi del sistema" (▷ pagina 63).

Problema	Possibili cause/conseguenze e ▶ Consigli
La spia di controllo PASSENGER AIR BAG OFF si accende e rimane accesa anche se il sedile lato passeggero è occupato da un adulto o da una persona di statura corrispondente.	La classificazione della persona che occupa il sedile lato passeggero è errata. ▶ Assicurarsi che i requisiti per la classificazione corretta della persona che occupa il sedile lato passeggero siano soddisfatti (▷ pagina 61). ▶ Se la spia di controllo PASSENGER AIR BAG OFF rimane accesa, il sedile lato passeggero non può essere utilizzato da nessuno. ▶ Far controllare tempestivamente il sistema di disattivazione automatica dell'airbag lato passeggero in un'officina qualificata.
La spia di controllo PASSENGER AIRBAG OFF non si accende e/o non resta accesa. Il sedile lato passeggero è • vuoto • occupato da un sistema di ritenuta per bambini rivolto in senso opposto alla marcia	Nel sistema di disattivazione automatica dell'airbag lato passeggero è presente un'anomalia. ▶ Assicurarsi che tra il sedile e il sistema di ritenuta per bambini non sia interposto alcun oggetto. ▶ Assicurarsi che la superficie di appoggio del sistema di ritenuta per bambini sia interamente a contatto con il piano di seduta del sedile lato passeggero. ▶ Durante il montaggio del sistema di ritenuta per bambini verificare che la cintura di sicurezza sia tesa. Non mettere in tensione la cintura di sicurezza regolando il sedile lato passeggero. In tal caso la cintura di sicurezza e il sistema di ritenuta per bambini possono tendersi in modo eccessivo. ▶ Controllare la correttezza del montaggio del sistema di ritenuta per bambini. ▶ Assicurarsi che nessun oggetto appoggiato sul sedile possa esercitare un peso aggiuntivo. ▶ Se la spia di controllo PASSENGER AIR BAG OFF rimane spenta, non montare nessun sistema di ritenuta per bambini sul sedile lato passeggero. In tal caso montare il sistema di ritenuta per bambini su un sedile posteriore idoneo. ▶ Far controllare tempestivamente il sistema di disattivazione automatica dell'airbag lato passeggero in un'officina qualificata.

Attivazione dei pretensionatori e degli airbag

Avvertenze di sicurezza importanti

⚠ AVVERTENZA

Dopo l'apertura di un airbag, i suoi componenti raggiungono una temperatura elevata. Sussiste il pericolo di lesioni!

Non toccare i componenti dell'airbag. Far sostituire immediatamente gli airbag che si sono attivati presso un'officina qualificata.

⚠ AVVERTENZA

Dopo l'attivazione mediante dispositivi pirotecnici, i pretensionatori non sono più funzionanti e non possono pertanto svolgere la funzione protettiva prevista. Sussiste un maggiore pericolo di lesioni gravi o addirittura mortali.

Far sostituire immediatamente i pretensionatori attivati mediante dispositivi pirotecnici in un'officina qualificata.

Dopo un eventuale incidente la Mercedes-Benz raccomanda di far trainare il veicolo fino all'officina qualificata più vicina. Ciò vale in partico-

lare dopo l'attivazione di un pretensionatore o di un airbag.

Il pretensionamento della cintura di sicurezza attivato dal PRE-SAFE® in una situazione di pericolo avviene mediante un motore elettrico. Questa procedura è reversibile.

L'attivazione dei pretensionatori o degli airbag causa una detonazione e può essere accompagnata dalla fuoriuscita di pulviscolo. La spia di avvertimento del sistema di ritenuta si accende.

Salvo casi eccezionali, la detonazione non causa danni all'udito. Il pulviscolo fuoriuscito in generale non è nocivo alla salute ma potrebbe provocare problemi respiratori di breve durata in soggetti affetti da asma o da insufficienze dell'apparato respiratorio. Per evitare problemi respiratori abbandonare immediatamente il veicolo o abbassare il finestrino se ciò può essere effettuato in modo sicuro.

Modo di funzionamento

In caso di impatto, nella prima fase della collisione la centralina di comando del sistema di ritenuta rileva i principali dati fisici della decelerazione o dell'accelerazione del veicolo come ad esempio

- durata
- direzione
- intensità

In caso di impatto frontale o tamponamento, in base a tale valutazione la centralina di comando del sistema di ritenuta attiva i pretensionatori.

Un pretensionatore può essere attivato solo se

- l'accensione è inserita
- i componenti del sistema di ritenuta sono pronti per l'uso. Ulteriori informazioni sono riportate al paragrafo "Spia di avvertimento del sistema di ritenuta" (▷ pagina 52)
- sul relativo sedile anteriore la linguetta di aggancio della cintura è scattata nell'apposita fibbia

Veicoli con panca lato passeggeri: i pretensionatori sul lato passeggero vengono attivati indipendentemente dalla condizione di bloccaggio della cintura di sicurezza.

Se la centralina di comando del sistema di ritenuta rileva una gravità dell'impatto superiore, in determinate situazioni di impatto frontale vengono attivati in modo indipendente ulteriori componenti del sistema di ritenuta:

- Airbag anteriori
- Windowbag, se a titolo preventivo viene richiesta una protezione supplementare a quella fornita dalle cinture di sicurezza per gli occupanti del veicolo

Nei veicoli con disattivazione automatica dell'airbag lato passeggero: a seconda della persona che occupa il sedile lato passeggero, l'airbag lato passeggero è disattivato o attivato. Solo se la spia di controllo PASSENGER AIR BAG OFF è spenta, l'airbag lato passeggero può attivarsi in caso di incidente. Attenersi alle informazioni relative alla spia di controllo PASSENGER AIR BAG OFF (▷ pagina 53).

Il veicolo è dotato di airbag anteriori a due stadi. Nella prima soglia di attivazione l'airbag anteriore si riempie di gas propellente. Se entro pochi millesimi di secondo viene raggiunta la seconda soglia di attivazione, l'airbag anteriore si riempie della quantità massima di gas propellente.

Le soglie di attivazione dei pretensionatori e degli airbag vengono determinate in base alla valutazione delle decelerazioni o delle accelerazioni che si creano in vari punti del veicolo. Tale processo ha scopo preventivo. L'attivazione deve avvenire per tempo, nella fase iniziale dell'impatto.

La decelerazione o l'accelerazione del veicolo e la direzione dell'urto vengono stabilite essenzialmente in base

- alla ripartizione della forza frenante durante l'impatto
- all'angolo di collisione
- alla deformabilità del veicolo
- alle caratteristiche dell'oggetto che entra in collisione con il veicolo

I fattori che possono essere osservati o misurati solo dopo la collisione non possono influire sull'attivazione dell'airbag e non rappresentano pertanto un indice di attivazione.

Il veicolo può subire notevoli deformazioni senza l'attivazione di alcun airbag, se ad esempio l'impatto ha riguardato solo parti del veicolo facilmente deformabili, ma non ha causato una elevata decelerazione. Viceversa, un airbag può attivarsi anche se il veicolo presenta solo ridotte deformazioni, ad esempio quando nella collisione sono interessati componenti particolarmente rigidi del veicolo, come i longheroni longitudinali, e la decelerazione che ne deriva è sufficiente per la loro attivazione.

Se la centralina di comando del sistema di ritenuta rileva un impatto laterale, i corrispondenti componenti del sistema di ritenuta vengono attivati in modo indipendente l'uno dall'altro.

- Sidebag sul lato della collisione, indipendentemente dal pretensionatore e dall'utilizzo della cintura di sicurezza

  Veicoli con disattivazione automatica dell'airbag lato passeggero: il sidebag lato passeggero si attiva quando
  - il sedile lato passeggero viene riconosciuto come occupato oppure
  - sul sedile lato passeggero la linguetta di aggancio della cintura è scattata nell'apposita fibbia.
- Windowbag sul lato della collisione, indipendentemente dall'utilizzo della cintura di sicurezza e dal fatto che il sedile lato passeggero sia o meno occupato
- Pretensionatori, se in tale situazione a titolo preventivo viene richiesta una protezione supplementare per gli occupanti del veicolo

ⓘ In caso di incidente non tutti gli airbag vengono attivati. I diversi sistemi di airbag funzionano in maniera indipendente l'uno dall'altro.

Il funzionamento degli airbag è definito dalla gravità dell'impatto rilevata, in particolare dalla decelerazione o dall'accelerazione del veicolo e dalla specifica tipologia di incidente:

- impatto frontale
- impatto laterale

PRE-SAFE® (protezione preventiva degli occupanti)

Introduzione

In determinate situazioni di pericolo il PRE-SAFE® interviene in modo preventivo per proteggere gli occupanti.

Avvertenze di sicurezza importanti

! Accertarsi che nel vano piedi o dietro i sedili non vi siano oggetti. In caso contrario sussiste il pericolo che i sedili e/o gli oggetti vengano danneggiati dall'attivazione del PRE-SAFE®.

Nonostante il veicolo sia equipaggiato con il sistema PRE-SAFE®, non è possibile escludere lesioni in caso di incidenti. Adeguare sempre il proprio stile di guida alle condizioni stradali e atmosferiche del momento e mantenere una distanza di sicurezza adeguata. Guidare con prudenza.

Funzione

Il PRE-SAFE® è in grado di riconoscere determinate condizioni di marcia critiche e intervenire in modo preventivo per proteggere gli occupanti. Il PRE-SAFE® può eseguire i seguenti interventi indipendentemente l'uno dall'altro:

- pretensionamento delle cinture di sicurezza anteriori
- in caso di sbandamento del veicolo, sollevamento dei finestrini laterali
- nei veicoli dotati di funzione Memory: impostazione di una posizione ottimale del sedile quando il sedile lato passeggero si trova in una posizione sfavorevole.

Se la situazione di pericolo è stata superata e non si è verificato alcun incidente, il sistema PRE-SAFE® allenta il pretensionamento delle cinture. Successivamente è possibile annullare le impostazioni effettuate dal PRE-SAFE®.

Se il pretensionamento delle cinture non diminuisce:

▶ Far arretrare leggermente la posizione dello schienale o del sedile a veicolo fermo.
Il pretensionamento delle cinture si riduce e la staffa di chiusura si allenta.

L'adattamento della cintura di sicurezza è una funzione comfort integrata nel PRE-SAFE®. Informazioni relative alla funzione comfort sono riportate al paragrafo "Adattamento della cintura" (▷ pagina 56).

Misure di sicurezza automatiche dopo l'incidente

Immediatamente dopo un incidente, a seconda della tipologia e della gravità dell'impatto, possono essere attivate le seguenti misure di sicurezza:

- attivazione dell'impianto lampeggiatori di emergenza
- attivazione dell'illuminazione di emergenza nell'abitacolo

- sbloccaggio delle porte del veicolo
- abbassamento dei finestrini laterali anteriori
- attivazione della modalità di ricircolo dell'aria
- disattivazione della climatizzazione
- spegnimento del motore e disattivazione dell'alimentazione di carburante

Bambini a bordo

Avvertenze di sicurezza importanti

Le statistiche sugli infortuni evidenziano che assicurare i bambini ai sedili posteriori è più sicuro che assicurarli ai sedili anteriori. Per questa ragione la Mercedes-Benz raccomanda vivamente di montare preferibilmente il sistema di ritenuta per bambini su un sedile posteriore, poiché di norma lì il bambino gode di una maggiore protezione.

Se a bordo del veicolo è presente un bambino di età inferiore a dodici anni e di statura inferiore a 1,50 m

- assicurarlo sempre con un sistema di ritenuta per bambini idoneo per i veicoli Mercedes-Benz. Il sistema di ritenuta per bambini deve essere adeguato alla sua età, al suo peso e alla sua statura
- attenersi assolutamente alle indicazioni e alle avvertenze di sicurezza riportate nel presente paragrafo e alle istruzioni di montaggio del costruttore del sistema di ritenuta per bambini
- attenersi assolutamente alle indicazioni e alle avvertenze di sicurezza relative alla disattivazione automatica dell'airbag lato passeggero (▷ pagina 60)

⚠ AVVERTENZA

Se si lasciano dei bambini incustoditi nel veicolo, c'è il rischio che mettano il veicolo in movimento ad esempio

- rilasciando il freno di stazionamento
- disinserendo la posizione di parcheggio **P** del cambio automatico o portando il cambio manuale in folle
- avviando il motore.

Inoltre potrebbero azionare gli equipaggiamenti del veicolo e rimanere incastrati. Sussiste il pericolo di incidenti e di lesioni!

Quando ci si allontana dal veicolo, portare sempre con sé la chiave e bloccare il veicolo. Non lasciare mai incustoditi i bambini nel veicolo.

⚠ AVVERTENZA

Se le persone – in particolare i bambini – vengono esposte all'azione prolungata del calore o del freddo, sussiste il pericolo di lesioni gravi o mortali! Non lasciare mai persone incustodite - in particolare bambini - all'interno del veicolo.

⚠ AVVERTENZA

Se il dispositivo di ritenuta per bambini viene esposto direttamente ai raggi solari, i relativi componenti potrebbero surriscaldarsi. I bambini potrebbero riportare ustioni toccando tali componenti, in particolare gli elementi metallici del dispositivo di ritenuta per bambini. Sussiste il pericolo di lesioni!

Se ci si allontana dal veicolo insieme al bambino, prestare sempre attenzione che il dispositivo di ritenuta per bambini non sia esposto direttamente ai raggi solari. Proteggerlo ad esempio con una coperta. Se il dispositivo di ritenuta per bambini è stato esposto direttamente ai raggi solari, lasciarlo raffreddare prima di assicurarvi il bambino. Non lasciare mai i bambini incustoditi all'interno del veicolo.

Assicurarsi sempre che tutti gli occupanti del veicolo abbiano allacciato correttamente la cintura di sicurezza e siano seduti correttamente. Prestare particolare attenzione soprattutto in presenza di bambini a bordo.

Attenersi alle avvertenze di sicurezza relative alla cintura di sicurezza (▷ pagina 54) e alle avvertenze relative all'utilizzo corretto della cintura di sicurezza (▷ pagina 55).

Sistema di ritenuta per bambini

Attenersi assolutamente alle indicazioni sulla destinazione d'uso del sistema di ritenuta per bambini (▷ pagina 73).

Per motivi di sicurezza la Mercedes-Benz consiglia di utilizzare solo sistemi di ritenuta per bambini raccomandati dalla Casa (▷ pagina 75).

⚠ AVVERTENZA

Se il dispositivo di ritenuta per bambini non è stato montato correttamente su un sedile adatto, non è in grado di svolgere la funzione protettiva prevista. In caso di incidente, frenate o improvvisi cambi di direzione i bambini possono non essere trattenuti. Sussiste un maggiore pericolo di lesioni gravi o mortali!

Attenersi alle istruzioni di montaggio del costruttore e utilizzare il dispositivo di ritenuta per bambini esclusivamente per la sua destinazione d'uso. Assicurarsi che l'intera superficie di appoggio del dispositivo di ritenuta per bambini sia sempre a contatto con il cuscino del sedile. Non collocare mai oggetti sotto o dietro il dispositivo di ritenuta per bambini, ad esempio un cuscino. Utilizzare i dispositivi di ritenuta per bambini solo con la fodera originale prevista. Sostituire i rivestimenti danneggiati esclusivamente con rivestimenti originali.

⚠ AVVERTENZA

Se un dispositivo di ritenuta per bambini rivolto in senso opposto alla marcia viene montato erroneamente in direzione di marcia, non è in grado di svolgere la funzione protettiva prevista. Questo caso può verificarsi ad esempio se un dispositivo di ritenuta per bambini rivolto in senso opposto alla marcia viene montato su un sedile posteriore impostato in direzione opposta al senso di marcia. In caso di incidente, ad esempio, il bambino non verrebbe trattenuto. Sussiste un elevato pericolo di lesioni gravi o addirittura mortali!

Impostare sempre il sedile posteriore in direzione di marcia prima di montare un dispositivo di ritenuta per bambini rivolto in senso opposto alla marcia.

⚠ AVVERTENZA

Se il dispositivo di ritenuta per bambini non è montato correttamente o non è fissato in modo sicuro, potrebbe staccarsi in caso di incidenti, frenate o improvvisi cambi di direzione. Il dispositivo di ritenuta per bambini potrebbe essere proiettato all'interno dell'abitacolo e colpire gli occupanti del veicolo. Sussiste un elevato pericolo di lesioni e di morte!

Montare sempre correttamente i dispositivi di ritenuta per bambini anche se inutilizzati. Attenersi scrupolosamente alle istruzioni di montaggio del costruttore del dispositivo di ritenuta per bambini.

Ulteriori informazioni sull'alloggiamento sicuro di oggetti e bagagli o del carico sono riportate al paragrafo "Direttive per la sistemazione del carico sui veicoli" (▷ pagina 343) (▷ pagina 343).

⚠ AVVERTENZA

In caso di danneggiamento o di sollecitazione a seguito di un incidente, i dispositivi di ritenuta per bambini o i relativi sistemi di fissaggio non sono più in grado di svolgere la funzione protettiva prevista. In caso di incidente, frenate o improvvisi cambi di direzione i bambini possono non essere trattenuti. Sussiste un maggiore pericolo di lesioni gravi o mortali!

Sostituire immediatamente i dispositivi di ritenuta per bambini danneggiati o che abbiano subìto forti sollecitazioni nel corso di un incidente. Far controllare i sistemi di fissaggio dei dispositivi di ritenuta per bambini in un'officina qualificata prima di montare nuovamente il dispositivo di ritenuta per bambini.

I sistemi di ancoraggio dei sistemi di ritenuta per bambini sono

- il sistema di cinture di sicurezza
- le staffe di fissaggio ISOFIX
- gli ancoraggi Top Tether

Se in determinate situazioni viene montato un sistema di ritenuta per bambini sul sedile lato passeggero, attenersi assolutamente alle avvertenze riportate al paragrafo "Sistema di ritenuta per bambini sul sedile lato passeggero" (▷ pagina 71).

Prestare attenzione alle targhette di avvertimento presenti nell'abitacolo del veicolo e sul sistema di ritenuta per bambini.

ⓘ Per la pulizia dei sistemi di ritenuta per bambini raccomandati dalla Mercedes-Benz si consiglia di utilizzare prodotti Mercedes-Benz per la cura del veicolo. Informazioni in merito sono reperibili presso qualsiasi officina qualificata.

Fissaggio del seggiolino ISOFIX

⚠ **AVVERTENZA**

Per i sistemi di ritenuta per bambini ISOFIX, con cui il bambino viene assicurato con la cintura di sicurezza integrata del sistema di ritenuta per bambini, la massa totale a terra del bambino e del sistema di ritenuta per bambini è di 33 kg.

Se il bambino e il sistema di ritenuta per bambini hanno un peso complessivo superiore a 33 kg, il sistema di ritenuta per bambini ISOFIX con cintura di sicurezza integrata non offre più l'effetto protettivo adeguato. I sistemi di fissaggio del seggiolino per bambini ISOFIX possono risultare sovraccaricati e il bambino potrebbe ad esempio non essere trattenuto in caso di incidente. Sussiste un maggiore pericolo di lesioni gravi o addirittura mortali.

Se il bambino e il sistema di ritenuta per bambini hanno un peso complessivo superiore a 33 kg, utilizzare solo un sistema di ritenuta per bambini ISOFIX in cui il bambino venga assicurato con la cintura di sicurezza in dotazione al sedile del veicolo. Fissare inoltre il sistema di ritenuta per bambini, se disponibile, con la cintura Top Tether.

Controllare periodicamente che la massa totale a terra del bambino e del sistema di ritenuta per bambini continui a essere rispettata.

Attenersi assolutamente alle indicazioni sulla destinazione d'uso del sistema di ritenuta per bambini (▷ pagina 73) nonché alle istruzioni di montaggio e d'uso del costruttore del sistema di ritenuta per bambini utilizzato.

Portare lo schienale del sedile posteriore in posizione verticale prima del montaggio del seggiolino. Non regolare lo schienale se è stato montato un sistema di ritenuta per bambini ISOFIX.

Prima di effettuare la partenza assicurarsi sempre che il sistema di ritenuta per bambini ISOFIX sia scattato correttamente nelle due staffe di fissaggio ISOFIX.

❗ Nei veicoli con divano posteriore, durante il montaggio del dispositivo di ritenuta per bambini accertarsi che la cintura di sicurezza del sedile centrale non rimanga incastrata. In caso contrario la cintura di sicurezza può venire danneggiata.

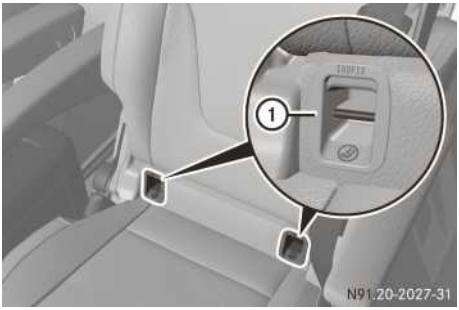

① Staffa di fissaggio ISOFIX (esempio riferito al sedile singolo)

▶ Montare il sistema di ritenuta per bambini ISOFIX sulle due staffe di fissaggio ISOFIX ①.

ISOFIX è un sistema di fissaggio a norma per speciali sistemi di ritenuta per bambini da montare su determinati sedili posteriori. Le staffe di fissaggio ISOFIX ① per un sistema di ritenuta per bambini ISOFIX sono montate tra piano di seduta e schienale del sedile.

Fissare con le cinture di sicurezza del veicolo i sistemi di ritenuta per bambini privi del fissaggio del seggiolino ISOFIX. Attenersi assolutamente alle indicazioni sulla destinazione d'uso del sistema di ritenuta per bambini (▷ pagina 73) nonché alle istruzioni di montaggio e d'uso del costruttore del sistema di ritenuta per bambini utilizzato.

Top Tether

Introduzione

Il Top Tether consente un collegamento supplementare tra il sistema di ritenuta per bambini fissato con il sistema ISOFIX e il veicolo. In que-

sto modo viene ridotto ulteriormente il pericolo di lesioni. Se il sistema di ritenuta per bambini è dotato di una cintura Top Tether, questa dovrà essere sempre utilizzata.

Ancoraggi Top Tether

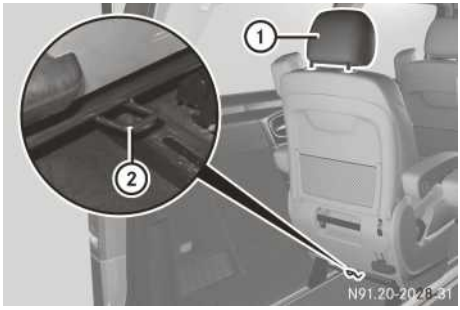

Sedile singolo (esempio)

L'ancoraggio Top Tether ② è montato sotto la parte posteriore del sedile posteriore sulla traversa tra i piedi dei sedili o della panca.

- ▶ Sollevare il poggiatesta ①.
- ▶ Montare il sistema di ritenuta per bambini ISOFIX con Top Tether. A tal fine attenersi assolutamente alle istruzioni di montaggio del costruttore del sistema di ritenuta per bambini.

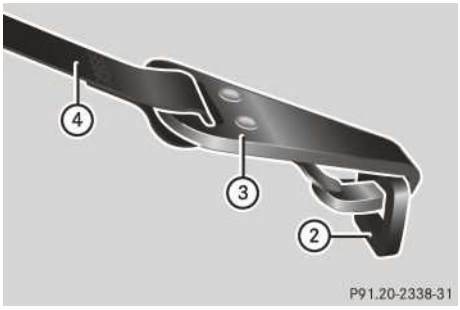

- ▶ Far passare la cintura Top Tether ④ sotto il poggiatesta ① tra i due supporti del poggiatesta.
- ▶ Agganciare il gancio Top Tether ③ della cintura Top Tether ④ all'ancoraggio Top Tether ②.
  Accertarsi che la cintura Top Tether ④ non sia attorcigliata.
- ▶ Tendere la cintura Top Tether ④. A tal fine attenersi assolutamente alle istruzioni di montaggio del costruttore del sistema di ritenuta per bambini.
- ▶ Se necessario, spingere di nuovo il poggiatesta ① leggermente verso il basso (▷ pagina 119). Verificare che lo scorrimento della cintura Top Tether ④ non sia ostacolato in alcun modo.

Sistema di ritenuta per bambini sul sedile lato passeggero

Avvertenze generali

Le statistiche sugli infortuni evidenziano che assicurare i bambini ai sedili posteriori è più sicuro che assicurarli ai sedili anteriori. Per questa ragione la Mercedes-Benz raccomanda vivamente di montare preferibilmente il sistema di ritenuta per bambini su un sedile posteriore.

Veicoli con disattivazione automatica dell'airbag lato passeggero: se in determinate situazioni viene montato un sistema di ritenuta per bambini sul sedile lato passeggero, attenersi assolutamente alle avvertenze riportate al paragrafo "Disattivazione automatica dell'airbag lato passeggero" (▷ pagina 60).

In tal modo è possibile evitare rischi derivanti

- dal mancato riconoscimento del sistema di ritenuta per bambini da parte del sistema di disattivazione automatica dell'airbag lato passeggero
- dalla disattivazione accidentale dell'airbag lato passeggero
- da un posizionamento inadeguato del sistema di ritenuta per bambini, ad esempio troppo vicino alla plancia.



Osservare l'avvertenza sull'aletta parasole lato passeggero, vedi figura.

⚠ AVVERTENZA

Se un bambino è assicurato ad un sistema di ritenuta per bambini sul sedile lato passeggero anteriore e la spia di controllo PASSENGER AIR BAG OFF è spenta, in caso di incidente l'airbag lato passeggero anteriore può attivarsi. Il bambino può essere colpito dall'airbag. Sussiste un maggiore pericolo di lesioni gravi o addirittura mortali.

In questo caso assicurarsi sempre che l'airbag lato passeggero anteriore sia disattivato. La spia di controllo PASSENGER AIR BAG OFF deve accendersi.

NON utilizzare MAI un sistema di ritenuta per bambini rivolto all'indietro su un sedile protetto frontalmente da un AIRBAG ATTIVO. Rischio di MORTE o LESIONI GRAVI per il BAMBINO.

Veicoli senza disattivazione automatica dell'airbag lato passeggero



Uno speciale adesivo segnala che il veicolo non è dotato della disattivazione automatica dell'airbag lato passeggero. L'adesivo è applicato su un fianco della plancia in corrispondenza del lato passeggero e risulta visibile aprendo la porta lato passeggero.

Se la chiave viene portata in posizione 2 nel blocchetto di accensione, la spia di controllo PASSENGER AIR BAG OFF si accende brevemente. Tale spia non svolge alcuna funzione e non segnala la disattivazione automatica dell'airbag lato passeggero.

In tal caso non montare mai un sistema di ritenuta per bambini rivolto in senso opposto alla marcia su un sedile lato passeggero (▷ pagina 73).

Attenersi alle seguenti informazioni riportate ai paragrafi "Sistema di ritenuta per bambini rivolto in senso opposto alla marcia" (▷ pagina 72) e "Sistema di ritenuta per bambini rivolto nel senso di marcia" (▷ pagina 72) e sul corretto posizionamento del sistema di ritenuta per bambini (▷ pagina 73).

Sistema di ritenuta per bambini rivolto in senso opposto alla marcia

Se in determinate situazioni risulta necessario assicurare un bambino in un sistema di ritenuta per bambini rivolto in senso opposto alla marcia sul sedile lato passeggero, occorre sempre assicurarsi che l'airbag lato passeggero sia disattivato. Solo se la spia di controllo PASSENGER AIR BAG OFF è accesa in modo fisso (▷ pagina 53), l'airbag lato passeggero è disattivato.

Attenersi sempre alle informazioni sul corretto posizionamento del sistema di ritenuta per bambini (▷ pagina 73) e alle istruzioni di montaggio e d'uso del costruttore del sistema di ritenuta per bambini.

Sistema di ritenuta per bambini rivolto nel senso di marcia

Se risulta necessario assicurare un bambino con un sistema di ritenuta per bambini rivolto nel senso di marcia sul sedile lato passeggero, spostare il sedile lato passeggero nella posizione più arretrata. La superficie di appoggio del sistema di ritenuta per bambini deve poggiare interamente sul piano di seduta del sedile lato passeggero. Lo schienale del sistema di ritenuta per bambini deve appoggiare per quanto possibile integralmente contro lo schienale del sedile lato passeggero. Il sistema di ritenuta per bambini non deve entrare in contatto con il tetto o essere sollecitato dal poggiatesta. A tal fine adattare opportunamente l'inclinazione dello schienale del sedile e la regolazione del poggiatesta. Assicurare sempre il posizionamento corretto della parte superiore della cintura dal punto di rinvio della cintura sul veicolo alla guida della cintura del sistema di ritenuta per bambini. La parte superiore della cintura deve scorrere dal punto di rinvio della cintura in avanti e verso il basso. Se necessario, regolare il punto di rinvio della cintura e il sedile lato passeggero.

Attenersi sempre alle informazioni sul corretto posizionamento del sistema di ritenuta per bambini (▷ pagina 73) e alle istruzioni di montaggio

e d'uso del costruttore del sistema di ritenuta per bambini.

Posizionamento corretto del sistema di ritenuta per bambini

Introduzione

A bordo del veicolo possono essere utilizzati esclusivamente sistemi di ritenuta per bambini approvati ai sensi della norma ECE-R44.

I sistemi di ritenuta per bambini della categoria "Universal" sono contrassegnati da un'etichetta di omologazione arancione e dalla scritta "Universal".



Etichetta di omologazione sul sistema di ritenuta per bambini (esempio)

I sistemi di ritenuta per bambini della categoria "Universal" possono essere utilizzati in conformità con le indicazioni riportate nelle tabelle "Idoneità dei posti a sedere per il fissaggio di sistemi di ritenuta per bambini dotati di cinture" o "Idoneità dei posti a sedere per il fissaggio di un sistema di ritenuta per bambini ISOFIX" sui posti a sedere contrassegnati con le lettere U, UF o IUF.

Sull'etichetta di omologazione dei sistemi di ritenuta per bambini della categoria "semi-universal" è riportata la scritta "semi-universal". Tali sistemi di ritenuta possono essere utilizzati se il veicolo e se il posto a sedere sono riportati nell'elenco dei tipi di veicolo redatto dal costruttore del sistema di ritenuta per bambini. Per ulteriori informazioni rivolgersi al costruttore del sistema di ritenuta per bambini o visitare la sua pagina Internet.

Sistema di ritenuta per bambini sul sedile lato passeggero – se in determinate situazioni risulta necessario assicurare un bambino in un sistema di ritenuta per bambini sul sedile lato passeggero:

- Osservare sempre le avvertenze riportate al paragrafo "Sistema di ritenuta per bambini sul sedile lato passeggero" (▷ pagina 71).

  Qui sono riportate anche le avvertenze relative al posizionamento corretto della parte superiore della cintura dal punto di rinvio della cintura sul veicolo alla guida della cintura del sistema di ritenuta per bambini (▷ pagina 72).
- Regolare il sedile lato passeggero nella posizione più arretrata possibile.

  Se un bambino viene assicurato in un sistema di ritenuta per bambini rivolto nel senso di marcia sul sedile lato passeggero, spostare inoltre il sedile lato passeggero nella posizione più bassa.
- Portare lo schienale in posizione pressoché verticale.

  La superficie di appoggio del sistema di ritenuta per bambini deve poggiare interamente sul piano di seduta del sedile lato passeggero. Lo schienale del sistema di ritenuta per bambini rivolto nel senso di marcia deve appoggiare per quanto possibile integralmente contro lo schienale del sedile lato passeggero.

  In tal caso il sistema di ritenuta per bambini non deve entrare a contatto con il tetto o essere sollecitato dal poggiatesta. A tal fine, adattare opportunamente l'inclinazione dello schienale del sedile e la regolazione del poggiatesta. Attenersi inoltre alle istruzioni di montaggio del costruttore del sistema di ritenuta per bambini.

Idoneità dei posti a sedere per il fissaggio di sistemi di ritenuta per bambini dotati di cinture

Legenda relativa alla tabella:

X Posto a sedere non idoneo per bambini di questa fascia di peso.

U Idoneo per sistemi di ritenuta per bambini della categoria "Universal", autorizzati per l'utilizzo conforme a questa fascia di peso.

UF Idoneo per sistemi di ritenuta per bambini della categoria "Universal" montati nel senso di marcia, autorizzati per l'utilizzo conforme a questa fascia di peso.

L Adatto per sistemi di ritenuta per bambini come da raccomandazione, vedi tabella "Sistemi di ritenuta raccomandati per bambini" (▷ pagina 75). Adatto per sistemi di ritenuta per bambini "semi-universal", se il veicolo e se il posto a sedere sono riportati nell'elenco dei tipi di veicolo redatto dal costruttore del sistema di ritenuta per bambini.

Sedile lato passeggero[1]

Fascia di peso		Airbag lato passeggero attivato	Airbag lato passeggero disattivato[2]
0	fino a 10 kg	X	U[3], L
0+	fino a 13 kg	X	U[3], L
I	9 kg - 18 kg	UF[3], L	U[3], L
II	15 kg - 25 kg	UF[3], L	U[3], L
III	22 kg - 36 kg	UF[3], L	U[3], L

Sedili posteriori

Fascia di peso		Sedile posteriore	Divano posteriore
0	fino a 10 kg	U[4]	U[4], L[4]
0+	fino a 13 kg	U[4]	U[4], L[4]
I	9 kg - 18 kg	U[4], L[4]	U[4], L[4]
II	15 kg - 25 kg	U, L	U, L
III	22 kg - 36 kg	U, L	U, L

Idoneità dei posti a sedere per la sistemazione di un sistema di ritenuta per bambini ISOFIX

Se si utilizza un guscio per bebè del gruppo 0 o 0+ o un sistema di ritenuta per bambini del Gruppo I rivolto in senso opposto alla marcia su un sedile posteriore, il sedile posteriore deve essere montato nella direzione di marcia. Regolare il sedile posteriore e/o il sedile anteriore in modo che il sedile anteriore non entri a contatto con il sistema di ritenuta per bambini.

Legenda relativa alla tabella:

X Posto a sedere non idoneo per bambini di questa fascia di peso.

IUF Idoneo per sistemi di ritenuta per bambini ISOFIX rivolti in avanti appartenenti alla categoria "Universal", omologati per essere utilizzati in questa fascia di peso.

IL Idoneo per sistemi di ritenuta per bambini ISOFIX conformemente alla raccomandazione, vedi la seguente tabella "Sistemi di ritenuta raccomandati per bambini“ (▷ pagina 75).

1 I dati valgono anche per la panca lato passeggeri.

2 Il veicolo è dotato di disattivazione automatica dell'airbag lato passeggero. La spia di controllo PASSENGER AIR BAG OFF deve essere accesa.

3 In combinazione con la fibbia della cintura di sicurezza lunga (sedile per la polizia) non idoneo per i sistemi di ritenuta per bambini.

4 Il posto a sedere deve essere montato nel senso di marcia.

Suggerimenti sui sistemi di ritenuta per bambini ISOFIX idonei possono essere forniti anche dal costruttore. A tal fine il veicolo e il posto a sedere devono essere riportati nell'elenco dei tipi di veicolo redatto dal costruttore del sistema di ritenuta per bambini. Per ulteriori informazioni rivolgersi al costruttore del sistema di ritenuta per bambini o visitare la sua pagina Internet.

Fascia di peso		Classe di grandezza	Dispositivo	Sedile singolo	Divano posteriore
Borsa per bebè		F	ISO/L1	X	IL[5]
		G	ISO/L2	X	IL[6, 7]
0	fino a 10 kg fino a 6 mesi circa	E	ISO/R1	IL[6, 7]	
0+	fino a 13 kg fino a 15 mesi circa	E	ISO/R1	IL[6, 7]	
		D	ISO/R2	IL[6, 7]	
		C	ISO/R3	IL[6, 7, 8]	
I	9 - 18 kg da 9 mesi a 4 anni circa	D	ISO/R2	IL[6, 7]	
		C	ISO/R3	IL[6, 7, 8]	
		B	ISO/F2	IUF	
		B1	ISO/F2X	IUF	
		A	ISO/F3	IUF	

Il sistema di ritenuta per bambini non deve entrare a contatto con il tetto o essere sollecitato dal poggiatesta. A tal fine, se possibile, adattare opportunamente l'inclinazione dello schienale del sedile e la regolazione del poggiatesta. Attenersi inoltre alle istruzioni di montaggio del costruttore del sistema di ritenuta per bambini.

Sistemi di ritenuta raccomandati per bambini

Avvertenze generali

Attenersi sempre alle avvertenze riportate al paragrafo "Sistema di ritenuta per bambini sul sedile lato passeggero" (▷ pagina 71) e "Posizionamento corretto del sistema di ritenuta per bambini" (▷ pagina 73).

Ulteriori informazioni sull'idoneità dei sistemi di ritenuta per bambini sono reperibili presso qualsiasi punto di assistenza Mercedes-Benz.

5 Solo nella 1ª fila di sedili posteriori su un divano posteriore.

6 Il posto a sedere deve essere montato nel senso di marcia.

7 I posti a sedere della seconda fila di sedili possono essere utilizzati solo regolando la distanza massima tra le due file di sedili posteriori. A tal fine i posti a sedere della seconda fila di sedili posteriori devono essere montati nella posizione più arretrata possibile mentre i posti a sedere della prima fila di sedili posteriori antistante devono essere montati nella posizione più avanzata possibile. Se si intende utilizzare il posto a sedere centrale della seconda fila di sedili posteriori, tutti i posti a sedere della prima fila di sedili posteriori devono essere montati nella posizione più avanzata possibile.

8 In caso di utilizzo di un sistema di ritenuta per bambini appartenente alla classe di grandezza C (ISO/R3), verificare che lo schienale del sedile anteriore non poggi sul sistema di ritenuta per bambini. Se possibile regolare il sedile anteriore portandolo nella posizione più elevata e portare lo schienale in posizione verticale.

Sistemi di ritenuta raccomandati per bambini da fissare tramite la cintura di sicurezza in dotazione al sedile del veicolo

Fasce di peso	Costruttore	Tipo	Numero di autorizzazione (E1 ...)	Numero di ordinazione (A 000 ...)[9]
Gruppo 0: fino a 10 kg fino a 6 mesi circa	Britax-Römer	BABY SAFE plus II	04 301146	970 36 00 970 57 00
Gruppo 0+: fino a 13 kg fino a 15 mesi circa	Britax-Römer	BABY SAFE plus II	04 301146	970 36 00 970 57 00
Gruppo I: 9 kg - 18 kg da 9 mesi a 4 anni circa	Britax-Römer	Duo Plus	04 301133	970 37 00 970 58 00
Gruppo II/III: 15 kg - 36 kg da circa 4 anni a 12 anni	Britax-Römer	KIDFIX	04 301198	970 38 00 970 59 00
	Britax-Römer	KIDFIX XP	04 301304	970 61 00

Sistemi di ritenuta per bambini ISOFIX della categoria "Universal" e "Semi-Universal" raccomandati

Fasce di peso	Classe di grandezza	Costruttore	Tipo	Numero di autorizzazione (E1 ...)	Numero di ordinazione[9]
Gruppo 0+: fino a 13 kg	E	Britax-Römer	BABY-SAFE plus	04 301146	B6 6 86 8224
Gruppo I: 9 kg - 18 kg	B1	Britax-Römer	Duo Plus	04 301133	A 000 970 37 00 A 000 970 58 00

9 Codice colore 9H95

Sicure per bambini

Avvertenze di sicurezza importanti

⚠ AVVERTENZA

Se sono presenti bambini a bordo, questi potrebbero

- aprire le porte durante la marcia e provocare lesioni a se stessi e ad altre persone
- scendere dal veicolo ed essere colpiti da altri veicoli
- azionare gli equipaggiamenti del veicolo e rimanere ad esempio incastrati

Sussiste il pericolo di incidenti e di lesioni!

Se a bordo del veicolo sono presenti dei bambini, attivare sempre le sicure per bambini presenti. In caso di allontanamento dal veicolo, portare sempre la chiave con sé e bloccare il veicolo. Non lasciare mai incustoditi i bambini all'interno del veicolo.

Sicura per bambini per

- porte scorrevoli (▷ pagina 77)
- finestrini a compasso a comando elettrico nel vano posteriore (▷ pagina 78)

⚠ AVVERTENZA

Se si lasciano dei bambini incustoditi nel veicolo, c'è il rischio che mettano il veicolo in movimento ad esempio

- rilasciando il freno di stazionamento
- disinserendo la posizione di parcheggio **P** del cambio automatico o portando il cambio manuale in folle
- avviando il motore.

Inoltre potrebbero azionare gli equipaggiamenti del veicolo e rimanere incastrati. Sussiste il pericolo di incidenti e di lesioni!

Quando ci si allontana dal veicolo, portare sempre con sé la chiave e bloccare il veicolo. Non lasciare mai incustoditi i bambini nel veicolo.

⚠ AVVERTENZA

Se le persone – in particolare i bambini – vengono esposte all'azione prolungata del calore o del freddo, sussiste il pericolo di lesioni gravi o mortali! Non lasciare mai persone incustodite - in particolare bambini - all'interno del veicolo.

⚠ AVVERTENZA

Se il dispositivo di ritenuta per bambini viene esposto direttamente ai raggi solari, i relativi componenti potrebbero surriscaldarsi. I bambini potrebbero riportare ustioni toccando tali componenti, in particolare gli elementi metallici del dispositivo di ritenuta per bambini. Sussiste il pericolo di lesioni!

Se ci si allontana dal veicolo insieme al bambino, prestare sempre attenzione che il dispositivo di ritenuta per bambini non sia esposto direttamente ai raggi solari. Proteggerlo ad esempio con una coperta. Se il dispositivo di ritenuta per bambini è stato esposto direttamente ai raggi solari, lasciarlo raffreddare prima di assicurarvi il bambino. Non lasciare mai i bambini incustoditi all'interno del veicolo.

Sicura per bambini per la porta scorrevole

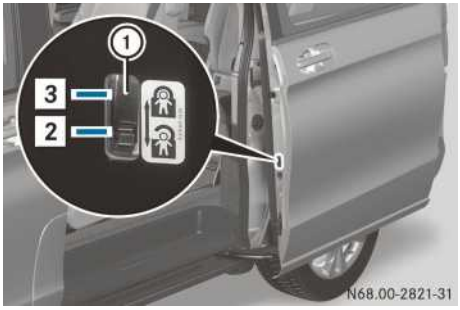

Porta scorrevole (esempio riferito al lato sinistro del veicolo)

① Dispositivo di bloccaggio della sicura per bambini

2 Porta scorrevole sbloccata

3 Porta scorrevole bloccata – controllare successivamente il funzionamento della sicura per bambini

Con la sicura per bambini sulle porte scorrevoli è possibile bloccare ciascuna porta singolarmente.

Ad eccezione della porta scorrevole a comando elettrico, le porte scorrevoli bloccate non possono essere aperte dall'interno. La porta scorrevole può essere aperta dall'esterno se il veicolo è stato sbloccato. Bloccando una porta scorrevole a comando elettrico si ottiene il bloccaggio dei soli elementi di comando della porta scorrevole del vano posteriore. La porta scorrevole a comando elettrico può essere aperta in qualunque momento con il corrispondente tasto o sulla consolle centrale (▷ pagina 95).

Sicura per bambini per i finestrini a compasso



▶ **Attivazione/disattivazione della sicura:** premere il tasto .
L'accensione della spia di controllo integrata nel tasto indica che l'azionamento dei finestrini a compasso elettrici posteriori è bloccato. In tal caso l'azionamento può essere effettuato solo mediante i tasti che si trovano sulla porta lato guida.

Animali domestici a bordo

⚠ AVVERTENZA

Gli animali, se lasciati incustoditi o non assicurati all'interno del veicolo, possono ad esempio premere inavvertitamente tasti o interruttori.

Così facendo possono

- attivare equipaggiamenti del veicolo e ad esempio rimanervi incastrati
- attivare o disattivare sistemi e mettere così in pericolo altri utenti della strada.

Inoltre gli animali non assicurati possono essere scaraventati via all'interno del veicolo in caso di incidente o brusche manovre di sterzata e frenata, causando lesioni agli occupanti del veicolo. Sussiste il pericolo di incidenti e di lesioni!

Non lasciare mai gli animali incustoditi all'interno del veicolo. Assicurare sempre correttamente gli animali durante la marcia, ad esempio con una gabbia per il trasporto di animali adatta.

Sistemi di controllo della dinamica di marcia

Panoramica

Nel presente paragrafo sono contenute informazioni sui seguenti sistemi di controllo della dinamica di marcia:

- EBD (**E**lectronic **B**rake-force **D**istribution)
- ABS (sistema antibloccaggio)
- BAS (**B**rake **A**ssist **S**ystem)
- ESP® (**E**lectronic **S**tability **P**rogram)
- Luci di stop adattive

Avvertenze di sicurezza importanti

I sistemi di controllo della dinamica di marcia non sono in grado di ridurre i pericoli di incidenti dovuti ad uno stile di guida non adeguato o distratto né possono superare i limiti imposti dalle forze fisiche. I sistemi di controllo della dinamica di marcia rappresentano soltanto un dispositivo ausiliario. La responsabilità per la distanza di sicurezza, la velocità, la tempestività della frenata e il mantenimento della traiettoria di marcia è sempre del guidatore. Adeguare sempre il proprio stile di guida alle condizioni stradali e atmosferiche del momento e mantenere una distanza di sicurezza adeguata. Guidare con prudenza.

I sistemi di controllo della dinamica di marcia descritti possono pertanto raggiungere la loro massima efficacia se

- i pneumatici mantengono un contatto ottimale con il fondo stradale
- in presenza di condizioni stradali di tipo invernale utilizzare pneumatici invernali (pneumatici M+S) montando, se necessario, le catene da neve
- l'informazione relativa alla velocità rilevata dal veicolo rientra nei parametri di precisione prescritti per legge.

Attenersi in particolare alle avvertenze sui pneumatici, sulla codifica delle dimensioni delle ruote, sul battistrada e sull'uso del veicolo nel periodo invernale riportate al paragrafo "Cerchi e pneumatici" (▷ pagina 390).

ABS (sistema antibloccaggio)

Avvertenze generali

L'ABS regola la pressione di frenata in modo tale da impedire il bloccaggio delle ruote durante la frenata, consentendo così di mantenere la governabilità del veicolo anche in fase di frenata.

Inserendo l'accensione la spia di avvertimento (ABS) nella strumentazione si accende. Questa si spegne quando viene avviato il motore.

Avvertenze di sicurezza importanti

Attenersi alle avvertenze di sicurezza importanti riguardo ai sistemi di controllo della dinamica di marcia (▷ pagina 78).

L'ABS agisce indipendentemente dalle condizioni del fondo stradale a partire da una velocità di circa 8 km/h. Su fondo stradale sdrucciolevole l'ABS interviene già in caso di frenate molto lievi.

⚠ **AVVERTENZA**

Se l'ABS non funziona correttamente, in caso di frenata le ruote possono bloccarsi. In questo caso la manovrabilità e il comportamento di frenata sono sensibilmente compromessi. Inoltre altri sistemi per la sicurezza di marcia sono disattivati. Sussiste un maggiore pericolo di sbandamento e di incidenti!

Proseguire la marcia con prudenza. Far controllare quanto prima l'ABS presso un'officina qualificata.

Se l'ABS presenta un'anomalia, la spia di avvertimento (ABS) si accende con il motore in funzione (▷ pagina 312) e sul display viene visualizzato un messaggio corrispondente.

- nei veicoli senza tasti sul volante (▷ pagina 269)
- nei veicoli con tasti sul volante (▷ pagina 288)

Pertanto, ad esempio, anche il BAS, il sistema di ausilio alla partenza in salita, l'ESP®, i relativi sistemi di controllo della dinamica di marcia ed altri sistemi di guida assistita sono disattivati. Prestare attenzione alle avvertenze relative alla spia di avvertimento (ABS) e ai messaggi sul display indicati.

Frenata

Se durante una frenata l'ABS interviene, si avverte una pulsazione del pedale del freno.

La pulsazione del pedale del freno può costituire un avvertimento sulla pericolosità delle condizioni stradali e sulla necessità di adottare uno stile di guida particolarmente prudente.

- ▶ **Quando l'ABS interviene:** continuare a premere energicamente il pedale del freno fino a quando le condizioni di marcia consentono di rilasciare il pedale.
- ▶ **Frenata d'emergenza:** premere a fondo il pedale del freno applicando la massima forza.

BAS (Brake Assist)

Avvertenze generali

Il BAS interviene nelle situazioni che richiedono una frenata di emergenza. Premendo rapidamente il pedale del freno, il BAS potenzia automaticamente la pressione frenante riducendo così lo spazio di frenata.

Avvertenze di sicurezza importanti

Attenersi alle avvertenze di sicurezza importanti riguardo ai sistemi di controllo della dinamica di marcia (▷ pagina 78).

⚠ AVVERTENZA

Se il BAS presenta un'anomalia, lo spazio di frenata in caso di frenate di emergenza può risultare maggiore. Sussiste il pericolo di incidenti!

In caso di frenate di emergenza premere con la massima forza il pedale del freno. Contemporaneamente, l'ABS impedisce il bloccaggio delle ruote.

Se il BAS presenta un'anomalia, la spia di avvertimento [ ] si accende con il motore in funzione (▷ pagina 312) e sul display viene visualizzato un messaggio corrispondente.

- nei veicoli senza tasti sul volante (▷ pagina 273)
- nei veicoli con tasti sul volante (▷ pagina 292)

Frenata

▶ Premere a fondo il pedale del freno finché viene superata la situazione di frenata di emergenza.
L'ABS impedisce contemporaneamente il bloccaggio delle ruote.

Rilasciando il pedale del freno, l'impianto frenante torna a funzionare normalmente e il BA viene disattivato.

EBD (Electronic Brake-force Distribution)

Avvertenze generali

L'EBD monitora e regola la pressione di frenata sulle ruote posteriori. In questo modo l'EBD migliora la stabilità di marcia in frenata.

Avvertenze di sicurezza importanti

Attenersi alle avvertenze di sicurezza importanti riguardo ai sistemi di controllo della dinamica di marcia (▷ pagina 78).

⚠ AVVERTENZA

Se nell'EBD è presente un'anomalia, le ruote posteriori potrebbero bloccarsi, ad esempio nel caso di una frenata di emergenza.

Aumenta il pericolo di sbandamento e di incidenti!

Si raccomanda pertanto di adeguare il proprio stile di guida al mutato comportamento di marcia. Far controllare l'impianto frenante presso un'officina qualificata.

Se l'EBD presenta un'anomalia, la spia di avvertimento [ ] si accende con il motore in funzione (▷ pagina 311) e sul display viene visualizzato un messaggio corrispondente.

- nei veicoli senza tasti sul volante (▷ pagina 273)
- nei veicoli con tasti sul volante (▷ pagina 292)

In tal caso anche altri sistemi di guida assistita e sistemi di controllo della dinamica di marcia non funzionano.

ESP® (Electronic Stability Program)

Avvertenze generali

L'ESP® controlla la stabilità di marcia riconoscendo tempestivamente la tendenza al sottosterzo o al sovrasterzo (sbandata) del veicolo. Se l'ESP® rileva una deviazione della traiettoria del veicolo rispetto alla direzione desiderata dal guidatore, il sistema frena in modo calibrato una o più ruote per garantire la stabilità del veicolo. L'ESP® riduce automaticamente anche la potenza del motore per stabilizzare il veicolo sulla direttrice prescelta (entro i limiti imposti dalle leggi fisiche). L'ESP® è in grado di stabilizzare il veicolo anche in fase di frenata.

L'ESP® controlla inoltre la trazione, cioè la trasmissione di forza tra pneumatici e fondo stradale. La regolazione della trazione integrata supporta il guidatore in fase di spunto e di accelerazione su fondo stradale bagnato o sdrucciolevole. Se le ruote motrici slittano, la regolazione della trazione le frena singolarmente. Viene inoltre trasmessa una maggiore coppia motrice alla ruota o alle ruote di trazione. Se le condizioni di aderenza non sono sufficienti, non è possibile garantire una normale partenza neppure con l'ESP®. Al riguardo rivestono un ruolo decisivo anche i pneumatici e il peso complessivo del veicolo, nonché la pendenza del fondo stradale. La regolazione della trazione rimane attiva anche se il guidatore disattiva l'ESP®.

Lo spegnimento della spia di avvertimento nella strumentazione prima dell'inizio della marcia indica che l'ESP® si è attivato automaticamente.

Quando l'ESP® interviene, la spia di avvertimento nella strumentazione lampeggia:

- Non disattivare assolutamente l'ESP®.
- in fase di partenza premere il pedale dell'acceleratore solo quanto necessario
- Adeguare il proprio stile di guida alle condizioni stradali e atmosferiche del momento.

Avvertenze di sicurezza importanti

Attenersi alle avvertenze di sicurezza importanti riguardo ai sistemi di controllo della dinamica di marcia (▷ pagina 78).

⚠ AVVERTENZA

Se l'ESP® presenta un'anomalia non è in grado di provvedere alla stabilizzazione del veicolo. Sussiste un maggiore pericolo di sbandamento o di incidenti!

Proseguire la marcia con particolare prudenza. Far controllare l'ESP® in un'officina qualificata.

! Non sottoporre il veicolo a verifiche sul banco di prova a rulli (ad esempio per controllare la potenza). Prima di effettuare controlli del veicolo sul banco di prova a rulli, chiedere preventivamente informazioni presso un'officina qualificata. In caso contrario la catena cinematica o l'impianto frenante possono venire danneggiati.

Se l'ESP® presenta un'anomalia, la spia di avvertimento si accende in modo permanente con il motore in funzione (▷ pagina 312) e sul display viene visualizzato un messaggio corrispondente .

- nei veicoli senza tasti sul volante (▷ pagina 273)
- nei veicoli con tasti sul volante (▷ pagina 292)

Se con il motore acceso la spia di avvertimento nella strumentazione si accende, l'ESP® è disattivato.

Utilizzare solo ruote dotate di pneumatici delle dimensioni prescritte. Solo in tal modo l'ESP® funziona correttamente.

Attivazione/disattivazione dell'ESP®

⚠ AVVERTENZA

Disattivando l'ESP®, questo non effettua alcun intervento di stabilizzazione del veicolo. Sussiste un maggiore pericolo di sbandamento e di incidenti!

Disattivare l'ESP® solo finché permangono le condizioni descritte di seguito.

Può essere consigliabile disattivare l'ESP® nelle seguenti situazioni:

- in caso di impiego di catene da neve
- in caso di marcia su neve alta
- su sabbia o ghiaia.

Attivare l'ESP® non appena le condizioni sopra descritte non sono più presenti. In caso contrario l'assistenza fornita dall'ESP® durante la stabilizzazione del veicolo risulta notevolmente ridotta, anche in caso di sbandamento del veicolo.

Se l'ESP® viene disattivato

- la spia di avvertimento nella strumentazione si accende
- la spia di avvertimento nella strumentazione lampeggia con le ruote in movimento
- l'assistenza fornita dall'ESP® durante la stabilizzazione del veicolo nel settore di velocità inferiore fino a circa 60 km/h risulta notevolmente ridotta
- la coppia del motore non viene più limitata e le ruote motrici possono slittare In questo modo è possibile ottenere una maggiore aderenza dei pneumatici che slittano sul terreno cedevole e quindi una migliore trazione
- la regolazione della trazione rimane attiva
- in fase di frenata si dispone ancora dell'assistenza fornita dall'ESP®.

A seconda della dotazione del veicolo l'ESP® a motore acceso può essere disattivato o attivato mediante tramite il tasto oppure tramite il computer di bordo:

- nei veicoli senza tasti sul volante (▷ pagina 249)
- nei veicoli con tasti sul volante (▷ pagina 260)

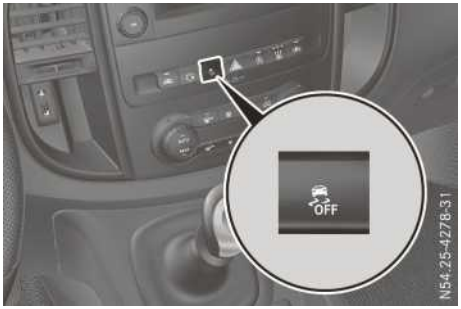

Tasto [OFF] (a seconda della dotazione)

▶ **Attivazione/disattivazione:** a motore acceso premere il tasto [OFF].
L'ESP® si disattiva se nella strumentazione si accende la spia di avvertimento [OFF].

Sistema di stabilizzazione del rimorchio

Attenersi alle avvertenze di sicurezza importanti riguardo ai sistemi di controllo della dinamica di marcia (▷ pagina 78).

⚠ AVVERTENZA

In caso di cattive condizioni stradali e climatiche, la stabilizzazione del rimorchio non è in grado di evitare lo sbandamento del veicolo con rimorchio. I rimorchi con baricentro alto possono ribaltarsi prima che l'ESP® riconosca questa situazione. Sussiste il pericolo di incidenti!

Adeguare sempre il proprio stile di guida alle attuali condizioni climatiche e della strada.

Il sistema di stabilizzazione del rimorchio ESP® previene per tempo situazioni di marcia critiche e offre un supporto adeguato al guidatore nella marcia con rimorchio. Il sistema di stabilizzazione del rimorchio è parte integrante dell'ESP®.

Se i sensori e i criteri di valutazione riconoscono oscillazioni del rimorchio rispetto alla traiettoria di marcia, il sistema di stabilizzazione del rimorchio ESP® interviene dapprima frenando in modo mirato le singole ruote del veicolo. In tal modo le oscillazioni vengono neutralizzate. Se il movimento oscillante persiste, per stabilizzare la motrice e il rimorchio il sistema interviene prolungando l'azione frenante e, se necessario, riducendo la potenza del motore.

Se il veicolo con rimorchio sbanda, è possibile stabilizzarlo solo azionando i freni. Il sistema di stabilizzazione del rimorchio ESP® interviene in questo caso aiutando il guidatore a stabilizzare il veicolo con il rimorchio.

Il sistema di stabilizzazione del rimorchio ESP® è attivo a partire da una velocità di circa 65 km/h.

Se l'ESP® è disattivato o non funziona a causa di un'anomalia, il sistema di stabilizzazione del rimorchio non è operativo.

Sistema di assistenza in presenza di vento laterale

Attenersi alle avvertenze di sicurezza importanti riguardo ai sistemi di controllo della dinamica di marcia (▷ pagina 78).

Le forti raffiche di vento laterale possono ostacolare il mantenimento della traiettoria rettilinea. Il sistema di assistenza in presenza di vento laterale integrato nell'ESP® riduce questo problema.

Il sistema di assistenza in presenza di vento laterale interviene automaticamente in base alla direzione e all'intensità del vento laterale che agisce sul veicolo. L'intervento frenante di stabilizzazione dell'ESP® facilita il mantenimento del veicolo nella propria traiettoria di marcia. In caso di intervento del sistema di assistenza in presenza di vento laterale sul display vengono visualizzati il segnale stradale di forte vento laterale e il messaggio `Sist. assist. vento later.`.

Il sistema di assistenza in presenza di vento laterale si attiva automaticamente a partire da una velocità di circa 80 km/h durante la marcia in rettilineo o su tratti leggermente in curva.

Il sistema di assistenza in presenza di vento laterale non interviene in caso di

- forti scossoni, ad esempio durante la marcia su tratti ondulati o buche
- scarsa aderenza al suolo, ad esempio a causa di neve e ghiaccio o dell'aquaplaning

Se l'ESP® è disattivato o non funziona a causa di un'anomalia, il sistema di assistenza in presenza di vento laterale non è funzionante.

Luci di stop adattive

Le luci di stop adattive avvertono i veicoli che seguono in caso di una frenata di emergenza mediante:

- il lampeggio delle luci di arresto
- Attivazione dell'impianto lampeggiatori di emergenza

Se procedendo a una velocità superiore a 50 km/h si frena bruscamente o se durante la frenata interviene il BAS, le luci di arresto lampeggiano in rapida sequenza.

Se procedendo a una velocità superiore a 70 km/h si frena il veicolo fino all'arresto, l'impianto lampeggiatori di emergenza si attiva automaticamente non appena il veicolo è fermo. Azionando il freno, le luci di arresto riprendono a funzionare come di consueto accendendosi in modo permanente. L'impianto lampeggiatori di emergenza si disattiva automaticamente non appena la velocità supera i 10 km/h. L'impianto lampeggiatori di emergenza può essere disattivato anche con l'apposito tasto (▷ pagina 129).

Antifurto

Immobilizzatore

▶ **Attivazione:** estrarre la chiave dal blocchetto di accensione.

▶ **Disattivazione:** girare la chiave nel blocchetto di accensione portandola in posizione **2**.

L'immobilizzatore impedisce che il veicolo possa essere avviato senza la chiave adatta.

Quando ci si allontana dal veicolo, portare sempre con sé la chiave e bloccare il veicolo. Se la chiave rimane all'interno del veicolo, qualsiasi persona può avviare il motore.

ⓘ Avviando il motore, l'immobilizzatore viene in ogni caso disattivato.

EDW (impianto di allarme antifurto-antiscasso)



▶ **Attivazione:** bloccare il veicolo con la chiave. La spia di controllo ① nel gruppo comandi sul tetto lampeggia.

▶ **Disattivazione:** sbloccare il veicolo con la chiave.

Oppure

▶ Inserire la chiave nel blocchetto di accensione.

Con l'impianto d'allarme attivato scatta un allarme ottico e acustico se si apre

- una porta
- il veicolo con la chiave di emergenza
- il portellone posteriore/la porta posteriore a battente
- il cofano motore.

▶ **Disattivazione dell'allarme:** premere il tasto [🔓] o [🔒] sulla chiave.

Oppure

▶ Inserire la chiave nel blocchetto di accensione.
L'allarme si disattiva.

L'allarme non si spegne anche se si richiude immediatamente il componente che ha fatto scattare l'allarme, ad esempio una porta aperta.

Protezione antirimozione

Funzionamento

Se la protezione antirimozione è attivata, qualsiasi modifica dell'inclinazione del veicolo determina l'attivazione di un allarme visivo e acustico. Ciò può verificarsi, ad esempio, se il veicolo viene sollevato da un solo lato.

Attivazione

▶ Assicurarsi che
- le porte siano chiuse
- il portellone posteriore/le porte posteriori a battente siano chiusi

Solo in questo caso la protezione antirimozione viene attivata.

▶ Bloccare le porte del veicolo con la chiave.
La protezione antirimozione si attiva dopo circa 50 secondi.

Disattivazione

▶ Sbloccare il veicolo con la chiave.

Oppure

▶ Inserire la chiave nel blocchetto di accensione.
La protezione antirimozione si disattiva automaticamente.

Disattivazione

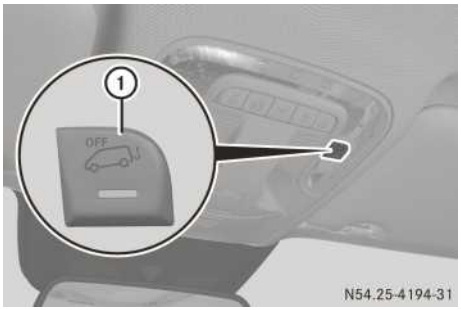

▶ Estrarre la chiave dal blocchetto di accensione.

▶ Premere il tasto ①.
Dopo aver rilasciato il tasto la spia di controllo integrata nel tasto si accende per circa tre secondi.

▶ Bloccare il veicolo.
La protezione antirimozione è disattivata.

La protezione antirimozione rimane disattivata finché il veicolo viene di nuovo bloccato.

Disattivare la protezione antirimozione se il veicolo viene bloccato e

- caricato e/o trasportato, ad esempio su un traghetto o una bisarca
- parcheggiato su una superficie mobile, ad esempio un garage con elevatori.

In questo modo si evita che l'allarme scatti accidentalmente.

Protezione volumetrica dell'abitacolo

Funzionamento

Se viene rilevato un movimento all'interno dell'abitacolo con la protezione volumetrica dell'abitacolo attivata, viene attivato un allarme ottico e acustico. Questo accade ad esempio nel caso in cui qualcuno tenti di introdursi nell'abitacolo.

Attivazione

▶ Assicurarsi che
- i finestrini siano sollevati
- nessun oggetto, come ad esempio pupazzetti, sia appeso al retrovisore interno o alle maniglie di sostegno sul tetto.

In tal modo è possibile evitare un falso allarme.

▶ Assicurarsi che
- le porte siano chiuse
- il portellone posteriore/le porte posteriori a battente siano chiusi

Solo in questo caso la protezione volumetrica dell'abitacolo viene attivata.

▶ Bloccare le porte del veicolo con la chiave.
La protezione volumetrica dell'abitacolo si attiva dopo circa 20 secondi.

Disattivazione

▶ Sbloccare il veicolo con la chiave.

Oppure

▶ Inserire la chiave nel blocchetto di accensione.
La protezione volumetrica dell'abitacolo si disattiva automaticamente.

Disattivazione

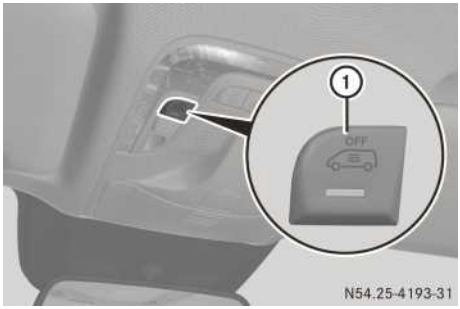

- ▶ Estrarre la chiave dal blocchetto di accensione.
- ▶ Premere il tasto ①.
  Dopo aver rilasciato il tasto la spia di controllo integrata nel tasto lampeggia per circa tre secondi.
- ▶ Bloccare il veicolo.
  La protezione volumetrica dell'abitacolo è disattivata.

La protezione volumetrica dell'abitacolo rimane disattivata finché il veicolo viene di nuovo bloccato.

Disattivare la protezione volumetrica dell'abitacolo se il veicolo viene bloccato e

- persone o animali restano all'interno del veicolo
- il veicolo viene trasportato, ad esempio su un traghetto o una bisarca.

In questo modo si evita che l'allarme scatti accidentalmente.

Informazioni utili

Le presenti Istruzioni d'uso descrivono tutti i modelli e gli equipaggiamenti di serie e a richiesta del veicolo disponibili al momento della chiusura redazionale delle stesse. Sono possibili differenze in funzione dei Paesi di destinazione del veicolo. Tenere presente che il veicolo potrebbe non essere dotato di tutte le funzioni descritte. Questo riguarda anche i sistemi e le funzioni rilevanti per la sicurezza.

Leggere le informazioni relative all'officina qualificata (▷ pagina 36).

Chiave

Avvertenze di sicurezza importanti

⚠ AVVERTENZA

Se si lasciano dei bambini incustoditi nel veicolo, c'è il rischio che mettano il veicolo in movimento ad esempio

- rilasciando il freno di stazionamento
- disinserendo la posizione di parcheggio **P** del cambio automatico o portando il cambio manuale in folle
- avviando il motore.

Inoltre potrebbero azionare gli equipaggiamenti del veicolo e rimanere incastrati. Sussiste il pericolo di incidenti e di lesioni!

Quando ci si allontana dal veicolo, portare sempre con sé la chiave e bloccare il veicolo. Non lasciare mai incustoditi i bambini nel veicolo.

⚠ AVVERTENZA

Se vengono fissati oggetti pesanti e di grandi dimensioni alla chiave, durante la marcia questa può girare involontariamente all'interno del blocchetto di accensione. Ciò può provocare ad esempio lo spegnimento del motore. Sussiste il pericolo di incidenti!

Non fissare oggetti pesanti o di grandi dimensioni alla chiave. Prima di inserire la chiave nel blocchetto di accensione rimuovere ad esempio il mazzo di chiavi.

! Mantenere la chiave a distanza da campi magnetici intensi. In caso contrario il funzionamento del telecomando potrebbe essere pregiudicato.

Campi magnetici intensi possono generarsi ad esempio nelle vicinanze degli impianti elettrici di elevata potenza.

Non conservare la chiave

- insieme ad apparecchi elettronici quali ad esempio cellulari o altre chiavi
- con oggetti metallici come ad esempio monete o fogli di metallo
- all'interno di oggetti metallici come ad esempio una valigia in metallo.

Ciò può compromettere il funzionamento della chiave.

Funzioni della chiave



① Spia di controllo delle batterie
② Bloccaggio centralizzato del veicolo
③ Sbloccaggio delle porte scorrevoli e del portellone posteriore o della porta posteriore a battente oppure sbloccaggio e apertura o chiusura della porta scorrevole a comando elettrico
④ Chiave di emergenza
⑤ Sbloccaggio centralizzato del veicolo o sbloccaggio selettivo della porta anteriore/delle porte anteriori

Il veicolo è dotato di due chiavi. In ciascuna chiave è inserita una chiave di emergenza.

Con la chiave è possibile aprire il veicolo da una certa distanza. Prevenire la possibilità di furti. Si raccomanda pertanto di utilizzare la chiave solo da distanza ravvicinata.

Se la spia di controllo delle batterie ① non si accende brevemente ogni volta che viene pre-

muto un tasto, sostituire quanto prima la batteria (▷ pagina 89).

▶ **Sbloccaggio centralizzato:** premere il tasto [🔓].
I lampeggiatori lampeggiano una volta.

▶ **Sbloccaggio delle sole porte scorrevoli e del portellone posteriore o della porta posteriore a battente**: premere il tasto [⇥].
I lampeggiatori lampeggiano una volta.

Se il veicolo non viene aperto entro circa 40 secondi dallo sbloccaggio

- il veicolo viene nuovamente bloccato
- la protezione antifurto viene nuovamente attivata.

▶ **Bloccaggio centralizzato:** premere il tasto [🔒].
I lampeggiatori lampeggiano tre volte se
- la protezione antifurto è attivata
- tutte le porte e il portellone posteriore o la porta posteriore a battente sono chiusi

▶ Controllare i perni di bloccaggio di tutte le porte.
I perni di bloccaggio devono essere abbassati.

Secondo le impostazioni di fabbrica la chiave blocca e sblocca in modo centralizzato

- la porta lato guida e la porta lato passeggero
- le porte scorrevoli
- il portellone posteriore o la porta posteriore a battente

In caso di emergenza è possibile sbloccare la porta lato guida anche meccanicamente utilizzando la chiave di emergenza (▷ pagina 87).

Il bloccaggio può essere confermato anche mediante un segnale acustico. La conferma acustica di chiusura può essere attivata e disattivata:

- nei veicoli con tasti sul volante mediante il computer di bordo (▷ pagina 267)
- nei veicoli senza tasti sul volante presso un'officina qualificata.

Dopo aver sbloccato il veicolo con il telecomando, in condizioni di oscurità si accende anche l'illuminazione esterna di orientamento. Nei veicoli con tasti sul volante è possibile attivare o disattivare il funzionamento dell'illuminazione esterna di orientamento mediante il computer di bordo (▷ pagina 265).

Modifica dell'impostazione del sistema di chiusura

Se si viaggia prevalentemente da soli, è possibile modificare l'impostazione del sistema di chiusura. Premendo una volta il tasto [🔓] si sbloccano dapprima

- la porta lato guida e la porta lato passeggero (furgoni)

Oppure

- la porta lato guida (Tourer o Mixto)

▶ **Modifica dell'impostazione:** tenere premuti contemporaneamente i tasti [🔓] e [🔒] finché la spia di controllo delle batterie lampeggia due volte (▷ pagina 86).

Se l'impostazione del sistema di chiusura all'interno del campo di ricezione del veicolo viene modificata, la pressione del tasto [🔒] o [🔓] provoca rispettivamente

- bloccato o
- sbloccato.

Ora la chiave funziona come segue:

▶ **Sbloccaggio della porta lato guida o delle porte anteriori:** premere una volta il tasto [🔓].

▶ **Sbloccaggio centralizzato:** premere due volte brevemente il tasto [🔓].

▶ **Bloccaggio centralizzato:** premere il tasto [🔒].

▶ **Ripristino delle impostazioni di fabbrica:** tenere premuti contemporaneamente i tasti [🔓] e [🔒] finché la spia di controllo batteria lampeggia due volte (▷ pagina 86).
La chiave effettua nuovamente lo sbloccaggio centralizzato.

Chiave di emergenza

Avvertenze generali

Quando non è più possibile bloccare o sbloccare il veicolo con la chiave, utilizzare la chiave di emergenza.

Se il veicolo viene sbloccato e aperto con la chiave di emergenza, l'impianto di allarme antifurto-antiscasso (EDW) si attiva (▷ pagina 83).

L'allarme può essere disattivato in due modi:

▶ Premere il tasto [🔓] o [🔒] sulla chiave.

Oppure

▶ Inserire la chiave nel blocchetto di accensione.

Estrazione della chiave di emergenza

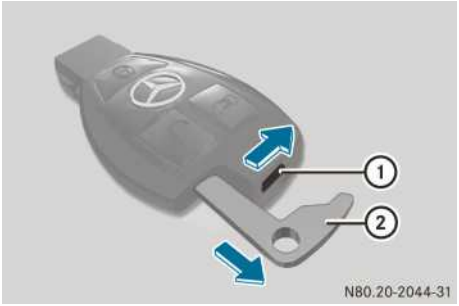

▶ Spingere l'elemento scorrevole di sbloccaggio ① nella direzione indicata dalla freccia e contemporaneamente estrarre completamente la chiave di emergenza ② dalla chiave.

Inserimento della chiave di emergenza

▶ Spingere completamente la chiave di emergenza ② nella chiave fino allo scatto e finché l'elemento scorrevole di sbloccaggio ① si trova nuovamente in posizione iniziale.

Bloccaggio/sbloccaggio del veicolo con la chiave di emergenza

La serratura per lo sbloccaggio di emergenza si trova sulla porta lato guida.

▶ **Sbloccaggio della porta lato guida:** inserire la chiave di emergenza nella serratura della porta lato guida fino all'arresto e girarla a sinistra.
La porta lato guida è sbloccata.

▶ **Bloccaggio del veicolo:** bloccare dall'interno tutte le porte ad eccezione della porta lato guida. A tal fine spingere i perni di bloccaggio delle porte verso il basso.

▶ Inserire la chiave di emergenza fino all'arresto nella serratura della porta lato guida e girarla a destra.
La porta lato guida è bloccata.

Batteria della chiave

Avvertenze di sicurezza importanti

⚠ AVVERTENZA

Le batterie contengono sostanze tossiche e corrosive. L'ingestione delle batterie può provocare gravi danni alla salute. Sussiste il pericolo di morte!

Conservare le batterie in un posto non accessibile ai bambini. In caso di ingestione delle batterie consultare immediatamente un medico.

Avvertenza per la tutela ambientale

Le batterie contengono sostanze nocive. La legge ne vieta lo smaltimento insieme ai rifiuti domestici. Esse devono essere raccolte separatamente e inviate ad un centro in cui possano essere smaltite conformemente alle norme di tutela ambientale.

Smaltire le batterie conformemente alle norme di tutela ambientale. Consegnare le batterie scariche in un'officina qualificata o depositarle presso un punto di raccolta delle batterie usate.

La Mercedes-Benz raccomanda di far sostituire la batteria presso un'officina qualificata.

Controllo della batteria



▶ Premere il tasto [🔒] o [🔓].
La batteria funziona correttamente se la spia di controllo della batteria ① si accende per qualche istante.

La batteria è scarica se la relativa spia di controllo ① non si accende per qualche istante.

▶ Sostituire la batteria (▷ pagina 89).

Se la batteria della chiave viene controllata all'interno del campo di ricezione del veicolo, premendo il tasto [🔒] o [🔓] il veicolo viene

- bloccato o
- sbloccato.

ℹ La batteria è reperibile presso qualsiasi officina qualificata.

Sostituzione della batteria

È necessaria una batteria a bottone da 3 V del tipo CR 2025.

▶ Estrarre la chiave di emergenza dalla chiave (▷ pagina 87).

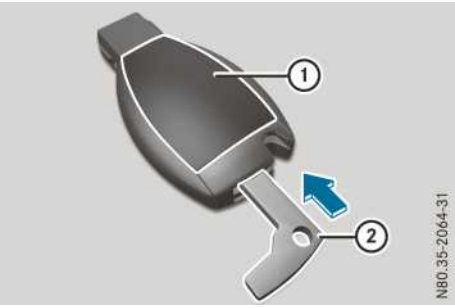

▶ Inserire la chiave di emergenza ② nell'apertura della chiave nella direzione indicata dalla freccia finché il coperchio del vano batterie ① non si apre. Non trattenere il coperchio del vano batterie ① durante l'operazione.

▶ Rimuovere il coperchio del vano batterie ①.

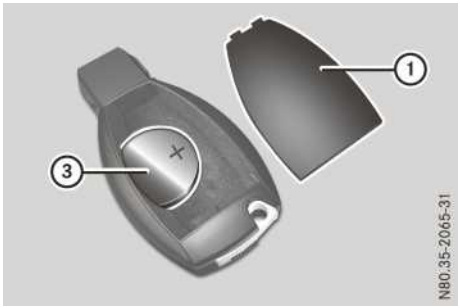

▶ Assestare dei colpetti sul palmo della mano con la chiave finché la batteria ③ fuoriesce dal vano batterie.

▶ Inserire la batteria nuova pulita nel vano batterie con il polo positivo rivolto verso l'alto. Per questa operazione servirsi di un panno privo di pelucchi.

▶ Inserire dapprima nella custodia della chiave il coperchio del vano batterie ① iniziando dalle linguette anteriori, quindi chiuderlo.

▶ Inserire nuovamente la chiave di emergenza ② nella chiave (▷ pagina 88).

▶ Controllare il funzionamento di tutti i tasti della chiave direttamente sul veicolo.

Problemi con la chiave

Problema	Possibili cause/conseguenze e ▶ Consigli
Non è più possibile bloccare il veicolo con la chiave. Bloccando il veicolo gli indicatori di direzione non lampeggiano.	Le porte non sono completamente chiuse. ▶ Chiudere completamente le porte e bloccare nuovamente il veicolo.
	Nel sistema di chiusura è presente un'anomalia. ▶ Bloccare il veicolo con la chiave di emergenza (▷ pagina 88) oppure premere i perni di bloccaggio, quindi chiudere le porte. ▶ Far eseguire quanto prima il controllo del sistema di chiusura in un'officina qualificata.
Non è possibile bloccare o sbloccare il veicolo con la chiave.	La batteria della chiave è parzialmente o completamente scarica. ▶ Orientare l'estremità della chiave da distanza ravvicinata verso la maniglia della porta lato guida e premere il tasto [🔓] o [🔒]. Se non si ottengono risultati: ▶ Sostituire la batteria della chiave (▷ pagina 89). Oppure ▶ Bloccare o sbloccare il veicolo con la chiave di emergenza (▷ pagina 88).
	Nella chiave è presente un'anomalia. ▶ Bloccare il veicolo con la chiave di emergenza (▷ pagina 88). ▶ Far controllare la chiave in un'officina qualificata.
Non è possibile avviare il motore con la chiave.	la tensione della rete di bordo è insufficiente ▶ Disattivare le utenze non necessarie, quali ad esempio l'illuminazione interna, e tentare nuovamente di avviare il motore. Se non si ottengono risultati: ▶ Controllare la batteria di avviamento e, se necessario, ricaricarla (▷ pagina 370). Oppure ▶ Accendere il motore mediante l'avviamento d'emergenza (▷ pagina 383). Oppure ▶ Contattare un'officina qualificata.
Una delle chiavi è stata smarrita.	▶ Far disabilitare la chiave in un'officina qualificata. ▶ Comunicare immediatamente lo smarrimento alla compagnia di assicurazione del veicolo. ▶ Eventualmente far sostituire la chiusura meccanica.
La chiave di emergenza è stata smarrita.	▶ Comunicare immediatamente lo smarrimento alla compagnia di assicurazione del veicolo. ▶ Eventualmente far sostituire la chiusura meccanica.

Chiusura centralizzata

Avvertenze di sicurezza importanti

⚠ AVVERTENZA

I bambini lasciati incustoditi nel veicolo potrebbero

- aprire le porte e mettere in pericolo altre persone o gli altri veicoli in circolazione
- scendere dal veicolo ed essere investiti
- azionare gli equipaggiamenti del veicolo e rimanere incastrati.

Inoltre i bambini possono mettere in movimento il veicolo ad esempio

- rilasciando il freno di stazionamento
- disinserendo la posizione di parcheggio P del cambio automatico o portando il cambio manuale in folle
- avviando il motore.

Sussiste il pericolo di incidenti e di lesioni!

Quando ci si allontana dal veicolo, portare sempre con sé la chiave e bloccare il veicolo. Non lasciare mai incustoditi i bambini e gli animali nel veicolo. Custodire sempre la chiave fuori dalla portata dei bambini.

⚠ AVVERTENZA

Se le persone – in particolare i bambini – vengono esposte all'azione prolungata del calore o del freddo, sussiste il pericolo di lesioni gravi o mortali! Non lasciare mai persone incustodite - in particolare bambini - all'interno del veicolo.

Una porta bloccata può essere aperta dall'interno in qualsiasi momento. Per le porte scorrevoli a tal fine la sicura per bambini deve essere disattivata.

Bloccaggio e sbloccaggio centralizzati dall'interno

È possibile bloccare e sbloccare l'intero veicolo in modo centralizzato dall'interno tramite i tasti della chiusura centralizzata sulla porta lato guida.

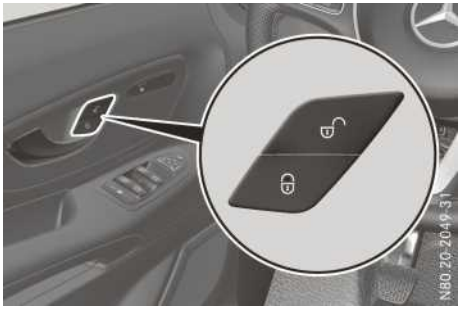

Tasti di chiusura centralizzata (veicolo con sedili anteriori a regolazione meccanica)

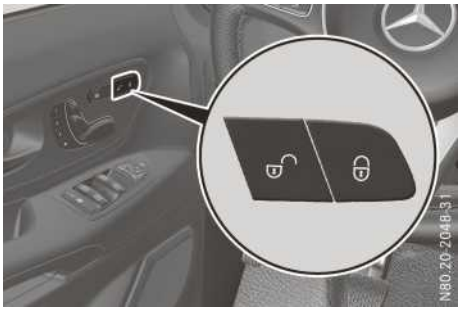

Tasti di chiusura centralizzata (veicolo con sedili anteriori a regolazione elettrica)

- ▶ **Sbloccaggio:** premere il tasto [🔓].
- ▶ **Bloccaggio:** premere il tasto [🔒].
  Se la porta lato guida o lato passeggero è aperta, la porta aperta non viene bloccata.
  Tutte le altre porte e il portellone posteriore/le porte posteriori a battente vengono bloccati.
  Se una porta scorrevole o il portellone posteriore/la porta posteriore a battente sono aperti, vengono bloccate solo la porta lato guida e la porta lato passeggero.

Se il veicolo è stato bloccato con la chiave, questo non può essere sbloccato in modo centralizzato dall'interno.

Se il veicolo è stato bloccato con il tasto di chiusura centralizzata e una delle porte viene aperta dall'interno, si sblocca solo la porta aperta.

Se il veicolo è stato bloccato con la chiave, effettuando l'apertura dall'interno l'impianto di allarme antifurto-antiscasso viene attivato. Disattivare l'allarme (▷ pagina 83).

Bloccaggio automatico

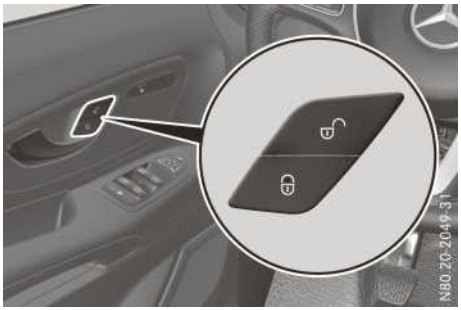

Tasti di chiusura centralizzata (veicolo con sedili anteriori a regolazione meccanica)

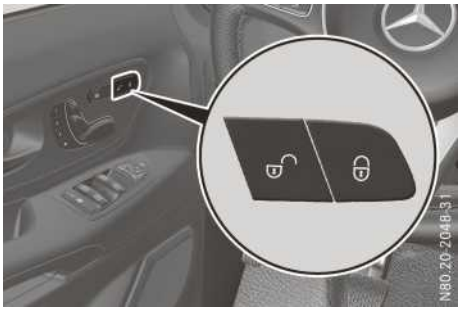

Tasti di chiusura centralizzata (veicolo con sedili anteriori a regolazione elettrica)

- ▶ **Disattivazione:** tenere premuto il tasto finché viene attivato un segnale acustico.
- ▶ **Attivazione:** tenere premuto il tasto finché viene attivato un segnale acustico.

Se l'accensione è inserita, il veicolo si blocca in modo centralizzato a partire da una velocità di circa 15 km/h.

Pertanto è possibile restare chiusi fuori dal veicolo se

- il veicolo viene avviato a spinta
- il veicolo viene trainato
- il veicolo si trova su un banco di prova a rulli.

Se il veicolo è stato bloccato automaticamente e a veicolo fermo una delle porte anteriori viene aperta dall'interno, il veicolo si sblocca in modo centralizzato.

Porta lato guida e porta lato passeggero

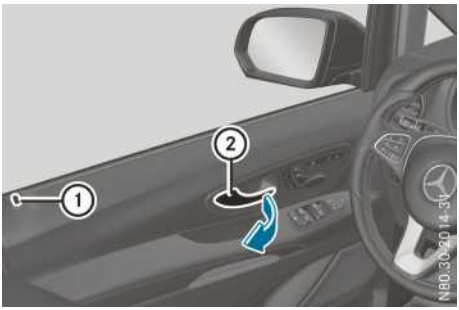

Maniglia della porta (esempio riferito alla porta lato guida)

Le porte lato guida e lato passeggero bloccate possono comunque essere aperte dall'interno in qualsiasi momento.

- ▶ Tirare la maniglia della porta ②.
  Se la porta anteriore è bloccata, il perno di bloccaggio ① si solleva. La porta anteriore è sbloccata e aperta.

Porta scorrevole

Avvertenze di sicurezza importanti

⚠ AVVERTENZA

Durante l'apertura della porta scorrevole, altre persone possono essere colpite dalla porta che si apre scorrendo all'indietro. Sussiste il pericolo di lesioni!

Aprire la porta scorrevole solo se le condizioni del traffico lo consentono.

⚠ AVVERTENZA

Se la porta scorrevole aperta non è scattata in sede, può muoversi autonomamente fuori dalla rispettiva sede. In questo caso il guidatore o altre persone possono rimanere incastrate nella porta scorrevole. Sussiste il pericolo di lesioni!

Verificare sempre che la porta scorrevole sia scattata correttamente in sede.

! Non utilizzare la guida inferiore della porta scorrevole (carrello di guida) come gradino di

accesso. In caso contrario il rivestimento e/o la meccanica della porta scorrevole potrebbero subire dei danni.

! Prima di aprire la porta scorrevole accertarsi che
- il battente del portellone non sia aperto con un angolo di 270°
- il battente del portellone non sia bloccato dal dispositivo di fermo porta

In caso contrario la porta scorrevole e il battente del portellone aperto potrebbero urtare l'una contro l'altro e rimanere danneggiati.

Informazioni sull'apertura e la chiusura della porte posteriori a battente sono riportate al paragrafo "Porte posteriori a battente" (▷ pagina 98).

Apertura e chiusura dall'esterno

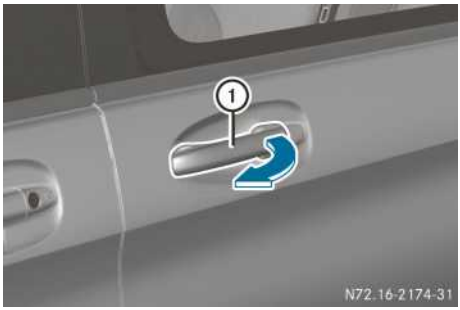

La porta scorrevole è dotata di un fermaporta attivo che in fase di apertura provvede a bloccare la porta a fine corsa.

- ▶ **Apertura:** tirare la maniglia ① nella direzione indicata dalla freccia.
  La porta scorrevole si apre.
- ▶ Spingere la porta scorrevole all'indietro agendo sulla maniglia ① fino allo scatto.
- ▶ Verificare l'arresto della porta scorrevole.
- ▶ **Chiusura:** tirare la maniglia ① nella direzione indicata dalla freccia.
  La porta scorrevole si sgancia dal bloccaggio.
- ▶ Spingere in avanti la porta scorrevole agendo sulla maniglia della porta ①, quindi chiuderla.

Apertura e chiusura dall'interno

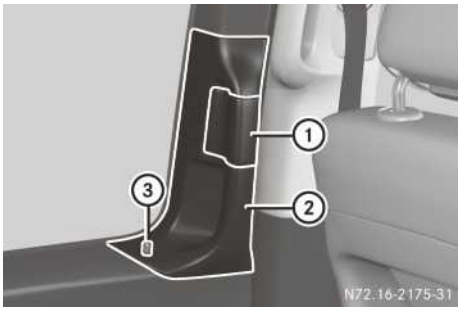

La porta scorrevole è dotata di un fermaporta attivo che in fase di apertura provvede a bloccare la porta a fine corsa.

- ▶ **Apertura:** tirare all'indietro l'interruttore basculante ①.
  Se la porta scorrevole è bloccata, il perno di bloccaggio ③ si solleva. La porta scorrevole è sbloccata e aperta.
- ▶ Spingere la porta scorrevole all'indietro agendo sulla maniglia ② fino allo scatto.
- ▶ Verificare l'arresto della porta scorrevole.
- ▶ **Chiusura:** premere in avanti l'interruttore basculante ①.
  La porta scorrevole si sgancia dal bloccaggio.
- ▶ Spingere in avanti la porta scorrevole agendo sulla maniglia della porta ②, quindi chiuderla.

Porta scorrevole a comando elettrico

Avvertenze di sicurezza importanti

⚠ **AVVERTENZA**

Durante l'apertura della porta scorrevole, altre persone possono essere colpite dalla porta che si apre scorrendo all'indietro. Sussiste il pericolo di lesioni!

Aprire la porta scorrevole solo se le condizioni del traffico lo consentono.

! Non utilizzare la guida inferiore della porta scorrevole (carrello di guida) come gradino di accesso. In caso contrario il rivestimento e/o la meccanica della porta scorrevole potrebbero subire dei danni.

Dopo un'anomalia di funzionamento o un'interruzione della tensione è necessario registrare

nuovamente la porta scorrevole a comando elettrico (▷ pagina 96).

Dispositivo di riconoscimento degli ostacoli con funzione di inversione

La porta scorrevole è dotata di un dispositivo di riconoscimento degli ostacoli automatico con funzione di inversione. Se un oggetto solido ostacola o limita la chiusura automatica della porta scorrevole, questa si riapre automaticamente. Se la porta scorrevole si blocca durante l'apertura, la direzione di movimento viene invertita per alcuni centimetri prima di arrestarsi.

Il dispositivo di riconoscimento degli ostacoli automatico con funzione di inversione è solo un dispositivo ausiliario. Pertanto non sostituisce l'attenzione del guidatore durante la chiusura della porta scorrevole a comando elettrico.

Se viene riconosciuto un ostacolo, sul display viene visualizzato ad esempio il messaggio `Porta scorrevole elettrica lato sinistro Ostacolo riconosciuto` e si attiva un segnale acustico di avvertimento quintuplo.

⚠ AVVERTENZA

La funzione di inversione non reagisce

- a oggetti morbidi, leggeri e sottili, ad esempio delle dita
- negli ultimi 8 mm della corsa di chiusura.

In particolare in queste situazioni la funzione di inversione del movimento non è in grado di impedire l'incastramento. Sussiste il pericolo di lesioni!

Durante il sollevamento assicurarsi che nessuna parte del corpo si trovi nell'area di chiusura.

Se qualcuno rimane incastrato

- premere il tasto sulla chiave o
- tirare la maniglia della porta oppure
- premere il tasto della corrispondente porta scorrevole nella consolle centrale oppure
- premere il tasto nella zona di accesso oppure
- tirare l'interruttore basculante sulla maniglia della porta.

Apertura/chiusura dall'esterno

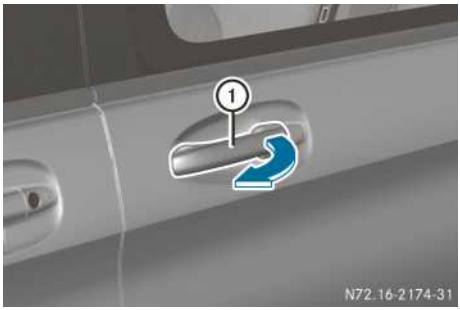

La porta scorrevole è dotata di un fermaporta attivo che in fase di apertura provvede a bloccare la porta all'arresto.

Nel caso in cui il veicolo sia dotato di due porte scorrevoli, mediante il tasto sulla chiave è possibile aprire o chiudere solo una delle due porte scorrevoli (▷ pagina 96).

▶ **Apertura:** tirare la maniglia ① nella direzione indicata dalla freccia.

Oppure

▶ Tenere premuto per più di 0,5 secondi il tasto della chiave.
La porta scorrevole si sblocca, viene avviato un movimento automatico e la porta scorrevole si apre. Inoltre si attivano due segnali acustici.

▶ **Chiusura:** tirare la maniglia ① nella direzione indicata dalla freccia.

Oppure

▶ Tenere premuto per più di 0,5 secondi il tasto della chiave.
La porta scorrevole si sgancia dal bloccaggio e viene avviato un movimento automatico. La porta scorrevole si chiude.

Se si utilizza il tasto della chiave, durante l'operazione di chiusura si attivano due segnali acustici.

▶ **Interruzione del movimento automatico:** tirare nuovamente la maniglia della porta ①.

Oppure

▶ Premere nuovamente il tasto sulla chiave.

ⓘ In caso di condizioni di esercizio sfavorevoli, ad esempio in presenza di gelo, ghiaccio o forte imbrattamento, è possibile mantenere premuto il tasto della porta scorrevole corrispondente. La porta scorrevole a comando

elettrico viene azionata con maggiore forza. Tenere presente che in questo caso la sensibilità della funzione di riconoscimento degli ostacoli è ridotta. Per arrestare il movimento rilasciare il tasto della porta scorrevole.

Apertura/chiusura dall'interno

La porta scorrevole può essere aperta e chiusa dall'interno con i seguenti elementi di comando:

- il tasto della porta scorrevole o nella parte anteriore del settore inferiore della consolle centrale
- il tasto della porta scorrevole sul montante centrale accanto alla zona di accesso
- l'interruttore basculante della maniglia della porta

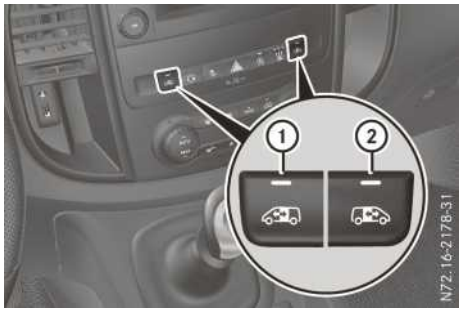

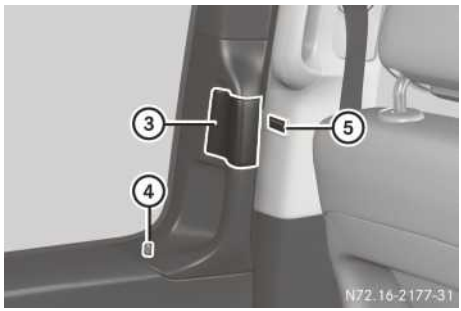

① Tasto della porta scorrevole per la porta scorrevole lato sinistro
② Tasto della porta scorrevole per la porta scorrevole lato destro
③ Interruttore basculante
④ Perno di bloccaggio
⑤ Tasto della porta scorrevole nella zona di accesso

La porta scorrevole può essere aperta con l'apposito tasto ⑤ nella zona di accesso oppure con l'interruttore basculante ③ della maniglia della porta solo se non è stata attivata la sicura per bambini.

La porta scorrevole è dotata di un fermaporta attivo che in fase di apertura provvede a bloccare la porta a fine corsa.

▶ **Apertura:** premere brevemente il tasto della corrispondente porta scorrevole o nella consolle centrale.

Oppure

▶ Premere brevemente il tasto della porta scorrevole ⑤ nella zona di accesso.

Oppure

▶ Tirare brevemente all'indietro l'interruttore basculante ③.
Se la porta scorrevole è bloccata, il perno di bloccaggio ④ si solleva. La porta scorrevole si sblocca, viene avviato un movimento automatico e la porta scorrevole si apre.

Se si utilizza il tasto della porta scorrevole o nella consolle centrale, durante l'operazione di apertura si attivano due segnali acustici.

Per la durata del movimento automatico la spia di controllo integrata nel tasto della corrispondente porta scorrevole o nella consolle centrale.

Se la porta scorrevole è aperta, la spia di controllo integrata nel tasto della corrispondente porta scorrevole o nella consolle centrale si accende. A seconda dell'allestimento del veicolo sul display può essere visualizzato anche il messaggio Porta scorrevole aperta.

▶ **Chiusura:** premere brevemente il tasto della corrispondente porta scorrevole o nella consolle centrale.

Oppure

▶ Premere brevemente il tasto della porta scorrevole ⑤ nella zona di accesso.

Oppure

▶ Premere brevemente in avanti l'interruttore basculante ③.
La porta scorrevole si sgancia dal bloccaggio e viene avviato un movimento automatico. La porta scorrevole si chiude.

Se si utilizza il tasto della porta scorrevole o nella consolle centrale, durante l'operazione di chiusura si attivano due segnali acustici.

Se la porta scorrevole è chiusa, la spia di controllo integrata nel tasto della corrispondente

porta scorrevole o nella consolle centrale si spegne.

- **Interruzione del movimento automatico:** premere nuovamente il tasto della corrispondente porta scorrevole o nella consolle centrale.

Oppure

- Premere nuovamente il tasto della porta scorrevole ⑤ nella zona di accesso.

Oppure

- Tirare brevemente all'indietro l'interruttore basculante ③.

In caso di condizioni di esercizio sfavorevoli, ad esempio in presenza di gelo, ghiaccio o forte imbrattamento, è possibile mantenere premuto il tasto della porta scorrevole corrispondente. La porta scorrevole a comando elettrico viene azionata con maggiore forza. Tenere presente che in questo caso la sensibilità della funzione di riconoscimento degli ostacoli è ridotta. Per arrestare il movimento rilasciare il tasto della porta scorrevole.

Programmazione del tasto presente sulla chiave per la porta scorrevole

Nel caso in cui il veicolo sia dotato di porte scorrevoli a comando elettrico, il tasto sulla chiave può essere programmato solo per una delle due porte scorrevoli. Successivamente la porta scorrevole può essere aperta o chiusa mediante il tasto sulla chiave.

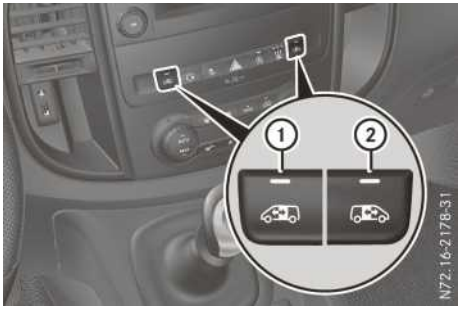

① Tasto della porta scorrevole per la porta scorrevole sul lato sinistro del veicolo

② Tasto della porta scorrevole per la porta scorrevole sul lato destro del veicolo

- Assicurarsi che la porta scorrevole da programmare sia aperta.
- Girare la chiave nel blocchetto di accensione portandola in posizione 2.
- Premere il tasto della porta scorrevole desiderata o nella consolle centrale fino alla chiusura della porta scorrevole e all'attivazione di un quadruplo segnale acustico.
  Sul display viene visualizzato il messaggio `Porta scorrevole elettrica lato sx Chiave programm.`/`Porta scorrevole elettrica lato dx Chiave programm.` o `Porta sc. sx Chiave prog.`/`Porta sc. dx Chiave prog.`.

Registrazione della porta scorrevole

Dopo un'anomalia di funzionamento o un'interruzione della tensione è necessario registrare nuovamente la porta scorrevole.

- Se la porta scorrevole è aperta: chiuderla manualmente.
- Tramite il tasto della corrispondente porta scorrevole o nella consolle centrale aprire la porta scorrevole per almeno 40 cm, quindi chiuderla completamente.
- Quando la porta scorrevole è chiusa, tramite il tasto della corrispondente porta scorrevole o nella consolle centrale aprire completamente la porta scorrevole.
  La porta scorrevole è registrata e funziona regolarmente.
- Se necessario, chiudere la porta scorrevole.

Problemi con la porta scorrevole

Problema	Possibili cause/conseguenze e ▶ Consigli
La porta scorrevole a comando elettrico è bloccata.	Condizioni di esercizio sfavorevoli, ad esempio presenza di gelo, ghiaccio o forte imbrattamento, ostacolano il movimento della porta scorrevole. ▶ Tenere premuto il tasto della porta scorrevole finché la porta è aperta o chiusa. La porta scorrevole viene azionata con maggiore forza. Tenere presente che in questo caso la sensibilità della funzione di riconoscimento degli ostacoli è ridotta. Per arrestare il movimento rilasciare il tasto della porta scorrevole. ▶ Rimuovere le cause del blocco non appena possibile.

Portellone posteriore

Avvertenze di sicurezza importanti

⚠ **AVVERTENZA**

I motori a combustione interna emettono gas di scarico nocivi, ad esempio il monossido di carbonio. Se il portellone rimane aperto con il motore acceso, in particolare durante la marcia, i gas di scarico possono penetrare nell'abitacolo. Sussiste il pericolo di avvelenamento!

Prima di aprire portellone spegnere sempre il motore. Non viaggiare mai con il portellone aperto.

! Il portellone si apre ribaltandosi verso l'alto e all'indietro. Accertarsi quindi che lo spazio sopra e dietro il portellone sia sufficiente.

Le quote di apertura del portellone posteriore sono riportate nei "Dati tecnici" (▷ pagina 427).

Apertura e chiusura

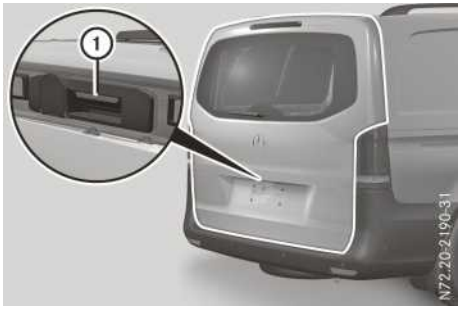

▶ **Apertura:** premere l tasto ① sulla maniglia.
▶ Sollevare il portellone posteriore.



▶ **Chiusura:** tirare verso il basso il portellone posteriore agendo sull'anello ② e chiuderlo dall'esterno con un certo slancio.

Problemi con il portellone posteriore

Non è possibile aprire il portellone posteriore.

L'alimentazione di tensione è interrotta oppure la tensione della batteria è insufficiente.

Rivolgersi a un'officina qualificata che disponga delle competenze tecniche e delle attrezzature necessarie all'esecuzione degli interventi opportuni.

In caso di emergenza è possibile aprire il portellone posteriore tramite il dispositivo di sbloccaggio per scopi di manutenzione.

- ▶ Rimuovere la copertura nella parte inferiore del portellone posteriore facendo leva con un attrezzo idoneo, ad esempio con il cacciavite compreso fra gli attrezzi di bordo.
- ▶ Inserire il cacciavite nell'apertura e spingere la leva di sbloccaggio finché il portellone posteriore si sblocca e si apre.
- ▶ Ribaltare verso l'alto il portellone posteriore.

Porte posteriori a battente

Avvertenze di sicurezza importanti

⚠ AVVERTENZA

I motori a combustione interna emettono gas di scarico nocivi, ad esempio il monossido di carbonio. Se portellone a doppio motore rimane aperto con il motore acceso, in particolare durante la marcia, i gas di scarico possono penetrare nell'abitacolo. Sussiste il pericolo di avvelenamento!

Prima di aprire portellone a doppio battente spegnere sempre il motore. Non viaggiare mai con il portellone a doppio battente aperto.

⚠ AVVERTENZA

Aprendo uno dei battenti del portellone a doppio battente è possibile

- mettere in pericolo altre persone o utenti della strada
- essere colpiti dagli altri veicoli

Questo può verificarsi in particolare se il portellone a doppio battente viene aperto di più di 90°. Sussiste il pericolo di incidenti e di lesioni!

Aprire il portellone a doppio battente solo se le condizioni del traffico lo consentono. Verificare sempre che il portellone a doppio battente sia bloccato correttamente.

⚠ AVVERTENZA

Se i portelloni vengono aperti a 90°, i dispositivi di illuminazione posteriori risultano coperti. In tal caso, in particolare in condizioni di oscurità o di scarsa visibilità, il veicolo risulta difficilmente riconoscibile o non riconoscibile dagli altri utenti della strada. In questo caso sussiste il pericolo di incidenti.

In questi casi o in situazioni analoghe si raccomanda di adottare tutte le misure previste dalle disposizioni nazionali miranti a rendere riconoscibile il veicolo, ad esempio posizionando il triangolo di emergenza.

! Prima di aprire il portellone a doppio battente accertarsi che lo spazio disponibile sia sufficiente. In caso contrario si potrebbe danneggiare il veicolo stesso e gli oggetti che si trovano nelle immediate vicinanze del portellone a doppio battente.

I battenti del portellone possono essere arrestati a 90° ed eventualmente a 180° o 270°. In ogni caso assicurarsi che il battente aperto sia correttamente scattato nel dispositivo di arresto.

Apertura e chiusura dall'esterno

Apertura del battente destro



- ▶ Tirare la maniglia ①.
- ▶ Aprire il battente fino allo scatto.

Il battente può essere aperto anche con un angolazione superiore a 90°(▷ pagina 99).

Apertura del battente sinistro

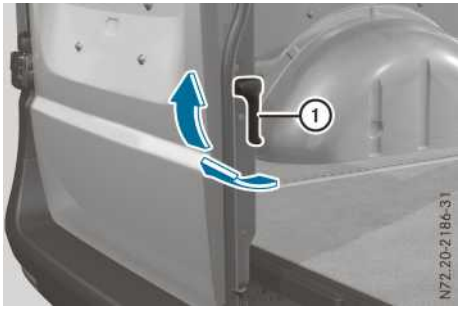

- ▶ Assicurarsi che il battente destro sia aperto e bloccato nel dispositivo di arresto.
- ▶ Tirare la maniglia di sbloccaggio ① nella direzione indicata dalla freccia.
- ▶ Aprire il battente fino allo scatto.

Il battente può essere aperto anche con un angolazione superiore a 90°(▷ pagina 99).

Chiusura dei battenti del portellone dall'esterno

- ▶ Se necessario, staccare il battente dal fermaporta magnetico (▷ pagina 99).
- ▶ Chiudere con slancio dall'esterno il battente sinistro.
- ▶ Chiudere con slancio dall'esterno il battente destro.

Apertura e chiusura dall'interno

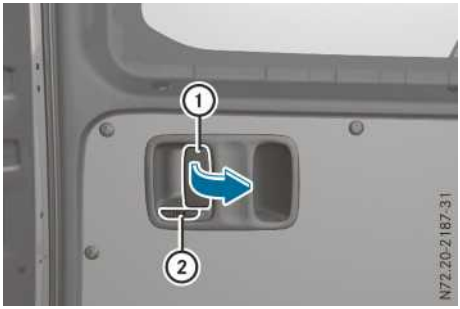

Leva di apertura sul lato interno della porta posteriore a battente destra

Un settore bianco in corrispondenza del dispositivo di bloccaggio ② indica che la porta posteriore a battente è sbloccata.

ⓘ Le porte posteriori a battente possono essere aperte dall'interno solo se non è stata attivata la sicura per bambini.

- ▶ **Sbloccaggio:** spingere a sinistra il dispositivo di bloccaggio ②.
  Il settore bianco risulta visibile.
- ▶ **Apertura:** tirare la leva di apertura ① e aprire la porta posteriore a battente.
- ▶ Aprire la porta posteriore a battente fino allo scatto.

ⓘ Se una delle porte posteriori a battente bloccate viene aperta dall'interno il veicolo si sblocca in modo centralizzato. Le altre porte restano bloccate.

La porta posteriore a battente può essere aperta anche con un angolazione superiore a 90°(▷ pagina 99).

- ▶ **Chiusura:** assicurarsi che la porta posteriore a battente sinistra sia chiusa.
- ▶ Tirare la porta posteriore a battente destra con slancio agendo sulla maniglia.
- ▶ **Bloccaggio:** spingere a destra il dispositivo di bloccaggio ②.
  Il settore bianco non è più visibile.

Apertura a 180° o 270°

A seconda della dotazione del veicolo, è possibile aprire le porte posteriori a battente con un angolo di apertura di 180° o 270° (fiancata).

❗ Prima di aprire il portellone a doppio battente accertarsi che la porta scorrevole sia chiusa.

In caso contrario il portellone a doppio battente e la porta scorrevole potrebbero urtare l'uno contro l'altra e rimanere danneggiati.

Se il portellone a doppio battente viene aperto mentre è aperto il finestrino laterale a compasso, quest'ultimo può essere urtato dal tergilunotto. Ciò può verificarsi quando il tergilunotto compie un movimento di tergitura.

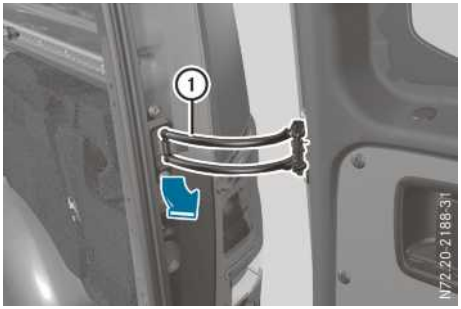

Fermaporta (esempio riferito alla porta posteriore a battente destra)

- ▶ Aprire la porta posteriore a battente a 45° circa.
- ▶ Tirare il fermaporta ① nella direzione indicata dalla freccia e trattenerlo in posizione.
- ▶ Aprire la porta posteriore a battente oltre la posizione a 90° in modo che il fermaporta risulti disimpegnato dalla posizione di arresto.
- ▶ Rilasciare il fermaporta e aprire la porta a 180° o 270°.



Fermaporta magnetico

- ▶ Quando la porta posteriore a battente raggiunge i 270°, spingerla contro il fermaporta magnetico ③ sulla fiancata.
  Non appena il magnete della porta posteriore a battente ② viene a contatto con il fermaporta magnetico ③, la porta posteriore a battente viene trattenuta in posizione.

Finestrini

Avvertenze di sicurezza importanti

⚠ AVVERTENZA

Abbassando il cristallo laterale alcune parti del corpo potrebbero essere trascinate o rimanere incastrate tra il cristallo laterale e il telaio del cristallo. Sussuste il pericolo di lesioni!

Durante l'abbassamento assicurarsi che nessuno tocchi il cristallo laterale. Se qualcuno rimane incastrato, rilasciare immediatamente il tasto oppure tirare il tasto per sollevare nuovamente il cristallo laterale.

⚠ AVVERTENZA

Durante il sollevamento del cristallo laterale alcune parti del corpo possono rimanere incastrate nell'area di chiusura. Sussiste il pericolo di lesioni!

Durante il sollevamento assicurarsi che nessuna parte del corpo si trovi nell'area di chiusura. Se qualcuno rimane incastrato, rilasciare immediatamente il tasto oppure premere il tasto per abbassare nuovamente il cristallo laterale.

⚠ AVVERTENZA

Se i bambini azionano i cristalli laterali possono rimanere incastrati, in particolare se vengono lasciati incustoditi. Sussiste il pericolo di lesioni!

Attivare la sicura per bambini dei cristalli laterali del vano posteriore. Quando ci si allontana dal veicolo, portare sempre con sé la chiave e bloccare il veicolo. Non lasciare mai incustoditi i bambini nel veicolo.

⚠ AVVERTENZA

Se le persone – in particolare i bambini – vengono esposte all'azione prolungata del calore o del freddo, sussiste il pericolo di lesioni gravi o mortali! Non lasciare mai persone incustodite - in particolare bambini - all'interno del veicolo.

Funzione di inversione dei finestrini

I cristalli laterali anteriori sono dotati di una funzione di inversione automatica. Se un oggetto ostacola o limita il sollevamento di uno dei cristalli laterali durante il movimento di chiusura automatico, il cristallo laterale si riabbassa automaticamente. Durante il movimento di chiusura manuale il cristallo laterale si riabbassa automaticamente solo dopo il rilascio del tasto corrispondente. La funzione di inversione automatica è solo un dispositivo ausiliario e non sostituisce l'attenzione del guidatore durante il sollevamento dei cristalli laterali.

⚠ AVVERTENZA

La funzione di inversione del movimento non reagisce

- a oggetti morbidi, leggeri e sottili, ad esempio dita piccole
- durante la registrazione.

In queste situazioni la funzione di inversione del movimento non è pertanto in grado di impedire l'incastramento. Sussiste il pericolo di lesioni.

Durante il sollevamento assicurarsi che nessuna parte del corpo si trovi nell'area di chiusura. Se qualcuno rimane incastrato, premere il tasto per abbassare nuovamente il cristallo laterale.

Abbassamento e sollevamento dei finestrini laterali

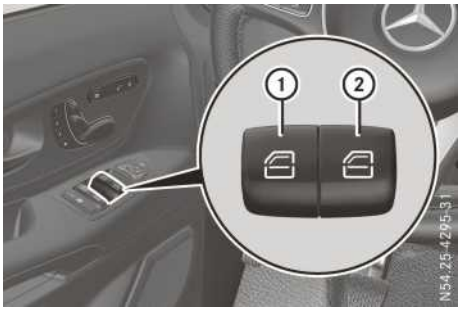

① Alzacristalli sinistro
② Alzacristalli destro

I tasti sulla porta lato guida hanno la priorità.

- ▶ **Abbassamento manuale:** premere il tasto corrispondente e trattenerlo in posizione.
- ▶ **Abbassamento completo:** premere il tasto corrispondente oltre il punto di resistenza, quindi rilasciarlo.
  Viene avviato un movimento automatico.
- ▶ **Sollevamento manuale:** tirare il tasto corrispondente e trattenerlo in posizione.
- ▶ **Sollevamento completo:** tirare il tasto corrispondente oltre il punto di resistenza, quindi rilasciarlo.
  Viene avviato un movimento automatico.
- ▶ **Interruzione del movimento automatico:** azionare nuovamente il tasto corrispondente.

Spegnendo il motore o estraendo la chiave dal blocchetto di accensione, è possibile continuare ad azionare i finestrini laterali. Questa funzione è disponibile per circa cinque minuti oppure fino all'apertura di una delle porte anteriori.

Apertura e chiusura del finestrino a compasso

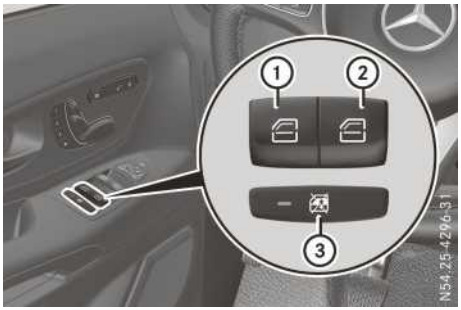

Unità di comando sulla porta lato guida

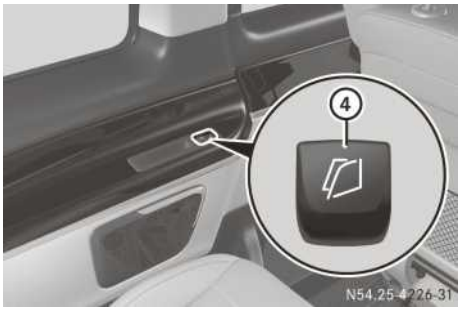

Tasto nel vano posteriore (esempio riferito al lato sinistro del veicolo)

① Azionamento del finestrino a compasso posteriore sinistro
② Azionamento del finestrino a compasso posteriore destro
③ Sicura per bambini per i finestrini a compasso a comando elettrico nel vano posteriore (▷ pagina 78)
④ Azionamento dei finestrini a compasso

I finestrini a compasso possono essere comandati con il tasto ④ solo se non è stata attivata la rispettiva sicura per bambini (▷ pagina 78).

- ▶ **Abbassamento manuale:** premere il tasto corrispondente e trattenerlo in posizione.
- ▶ **Abbassamento completo:** premere il tasto corrispondente oltre il punto di resistenza, quindi rilasciarlo.
  Viene avviato un movimento automatico.
- ▶ **Interruzione del movimento automatico:** azionare nuovamente il tasto corrispondente.
- ▶ **Sollevamento manuale:** tirare il tasto corrispondente e trattenerlo in posizione.

Spegnendo il motore o estraendo la chiave dal blocchetto di accensione, è possibile continuare ad azionare i finestrini a compasso. Questa funzione è disponibile per circa cinque minuti oppure fino all'apertura di una delle porte anteriori.

Apertura Comfort

Il veicolo può essere ventilato prima di mettersi in viaggio. Con la chiave vengono eseguite contemporaneamente le seguenti funzioni:

- sbloccaggio del veicolo
- abbassamento dei finestrini
- apertura dei finestrini a compasso

La funzione "apertura Comfort" può essere attivata solo con la chiave. La chiave deve trovarsi in prossimità della maniglia della porta lato guida.

- ▶ **Apertura Comfort:** orientare l'estremità della chiave verso la maniglia della porta lato guida.
- ▶ Tenere premuto il tasto [🔓] finché i finestrini hanno raggiunto la posizione desiderata.
- ▶ **Interruzione dell'apertura Comfort:** rilasciare il tasto [🔓].

Chiusura Comfort

⚠ AVVERTENZA

Durante la chiusura Comfort parti del corpo possono rimanere incastrate nell'area di chiusura dei cristalli laterali. Sussiste il pericolo di lesioni!

Durante la chiusura Comfort controllare l'intero movimento di chiusura. In fase di chiusura assicurarsi che nell'area di chiusura non vi siano parti del corpo.

Quando si blocca il veicolo, si possono contemporaneamente sollevare i finestrini.

A tal fine la chiave deve trovarsi in prossimità della maniglia della porta lato guida.

Osservare le avvertenze relative alla funzione di inversione automatica dei finestrini (▷ pagina 101).

- ▶ **Chiusura Comfort:** orientare l'estremità della chiave verso la maniglia della porta lato guida.
- ▶ Tenere premuto il tasto finché tutti i finestrini sono completamente sollevati.
- ▶ Assicurarsi che tutti i finestrini siano sollevati.
- ▶ **Interruzione della chiusura Comfort:** rilasciare il tasto .

Registrazione dei finestrini

Dopo un'anomalia di funzionamento o un'interruzione della tensione è necessario registrare nuovamente i cristalli laterali.

- ▶ Girare la chiave nel blocchetto di accensione portandola in posizione **2**.
- ▶ Tirare entrambi i tasti degli alzacristalli e trattenerli in posizione per circa un secondo dopo il sollevamento dei cristalli laterali.
- ▶ Se dopo il rilascio dei tasti i cristalli laterali restano sollevati, questi sono registrati correttamente. In caso contrario, ripetere i passaggi appena descritti per il cristallo laterale abbassato.

Apertura e chiusura del finestrino scorrevole

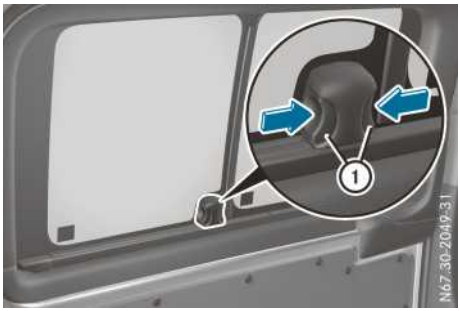

- ▶ **Apertura/chiusura:** premere contemporaneamente entrambe le levette di apertura (1) e spingere il finestrino scorrevole nella posizione desiderata.
  Durante la chiusura le levette di apertura devono chiudersi con uno scatto e disporsi parallelamente alla superficie del finestrino.

Problemi con i finestrini

⚠ **AVVERTENZA**

Se il cristallo laterale viene sollevato nuovamente subito dopo il bloccaggio o la registrazione, il sollevamento viene eseguito con forza maggiore o con tutta la forza. In questo caso la funzione di inversione del movimento non è attiva. Parti del corpo possono rimanere schiacciate nel settore di chiusura. Sussiste un maggiore pericolo di lesioni gravi o addirittura mortali.

Assicurarsi che nessuna parte del corpo si trovi nell'area di movimento. Per interrompere il movimento di sollevamento, rilasciare immediatamente il tasto oppure premere nuovamente il tasto per abbassare nuovamente il cristallo laterale.

Problema	Possibili cause/conseguenze e ▶ Consigli
Un finestrino non si abbassa o non si solleva completamente.	Se nella guida del cristallo non ci sono oggetti o foglie che impediscono la chiusura, si è trattato di un'anomalia oppure di un'interruzione della tensione della rete di bordo. ▶ Registrare i finestrini (▷ pagina 103)

Informazioni utili

Le presenti Istruzioni d'uso descrivono tutti i modelli e gli equipaggiamenti di serie e a richiesta del veicolo disponibili al momento della chiusura redazionale delle stesse. Sono possibili differenze in funzione dei Paesi di destinazione del veicolo. Tenere presente che il veicolo potrebbe non essere dotato di tutte le funzioni descritte. Questo riguarda anche i sistemi e le funzioni rilevanti per la sicurezza.

Leggere le informazioni relative all'officina qualificata (▷ pagina 36).

Sedili

Sedile lato guida e lato passeggero

Avvertenze di sicurezza importanti

⚠ AVVERTENZA

Se i bambini regolano i sedili possono rimanere incastrati, in particolare se vengono lasciati incustoditi. Sussiste il pericolo di lesioni.

Quando ci si allontana dal veicolo, portare sempre con sé la chiave e bloccare il veicolo. Non lasciare mai incustoditi i bambini nel veicolo.

⚠ AVVERTENZA

È possibile perdere il controllo del veicolo se, durante la marcia,

- si regola il sedile lato guida, i poggiatesta, il volante o gli specchi retrovisori
- si allaccia la cintura di sicurezza.

Sussiste il pericolo di incidenti!

Regolare il sedile lato guida, il poggiatesta, il volante o gli specchi retrovisori e allacciare la cintura prima di avviare il motore.

⚠ AVVERTENZA

Durante lo spostamento del sedile chi esegue l'operazione o gli altri passeggeri possono rimanere incastrati, ad esempio nelle guide del sedile. Sussiste il pericolo di lesioni.

Assicurarsi che durante lo spostamento del sedile nessuno si trovi nell'area di movimento.

⚠ AVVERTENZA

Se il sedile lato guida non è scattato in sede, durante la marcia può spostarsi improvvisamente. In questo caso è possibile perdere il controllo del veicolo. Sussiste il pericolo di incidenti!

Assicurarsi sempre che il sedile lato guida sia scattato in sede prima di avviare il veicolo.

⚠ AVVERTENZA

Se i sedili anteriori sono posizionati troppo vicino alla plancia o al volante, gli airbag frontali possono ferire anche gli occupanti seduti sui sedili anteriori. Sussiste un elevato pericolo di lesioni e di morte!

Regolare sempre i sedili anteriori in modo tale che siano il più lontano possibile dagli airbag frontali. Prestare inoltre attenzione alle avvertenze sulla corretta regolazione dei sedili.

⚠ AVVERTENZA

Se lo schienale non viene regolato in posizione quasi verticale, la cintura di sicurezza non può più svolgere la funzione protettiva prevista. In caso di frenata o di incidente è possibile scivolare sotto la cintura di sicurezza e subire lesioni, ad esempio all'addome o al collo. Sussiste un maggiore pericolo di lesioni gravi o addirittura mortali.

Prima di iniziare la marcia regolare il sedile in posizione corretta. Verificare sempre che lo schienale del sedile sia in posizione quasi verticale e che la parte superiore della cintura aderisca al centro della spalla.

⚠ AVVERTENZA

Se i poggiatesta non sono montati o non vengono regolati correttamente, non possono offrire la funzione protettiva prevista. Sussiste un maggior pericolo di lesioni alla testa e alla nuca, ad esempio in caso di incidente o di frenata!

Viaggiare sempre con i poggiatesta montati. Prima di iniziare la marcia assicurarsi che la parte centrale del poggiatesta di tutti i passeggeri sostenga la nuca all'altezza degli occhi.

! Per evitare danneggiamenti ai sedili e al riscaldamento dei sedili, prestare attenzione alle seguenti avvertenze:

- Non versare liquidi sui sedili. Se viene versato del liquido sui sedili, asciugarli immediatamente.
- Se i rivestimenti dei sedili sono umidi o bagnati, non attivare il riscaldamento dei sedili. Non utilizzare il riscaldamento dei sedili per asciugare il sedile.
- Pulire i rivestimenti dei sedili come raccomandato, vedi capitolo "Cura degli interni".
- Non trasportare carichi pesanti sui sedili. Non appoggiare oggetti appuntiti sui sedili, ad esempio taglierine, chiodi o attrezzi da lavoro. Se possibile, utilizzare i sedili solo per il trasporto di persone.
- Non coprire i sedili con materiali isolanti, ad esempio coperte, mantelli, borse, fodere coprisedile, seggiolini per bambini o cuscini rigidi, se il riscaldamento dei sedili è attivato.

A seconda dell'equipaggiamento del veicolo, i sedili possono essere regolati manualmente o elettricamente.

Il sedile deve essere regolato in modo che la cintura di sicurezza possa essere allacciata correttamente.

Per ottenere un corretto allacciamento tenere conto dei punti seguenti:

- Portare lo schienale del sedile in posizione quasi verticale e sedersi mantenendo questo assetto. Non viaggiare mai con lo schienale del sedile eccessivamente reclinato.
- Impugnare il volante con le braccia leggermente piegate.
- Evitare posizioni del sedile che impediscano il corretto posizionamento della cintura di sicurezza. La parte superiore della cintura deve passare al centro della spalla e deve aderire perfettamente al busto dell'occupante. La cintura addominale deve sempre essere ben tesa e passare il più in basso possibile sul bacino, aderendo cioè alle ossa iliache.
- Regolare il poggiatesta in modo tale che questo supporti la nuca all'altezza degli occhi.
- La distanza dai pedali deve essere tale da consentire al guidatore di premerli a fondo.

Attenersi anche alle avvertenze di sicurezza importanti relative agli "Airbag" (▷ pagina 57), alle "Cinture di sicurezza" (▷ pagina 54) e ai "Sistemi di ritenuta per bambini" (▷ pagina 68).

Regolazione manuale del sedile



① Regolazione longitudinale del sedile
② Regolazione dell'inclinazione del piano di seduta
③ Regolazione in altezza del sedile
④ Regolazione dello schienale del sedile

▶ **Regolazione longitudinale del sedile:** tirare la leva ① verso l'alto.

Nel caso dei sedili anteriori girevoli la leva ① consente di sbloccare il sedile girevole. La leva di regolazione longitudinale è costituita da una staffa antistante il sedile .

▶ Spingere il sedile in avanti o all'indietro fino a raggiungere una posizione che permetta di premere agevolmente i pedali.

▶ Rilasciare la leva ①.

▶ Spingere il sedile in avanti o all'indietro fino a farlo scattare in sede.

▶ **Regolazione in altezza del sedile:** premere o tirare una o più volte la leva ③ fino a raggiungere l'altezza del sedile desiderata.

▶ **Regolazione dello schienale del sedile:** ruotare in avanti la manopola ④.
Lo schienale del sedile si porta in posizione verticale.

▶ Ruotare all'indietro la manopola ④.
Lo schienale del sedile si inclina all'indietro.

- ▶ **Regolazione dell'inclinazione del piano di seduta:** ruotare in avanti la manopola ②. La parte anteriore del piano di seduta si inclina verso il basso.
- ▶ Ruotare all'indietro la manopola ②. La parte anteriore del piano di seduta si inclina verso l'alto.

Regolazione elettrica del sedile

⚠ AVVERTENZA

Se i bambini regolano i sedili possono rimanere incastrati, in particolare se vengono lasciati incustoditi. Sussiste il pericolo di lesioni.

Quando ci si allontana dal veicolo, portare sempre con sé la chiave e bloccare il veicolo. Non lasciare mai incustoditi i bambini nel veicolo.

I sedili possono essere regolati a chiave estratta e con la porta aperta.

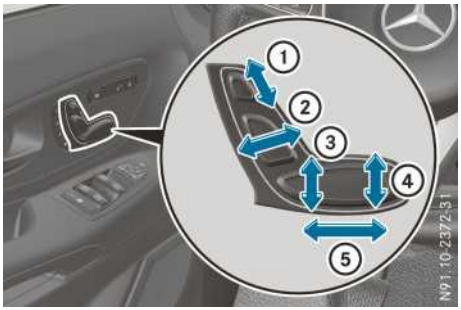

Tasti per la regolazione elettrica del sedile sul rivestimento della porta

① Regolazione in altezza del poggiatesta
② Regolazione dell'inclinazione dello schienale
③ Regolazione in altezza del sedile
④ Regolazione dell'inclinazione del piano di seduta
⑤ Regolazione longitudinale del sedile

- ▶ Girare la chiave nel blocchetto di accensione portandola in posizione 2.

Oppure

- ▶ Aprire la porta.
- ▶ Regolare il sedile mediante i tasti sul rivestimento della porta.

Dopo aver sbloccato il veicolo è possibile regolare i sedili entro 30 secondi, ad accensione non inserita.

Per regolare elettricamente il sedile dopo 30 secondi:

- ▶ Estrarre la chiave dal blocchetto di accensione e premere il tasto 🔓.
- ▶ Regolare il sedile mediante i tasti sul rivestimento della porta.

ⓘ Veicoli con PRE-SAFE®: se il PRE-SAFE® interviene, il sedile lato passeggero viene automaticamente spostato da una posizione sfavorevole ad una posizione in grado di offrire una migliore protezione. Il sedile lato passeggero può essere nuovamente regolato solo una volta superata la situazione di pericolo. Informazioni sul sistema sono riportate alla voce "PRE-SAFE®" (▷ pagina 67).

ⓘ Le impostazioni per i sedili possono essere memorizzate mediante la funzione Memory (▷ pagina 124).

Regolazione del supporto lombare

Per un migliore sostegno della schiena in corrispondenza delle vertebre lombari, è possibile regolare elettricamente in modo personalizzato la curvatura dello schienale dei sedili anteriori (supporto lombare regolabile su 4 parametri).



Sostegno lombare regolabile elettricamente

① Regolazione della curvatura dello schienale verso l'alto
② Riduzione della curvatura dello schienale
③ Regolazione della curvatura dello schienale verso il basso
④ Aumento della curvatura dello schienale

Rotazione dei sedili

⚠ AVVERTENZA

Se durante la marcia il sedile lato guida e lato passeggero non sono scattati in sede in direzione di marcia, i dispositivi di ritenuta non sono in grado di offrire la protezione prevista. Sussiste un elevato pericolo di lesioni e di morte!

Far scattare in sede il sedile lato guida e lato passeggero in direzione di marcia prima di avviare il motore.

! Durante la rotazione dei sedili assicurarsi che vi sia sufficiente spazio libero.

Spostare il sedile in senso longitudinale, per evitare una collisione con i componenti adiacenti.



Sedile anteriore girevole (esempio riferito al sedile lato guida)

① Dispositivo di sbloccaggio del sedile girevole

② Regolazione longitudinale del sedile

I sedili anteriori possono essere girati di 50° e 180°.

I sedili anteriori possono essere regolati nel senso di marcia e nel senso opposto a quello di marcia e possono inoltre essere girati di 50° verso l'esterno per agevolare la discesa.

- ▶ Aprire la corrispondente porta anteriore per evitare l'urto con il rivestimento della porta durante la rotazione del sedile.
- ▶ Regolare il volante in modo che vi sia sufficiente spazio libero per ruotare e regolare il sedile anteriore (▷ pagina 121).
- ▶ **Rotazione del sedile:** spingere la maniglia di sbloccaggio ① nella direzione indicata dalla freccia.
- ▶ Ruotare il sedile di circa 50° verso l'esterno o verso l'interno fino a raggiungere la posizione desiderata.

  In caso di possibilità di contatto con la consolle centrale o con il montante centrale, tirare la leva ② verso l'alto e spingere in avanti o all'indietro il sedile anteriore in modo da evitare il contatto. Successivamente rilasciare nuovamente la leva ②.
- ▶ Una volta raggiunta la posizione desiderata, assicurarsi che il sedile anteriore sia scattato in sede.

  Il sedile anteriore non deve potersi girare o scorrere in avanti o all'indietro.

Divani posteriori

Avvertenze generali

Il veicolo acquistato può essere equipaggiato con divani posteriori standard o Comfort oppure con una panca trasformabile in letto. I divani posteriori standard e Comfort si distinguono per l'imbottitura e le funzionalità.

Per adattare l'abitacolo alle diverse esigenze di utilizzo, nel vano posteriore è possibile:

Divano posteriore standard

- smontare il divano posteriore sganciando i dispositivi di bloccaggio rapido (▷ pagina 114)
- montare i divani posteriori in posizione vis-à-vis (▷ pagina 108).

Divano posteriore Comfort

- regolare gli schienali dei sedili (▷ pagina 111)
- ribaltare in avanti i singoli schienali dei sedili in posizione tavolino (▷ pagina 113)
- nei veicoli dotati di sistema di scorrimento dei sedili sul pianale del veicolo spostare il divano posteriore in senso longitudinale (▷ pagina 111)
- ribaltare in avanti il divano posteriore (▷ pagina 113)
- smontare il divano posteriore sganciando i dispositivi di bloccaggio rapido (▷ pagina 116)
- montare i divani posteriori in posizione vis-à-vis.

Panca trasformabile in letto

- spostare la panca trasformabile in letto in direzione longitudinale (▷ pagina 113)
- smontare la panca trasformabile in letto sganciando i dispositivi di bloccaggio rapido (▷ pagina 114)
- montare il letto per due persone (▷ pagina 118)
- sollevare o smontare il prolungamento della panca trasformabile in letto (▷ pagina 118)

Ancoraggio del divano

⚠ AVVERTENZA

Se il divano posteriore non è scattato in sede, può essere scaraventato via durante la marcia. Sussiste il pericolo di incidenti e di lesioni!

Assicurarsi sempre che il divano posteriore sia scattato correttamente in sede come descritto.

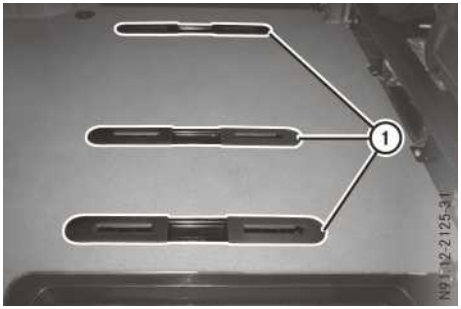

Ancoraggi dei sedili con dispositivi di bloccaggio rapido (esempio riferito ai tre ancoraggi dei sedili presenti in corrispondenza di ogni fila di sedili posteriori)

Negli ancoraggi dei sedili ① è possibile agganciare divani posteriori.

Se il veicolo è dotato di quattro ancoraggi dei sedili nella prima fila di sedili posteriori, i divani posteriori possono essere ancorati in posizione vis-a-vis.

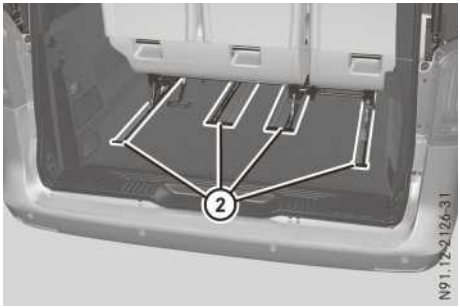

Sistema di guide di scorrimento dei sedili con dispositivi di bloccaggio rapido (esempio)

Sulle guide ② del sistema di scorrimento dei sedili è possibile:

- ancorare i divani posteriori su due file di sedili
- ancorare i due divani posteriori disposti in posizione vis-à-vis
- spostare i divani posteriori.

Lo scatto in sede corretto dei divani posteriori è garantito solo se gli ancoraggi del sedile vengono mantenuti sempre puliti e sgombri da oggetti.

Versioni di sedili

⚠ AVVERTENZA

Se il divano posteriore non viene montato come descritto, i dispositivi di sicurezza in esso integrati non sono in grado di svolgere la funzione protettiva prevista. Sussiste un maggiore pericolo di lesioni!

Montare il divano posteriore solo come descritto. Utilizzare esclusivamente i divani posteriori approvati per il Suo veicolo.

A seconda della tipologia di ancoraggio di cui è provvisto il pianale del veicolo, è possibile montare divani posteriori con due o tre posti a sedere oppure una panca trasformabile in letto con tre posti a sedere.

A seconda dell'allestimento del veicolo, è possibile montare i divani posteriori nella prima e/o nella seconda fila di sedili posteriori.

Il montaggio delle versioni di sedili illustrate è ammesso solo se le condizioni menzionate di seguito relative alla sicurezza dei sedili posteriori risultano soddisfatte. Altre versioni di sedili non sono ammesse e possono compromettere la protezione degli occupanti.

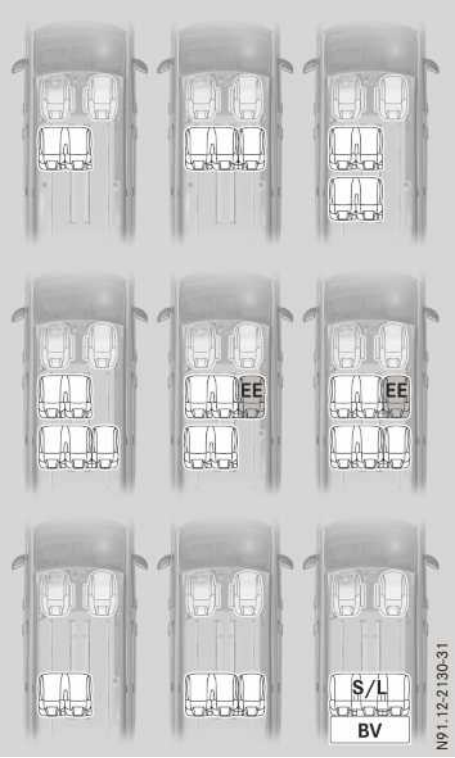

Sedili orientati nella direzione di marcia

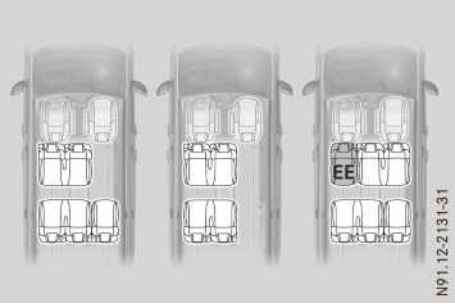

Sedili in posizione vis-à-vis

EE Salita e discesa agevolate – EASY ENTRY
S/L Panca trasformabile in letto
BV Prolungamento del letto

Se nelle illustrazioni un divano posteriore è contrassegnato con la dicitura **EE**, nella posizione indicata occorre montare un divano posteriore con funzione di salita e discesa agevolate Easy Entry.

Se il divano posteriore è sprovvisto di contrassegni, nella posizione indicata è possibile montare un divano posteriore con o senza Easy Entry.

Al fine di ottenere una configurazione sicura dei sedili attenersi alle seguenti condizioni:

- Utilizzare esclusivamente i divani posteriori approvati per il Suo veicolo.
- Il divano posteriore con tre posti a sedere **senza** parte Easy Entry può essere montato solo se posteriormente non è installata nessun'altra fila di sedili.
- Il divano posteriore può essere installato in senso opposto a quello di marcia solo se di fronte ad ogni posto a sedere è sistemato un altro posto a sedere – posizione vis-à-vis.
- **Veicoli con ancoraggi dei sedili singoli sul pianale del veicolo:**
  - È possibile montare solo divani posteriori standard oppure solo divani posteriori Comfort. Il montaggio contemporaneo di sedili di entrambi i tipi non è ammesso.
  - I passeggeri possono sistemarsi sui posti a sedere solo se il divano posteriore è correttamente scattato in sede (▷ pagina 114).
- **Veicolo con sistema di scorrimento dei sedili sul pianale del veicolo:**
  - È possibile montare solo divani posteriori Comfort o la panca trasformabile in letto (S/L). Il montaggio contemporaneo di sedili di entrambi i tipi non è ammesso.
  - I passeggeri possono sistemarsi sui posti a sedere solo se il divano posteriore è correttamente scattato in sede (▷ pagina 116).

Salita e discesa agevolate EASY ENTRY

⚠ AVVERTENZA

Se il divano posteriore non è scattato in sede, può essere scaraventato via durante la marcia. Sussiste il pericolo di incidenti e di lesioni!

Assicurarsi sempre che il divano posteriore sia scattato correttamente in sede come descritto.

⚠ AVVERTENZA

Durante lo spostamento del sedile chi esegue l'operazione o gli altri passeggeri possono

▷▷

rimanere incastrati, ad esempio nelle guide del sedile. Sussiste il pericolo di lesioni.

Assicurarsi che durante lo spostamento del sedile nessuno si trovi nell'area di movimento.

⚠ AVVERTENZA

Il divano posteriore non scatta in sede quando viene ribaltato in avanti. Il divano posteriore può risollevarsi bruscamente, ad esempio in caso di accelerazione, frenata, improvviso cambio di direzione o incidente. Le persone presenti nell'area di movimento del divano posteriore possono rimanere incastrate. Sussiste il pericolo di lesioni!

Prima di iniziare la marcia, riportare sempre il divano posteriore ribaltato in avanti nella posizione iniziale. Assicurarsi che il divano posteriore sia scattato in sede.

Lo scatto in sede corretto del divano posteriore è garantito solo se gli ancoraggi del sedile vengono mantenuti sempre puliti e sgombri da oggetti.

Il piedino posteriore del sedile è scattato correttamente in sede solo quando la linguetta di controllo rossa non è più visibile ed è completamente rientrata nel piedino del sedile.

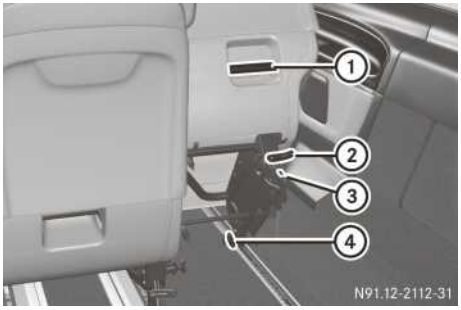

Divano posteriore con funzione EASY ENTRY (esempio riferito al divano posteriore Comfort)

① Maniglia
② Maniglia di sbloccaggio EASY ENTRY
③ Linguetta di controllo per il bloccaggio dei piedini del sedile
④ Maniglia di sbloccaggio dei piedini anteriori del sedile

È possibile facilitare l'accesso alla seconda fila di sedili o la discesa dal veicolo da tale posizione; a tal fine ribaltare la parte EASY ENTRY del divano posteriore in avanti.

- **Ribaltamento in avanti della parte EASY ENTRY:** tirare verso l'alto la maniglia di sbloccaggio EASY ENTRY ②.
- Ribaltare in avanti la parte EASY ENTRY servendosi della maniglia di sbloccaggio ②.
- **Riposizionamento della parte EASY ENTRY:** ribaltare all'indietro la parte EASY ENTRY fino a farla scattare negli ancoraggi dei sedili.
  La linguetta di controllo ③ non è più visibile.
  La parte EASY ENTRY è bloccata correttamente in sede se
  - il piedino del sedile scatta in posizione di bloccaggio
  - la linguetta di controllo ③ non è più visibile ed è completamente rientrata nel piedino del sedile.
- **Smontaggio della parte EASY ENTRY:** in caso di divano posteriore Comfort ribaltare lo schienale del sedile (▷ pagina 111).
- Tirare verso l'alto la maniglia di sbloccaggio EASY ENTRY ②.
- Ribaltare in avanti la parte EASY ENTRY.
- Tirare verso l'alto la maniglia di sbloccaggio dei piedini anteriori del sedile ④.
- Ribaltare la parte EASY ENTRY più in avanti.
- Sollevare la parte EASY ENTRY dall'ancoraggio.
- **Montaggio della parte EASY ENTRY:** inserire il piedino anteriore del sedile della parte EASY ENTRY negli ancoraggi dei sedili e farlo scattare in sede.
- Ribaltare all'indietro la parte EASY ENTRY.
  Il piedino posteriore della parte EASY ENTRY scatta in sede. La linguetta di controllo ③ sul piedino del sedile non è più visibile.
  La parte EASY ENTRY è bloccata correttamente in sede se
  - il piedino del sedile scatta in posizione di bloccaggio
  - la linguetta di controllo ③ non è più visibile ed è completamente rientrata nel piedino del sedile.
- In caso di divano posteriore Comfort ribaltare all'indietro lo schienale in posizione di seduta.

Se la parte EASY ENTRY non è bloccata correttamente in sede:

- ▶ Ribaltare in avanti la parte EASY ENTRY.
- ▶ Ribaltare nuovamente all'indietro la parte EASY ENTRY e controllare il bloccaggio.

Regolazione dello schienale



Divano posteriore Comfort

Solo gli schienali del divano posteriore Comfort possono essere regolati.

- ▶ Tirare verso l'alto la maniglia di sbloccaggio dello schienale ① e tenerla in posizione.
- ▶ Portare lo schienale nella posizione desiderata.
- ▶ Rilasciare la maniglia di sbloccaggio dello schienale ① e spostare leggermente lo schienale.
  Lo schienale scatta in sede.

Spostamento del divano posteriore

Avvertenze di sicurezza importanti

Solo nei veicoli dotati di sistema di scorrimento dei sedili sul pianale del veicolo è possibile spostare il divano posteriore in senso longitudinale.

⚠ AVVERTENZA

Quando si regola un divano posteriore, il guidatore o altri occupanti del veicolo possono rimanere incastrati, ad esempio nella guida del divano posteriore. Sussiste il pericolo di lesioni!

Durante la regolazione di un divano posteriore verificare che nessuna parte del corpo degli occupanti del veicolo si trovi nell'area di movimento del divano posteriore.

⚠ AVVERTENZA

Se il divano posteriore viene spostato durante la marcia, questo può spostarsi inavvertitamente in modo brusco, ad esempio in caso di frenata. Si corre il rischio di rimanere incastrati e di urtare contro parti dell'abitacolo o altri occupanti del veicolo. Sussiste il pericolo di lesioni!

Spostare il divano posteriore solo a veicolo fermo. Assicurarsi che il divano posteriore sia scattato correttamente in sede dopo averlo spostato.

⚠ AVVERTENZA

Se nei veicoli dotati di windowbag nel vano posteriore il sedile viene posizionato al di fuori del settore contrassegnato, il windowbag non è più in grado di offrire un effetto protettivo ottimale. Man mano che il sedile viene posizionato al di fuori del settore ottimale della protezione, l'effetto protettivo del windowbag si riduce gradualmente e può essere del tutto neutralizzato. L'assenza o la riduzione dell'effetto protettivo del windowbag aumenta il pericolo di lesioni!

Per ottenere un effetto protettivo ottimale, far scattare i sedili posteriori o il divano posteriore entro il settore riportato sulle guide.

⚠ AVVERTENZA

Se i sedili posteriori o il divano posteriore vengono posizionati al di fuori dei punti riportati sulle guide, la distanza dell'occupante dal sedile antistante può risultare insufficiente. In caso di manovra o di incidente, ad esempio, l'occupante può urtare la testa contro il sedile. In tal caso sussiste pertanto un maggiore pericolo di lesioni!

Mantenere una distanza minima di 5 cm tra le ginocchia dell'occupante e il sedile antistante.

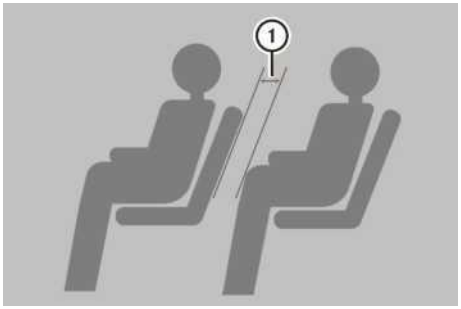

Mantenere una distanza minima di 5 cm ① tra le ginocchia dell'occupante e il sedile antistante.

Posizionamento del sedile nel settore ottimale per la protezione

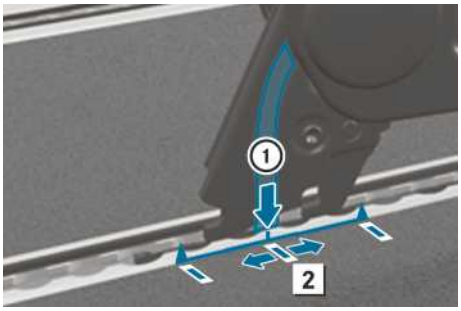

① Contrassegno sul piedino anteriore del divano posteriore

2 Posizione base

Partendo dalla posizione base 2 è possibile far scorrere il divano posteriore per i passeggeri in avanti o all'indietro di 5 cm. Prestare attenzione allo spazio ridotto a livello delle ginocchia dei passeggeri, il quale aumenta il pericolo di lesioni in caso di frenata.

Ampliamento del vano bagagli mediante il posizionamento del sedile al di fuori del settore ottimale per la protezione

L'effetto protettivo ottimale dei sistemi di ritenuta, quali gli airbag e le cinture di sicurezza, può essere ottenuto solo posizionando il divano posteriore entro le tacche riportate sulle guide (settore ottimale per la protezione). Si raccomanda di posizionare il divano posteriore entro le tacche riportate sulle guide.

Facendo scorrere il divano posteriore in avanti o all'indietro per più di 5 cm, è possibile ottenere un ampliamento del vano di carico.

Se il divano posteriore viene utilizzato dai passeggeri, assicurarsi che sia sempre disponibile uno spazio adeguato a livello delle ginocchia per i passeggeri presenti. Tra ginocchia e sedile anteriore la distanza non deve essere inferiore a 5 cm ① al fine di garantire una sicurezza adeguata anche per persone di statura differente. Se il divano posteriore è occupato da un passeggero, non scendere mai al di sotto della distanza minima. In caso di incidente o di frenata, il mancato rispetto della distanza minima comporta il rischio di lesioni causato dall'urto della testa contro i sedili anteriori.

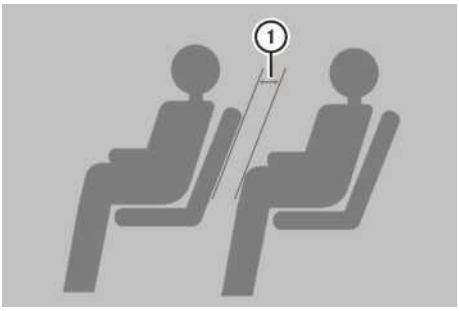

Divano posteriore

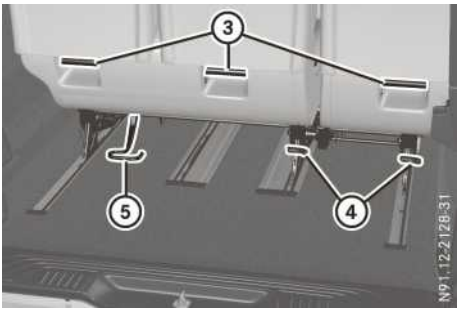

Divano posteriore Comfort (esempio)

③ Maniglie di sostegno

④ Maniglie di sbloccaggio Easy Entry/piedini posteriori del sedile

⑤ Maniglia di sbloccaggio per la regolazione longitudinale

Il divano posteriore può essere spostato solo se non è occupato. Se possibile, spostare il divano posteriore con l'aiuto di una seconda persona.

- ▶ Attenersi alle avvertenze di sicurezza importanti e alle avvertenze sulla posizione base (▷ pagina 111).
- ▶ **Spostamento del divano posteriore:** per effettuare la regolazione longitudinale tirare verso l'alto la maniglia di sbloccaggio ⑤.
- ▶ Impugnare le maniglie di sostegno ③ e portare il divano posteriore nella posizione desiderata.
- ▶ Rilasciare la maniglia di sbloccaggio ⑤. La maniglia di sbloccaggio ⑤ si riabbassa e ritorna nella posizione iniziale.
- ▶ Assicurarsi che tutte le slitte di regolazione longitudinale siano scattate in sede su entrambi i lati. In seguito non deve più essere possibile spostare il divano posteriore.

Panca trasformabile in letto

! Se la panca trasformabile in letto viene afferrata e spostata solo dalla copertura in plastica dei vani portaoggetti, la copertura può rompersi. Per spostare la panca trasformabile in letto si raccomanda pertanto di afferrare sempre l'anello presente tra il piano di seduta e lo schienale.

Quando si effettua lo spostamento verificare sempre che lo spazio antistante o retrostante la panca trasformabile in letto sia libero e che non vi siano oggetti che possano incastrarsi.

La panca trasformabile in letto, il rivestimento o gli oggetti potrebbero danneggiarsi.



⑥ Maniglia di sbloccaggio per la regolazione longitudinale

La panca trasformabile in letto può essere spostata solo se non è occupata. Tirare in avanti la panca trasformabile in letto agendo esclusivamente sull'anello che si trova tra il piano di seduta e lo schienale del sedile.

- ▶ Attenersi alle avvertenze di sicurezza importanti e alle avvertenze sulla posizione base (▷ pagina 111).
- ▶ **Spostamento della panca trasformabile in letto:** tirare verso l'alto la maniglia di sbloccaggio per la regolazione longitudinale ⑥ fino all'arresto e trattenerla in questa posizione.
- ▶ Afferrare l'anello tra il piano di seduta e lo schienale del sedile (▷ pagina 117) e spostare la panca trasformabile in letto.
- ▶ Rilasciare la maniglia di sbloccaggio per la regolazione longitudinale ⑥. Il dispositivo di bloccaggio scatta automaticamente in sede.
- ▶ Assicurarsi che tutte le slitte di regolazione longitudinale siano scattate in sede su entrambi i lati. In seguito non deve più essere possibile spostare la panca trasformabile in letto.

Ribaltamento e sollevamento del divano posteriore

⚠ AVVERTENZA

Se il divano posteriore non è scattato in sede, può essere scaraventato via durante la marcia. Sussiste il pericolo di incidenti e di lesioni!

Assicurarsi sempre che il divano posteriore sia scattato correttamente in sede come descritto.

⚠ AVVERTENZA

Il divano posteriore non scatta in sede quando viene ribaltato in avanti. Il divano posteriore può risollevarsi bruscamente, ad esempio in caso di accelerazione, frenata, improvviso cambio di direzione o incidente. Le persone presenti nell'area di movimento del divano posteriore possono rimanere incastrate. Sussiste il pericolo di lesioni!

Prima di iniziare la marcia, riportare sempre il divano posteriore ribaltato in avanti nella posizione iniziale. Assicurarsi che il divano posteriore sia scattato in sede.

Solo il divano posteriore Comfort può essere ribaltato/sollevato.

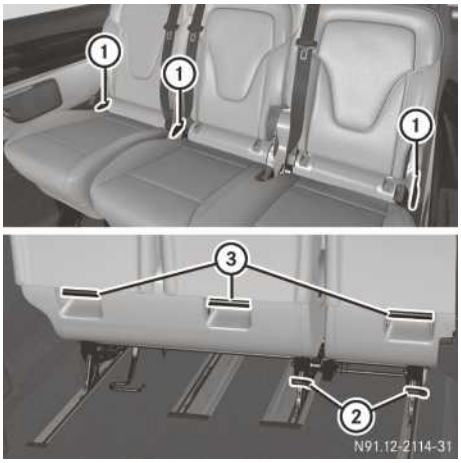

① Maniglie di sbloccaggio dello schienale
② Maniglie di sbloccaggio dell'ancoraggio posteriore del sedile
③ Maniglie di sostegno

Il divano posteriore può essere ribaltato in avanti completamente.

- ▶ Smontare i poggiatesta (▷ pagina 119).
- ▶ **Ribaltamento dello schienale (posizione tavolino):** tirare verso l'alto la maniglia di sbloccaggio dello schienale ① e ribaltare in avanti lo schienale.
- ▶ Tirare verso l'alto le maniglie di sbloccaggio dell'ancoraggio posteriore del sedile ② e inclinare leggermente il divano posteriore.
- ▶ Afferrare il divano posteriore dalle maniglie ③ e ribaltarlo in avanti.

Smontaggio/montaggio del divano posteriore

Divano posteriore standard e panca trasformabile in letto

⚠ AVVERTENZA

Se il divano posteriore non è scattato in sede, può essere scaraventato via durante la marcia. Sussiste il pericolo di incidenti e di lesioni!

Assicurarsi sempre che il divano posteriore sia scattato correttamente in sede come descritto.

Lo scatto in sede corretto del divano posteriore è garantito solo se gli ancoraggi del sedile vengono mantenuti sempre puliti e sgombri da oggetti.

I divani posteriori possono essere montati in posizione vis-à-vis solo se il pianale del veicolo è dotato di quattro punti di ancoraggio nella prima fila di sedili oppure del sistema di scorrimento dei sedili.

Sui veicoli dotati di tre ancoraggi per ogni fila di sedili posteriore, non è possibile bloccare tutti i piedini dei sedili in posizione vis-à-vis.

La panca trasformabile in letto non può essere montata in posizione vis-à-vis.

Attenersi assolutamente alle avvertenze relative alle versioni dei sedili (▷ pagina 108).



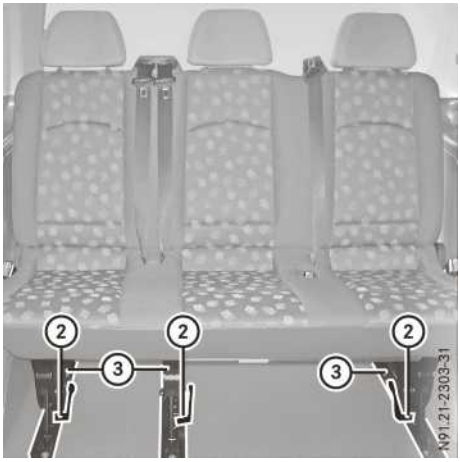

① Maniglia di sbloccaggio dell'ancoraggio posteriore del sedile

② Maniglia di sbloccaggio dei piedini anteriori del sedile

③ Ancoraggi del sedile

Nei veicoli dotati di sistema di scorrimento dei sedili eseguire lo sbloccaggio, la rimozione e il montaggio in posizione invertita del divano posteriore agendo solo in corrispondenza della posizione di base contrassegnata (▷ pagina 111).

▶ **Smontaggio:** nel caso della panca trasformabile in letto estrarre i vani portaoggetti (▷ pagina 335) e, in caso di necessità, smontare il prolungamento del letto (▷ pagina 118).

▶ In presenza della panca trasformabile in letto assicurarsi che tutte le slitte di regolazione longitudinale siano scattate in sede su entrambi i lati.
In seguito non deve più essere possibile spostare la panca trasformabile in letto.

▶ Sollevare la maniglia di sbloccaggio dell'ancoraggio posteriore del sedile ①.

▶ Inclinare in avanti il divano posteriore spingendolo dal bordo superiore dello schienale.

▶ Tirare verso l'alto la maniglia di sbloccaggio dei piedini anteriori del sedile ②.

▶ Afferrare il divano posteriore dal bordo inferiore del cuscino.

▶ Inclinare il divano posteriore in avanti, quindi estrarlo sollevandolo dagli ancoraggi dei sedili ③.

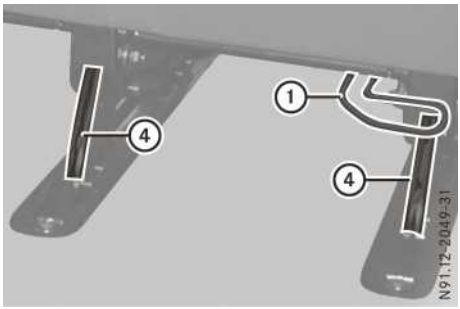

▶ **Montaggio:** nel caso della panca trasformabile in letto estrarre i vani portaoggetti (▷ pagina 335).

▶ Afferrare il divano posteriore dal bordo inferiore del cuscino.

▶ Tenendo il divano posteriore inclinato in avanti, introdurlo negli ancoraggi dei sedili anteriori ③ e farlo scattare in sede.

▶ Assicurarsi che le maniglie di sbloccaggio per i piedini dei sedili anteriori ② si ribaltino verso il basso in direzione del pianale del veicolo.

▶ Ripristinare la posizione di seduta del divano posteriore.

I piedini posteriori del divano posteriore sono bloccati correttamente in sede se

- i piedini del sedile scattano in posizione di bloccaggio
- le linguette di controllo ④ sui piedini del sedile non sono più visibili e sono completamente rientrate nei piedini del sedile

Se i piedini posteriori del divano posteriore non sono bloccati correttamente in sede:

▶ Abbassare la maniglia di sbloccaggio dell'ancoraggio del sedile posteriore ① finché le linguette di controllo ④ sono rientrate completamente nei piedini posteriori dei sedili.

Se i piedini posteriori del divano posteriore non sono ancora bloccati correttamente in sede:

▶ Ribaltare di nuovo in avanti il divano posteriore e tirarlo all'indietro energicamente affinché i piedini del sedile scattino correttamente in posizione di bloccaggio.

▶ Nel caso della panca trasformabile in letto montare i vani portaoggetti (▷ pagina 335).

Divano posteriore Comfort

⚠ AVVERTENZA

Se il divano posteriore non è scattato in sede, può essere scaraventato via durante la marcia. Sussiste il pericolo di incidenti e di lesioni!

Assicurarsi sempre che il divano posteriore sia scattato correttamente in sede come descritto.

Lo scatto in sede corretto del divano posteriore è garantito solo se gli ancoraggi del sedile vengono mantenuti sempre puliti e sgombri da oggetti.

I divani posteriori possono essere montati in posizione vis-à-vis solo se il pianale del veicolo è dotato di quattro punti di ancoraggio nella prima fila di sedili oppure del sistema di scorrimento dei sedili.

Sui veicoli dotati di tre punti di ancoraggio per ogni fila di sedili posteriore, non è possibile bloccare tutti i piedini dei sedili in posizione vis-à-vis.

Attenersi assolutamente alle avvertenze relative alle versioni dei sedili (▷ pagina 108).



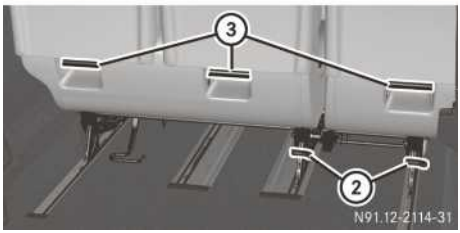

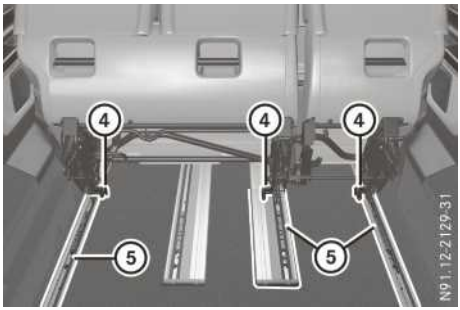

① Maniglie di sbloccaggio dello schienale
② Maniglie di sbloccaggio dell'ancoraggio posteriore del sedile
③ Maniglie di sostegno
④ Maniglia di sbloccaggio dei piedini anteriori del sedile
⑤ Ancoraggi del sedile

ℹ Nei veicoli dotati di sistema di scorrimento dei sedili eseguire lo sbloccaggio, la rimozione e il montaggio in posizione invertita dei sedili posteriori agendo solo in corrispondenza della posizione di base contrassegnata (▷ pagina 111).

▶ **Smontaggio:** assicurarsi che tutte le slitte di regolazione longitudinale siano scattate in sede su entrambi i lati.
In seguito non deve più essere possibile spostare il divano posteriore.

▶ Ribaltare in avanti il divano posteriore (▷ pagina 113).

▶ Tirare verso l'alto la maniglia di sbloccaggio ④.

▶ Afferrare il divano posteriore dalle maniglie ③ ed estrarlo dagli ancoraggi dei sedili ⑤.

ℹ Se la seconda fila di sedili posteriori deve essere smontata o ribaltata, il sedile o il divano della prima fila di sedili posteriori deve essere dapprima ribaltato in avanti per evitare il danneggiamento dei sedili.

▶ **Montaggio:** afferrare il divano posteriore dalle maniglie ③ e, tenendolo inclinato in avanti, introdurlo dall'alto negli ancoraggi anteriori dei sedili ⑤.

▶ Inclinare il divano posteriore all'indietro e farlo scattare in sede.
Le maniglie di sbloccaggio ② si ribaltano verso il basso in direzione del pianale del veicolo.

▶ Ripristinare la posizione di seduta del divano posteriore.

I piedini posteriori del divano posteriore sono bloccati correttamente in sede se

- i piedini del sedile scattano in posizione di bloccaggio
- la linguetta di controllo non è più visibile ed è completamente rientrata nei piedini del sedile.

Se i piedini posteriori del divano posteriore non sono bloccati correttamente in sede:

▶ Sbloccare nuovamente i piedini posteriori del sedile con le maniglie di sbloccaggio ②.

▶ Afferrare il divano posteriore dalle maniglie ③ e tirarlo all'indietro energicamente affinché i piedini del sedile scattino correttamente in posizione di bloccaggio.
Dopo aver compiuto questa operazione, sarà possibile sollevare lo schienale in posizione verticale.

▶ Portare il divano posteriore nella posizione base (▷ pagina 111).

Panca trasformabile in letto

Avvertenze generali

! Se per la regolazione dello schienale si tirano le cinture di sicurezza, il funzionamento degli avvolgitori potrebbe essere compromesso. In tal caso le cinture di sicurezza non sono più in grado di offrire la protezione prevista.

Soprattutto per le operazioni di raddrizzamento dello schienale, afferrare sempre la maniglia dello schienale del posto a sedere centrale.

! Se la panca trasformabile in letto viene afferrata e spostata solo dalla copertura in plastica dei vani portaoggetti, la copertura può rompersi. Per spostare la panca trasformabile in letto si raccomanda pertanto di afferrare sempre l'anello presente tra il piano di seduta e lo schienale.

Quando si effettua lo spostamento verificare sempre che lo spazio antistante o retrostante la panca trasformabile in letto sia libero e che non vi siano oggetti che possano incastrarsi.

La panca trasformabile in letto, il rivestimento o gli oggetti potrebbero danneggiarsi.

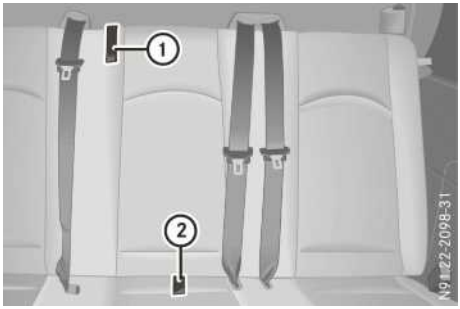

Maniglie
① Regolazione dello schienale
② Spostamento della panca trasformabile in letto

La panca trasformabile in letto offre spazio sufficiente per tre persone. Lo schienale del sedile può essere portato sia in posizione verticale che in posizione orizzontale. Portando lo schienale del sedile in posizione orizzontale, questo si combina con il prolungamento del letto creando una superficie letto continua per due persone.

I passeggeri possono sistemarsi sui posti a sedere della panca trasformabile in letto solo se lo schienale è regolato in posizione verticale. Solo in questo modo le cinture di sicurezza offrono la protezione di ritenuta corretta.

Sotto il piano di seduta della panca trasformabile in letto si trovano due vani portaoggetti estraibili (▷ pagina 335). I vani portaoggetti possono essere utilizzati ad esempio per conservare le lenzuola.

Informazioni sullo spostamento e sullo smontaggio e montaggio della panca trasformabile in letto sono riportate ai paragrafi

- "Spostamento del divano posteriore" (▷ pagina 113)
- "Smontaggio e montaggio del divano posteriore" (▷ pagina 114)

Prolungamento del letto

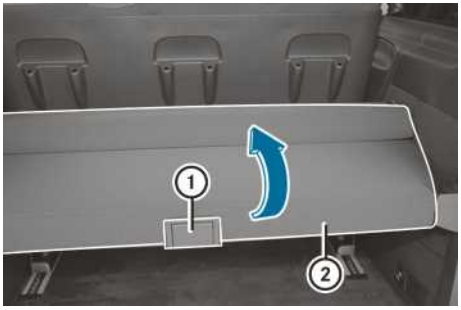

Sollevando o smontando il prolungamento del letto si ottiene un ampliamento del vano di carico.

▶ **Sollevamento:** tirare all'indietro la maniglia di sbloccaggio ① e portare il prolungamento del letto ② in posizione verticale.
Il prolungamento del letto scatta in sede in posizione verticale.

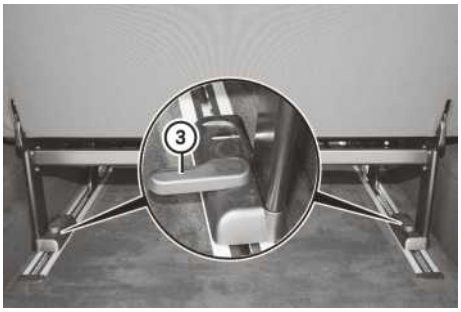

▶ **Smontaggio:** sollevare il prolungamento del letto ②.
▶ Svitare entrambe le maniglie a vite ③ sul lato destro e sinistro.
▶ Estrarre il prolungamento del letto ② dalle guide.
▶ **Montaggio:** allineare il prolungamento del letto ② sulle guide e inserirlo nelle guide.
▶ Serrare entrambe le maniglie a vite ③ sul lato destro e sinistro.

Montaggio/smontaggio del letto

⚠ AVVERTENZA

Se durante la marcia un occupante del veicolo si trova su un letto, questo non può essere trattenuto. Sussiste il pericolo di lesioni gravi o mortali!

Utilizzare il letto solo a veicolo fermo.

⚠ AVVERTENZA

Durante il sollevamento o l'abbassamento dello schienale del sedile, il guidatore o gli altri occupanti del veicolo possono rimanere incastrati. Sussiste il pericolo di lesioni!

Assicurarsi che l'area di movimento dello schienale del sedile sia libera e che nessuno rimanga incastrato.

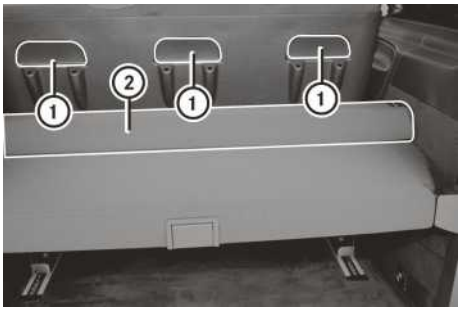

Vista della panca trasformabile in letto dalla parte posteriore

① Supporto per poggiatesta
② Prolungamento del letto

La superficie di coricamento offre spazio sufficiente per due persone.

▶ **Montaggio:** sollevare la parte corta del prolungamento del letto.

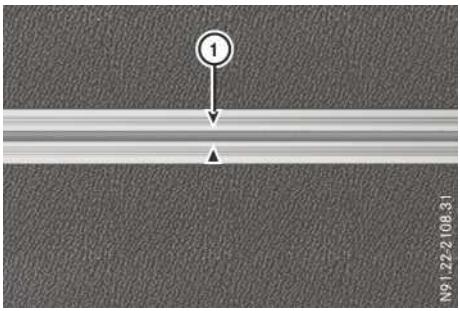

- Spostare in avanti la panca trasformabile in letto fino al contrassegno ① sulla guida (▷ pagina 117).
- Smontare i poggiatesta della panca trasformabile in letto.
- Inserire i poggiatesta girati di 180° nei supporti sul lato posteriore dello schienale.

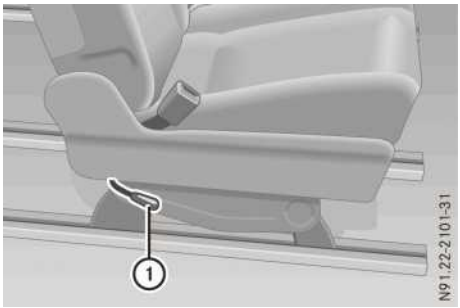

- Tirare verso l'alto la maniglia di sbloccaggio dello schienale ① e portare lo schienale in posizione orizzontale afferrando lo schienale del sedile solo dall'apposita maniglia (▷ pagina 117).
  Il cuscino del sedile si solleva facilmente.
- Abbassare la parte corta del prolungamento del letto.
- **Smontaggio:** lo smontaggio avviene nella sequenza inversa a quella del montaggio del letto.
  Spostare nuovamente la panca trasformabile in letto in posizione base (▷ pagina 113) e assicurarsi che lo schienale del sedile sia in posizione verticale.

Poggiatesta

Avvertenze di sicurezza importanti

⚠ AVVERTENZA

È possibile perdere il controllo del veicolo se, durante la marcia,

- si regola il sedile lato guida, i poggiatesta, il volante o gli specchi retrovisori
- si allaccia la cintura di sicurezza.

Sussiste il pericolo di incidenti!

Regolare il sedile lato guida, il poggiatesta, il volante o gli specchi retrovisori e allacciare la cintura prima di avviare il motore.

⚠ AVVERTENZA

Se i poggiatesta non sono montati o non vengono regolati correttamente, non possono offrire la funzione protettiva prevista. Sussiste un maggior pericolo di lesioni alla testa e alla nuca, ad esempio in caso di incidente o di frenata!

Viaggiare sempre con i poggiatesta montati. Prima di iniziare la marcia assicurarsi che la parte centrale del poggiatesta di tutti i passeggeri sostenga la nuca all'altezza degli occhi.

Regolare il poggiatesta in modo tale che

- il centro del poggiatesta supporti la nuca all'altezza degli occhi e il poggiatesta sia scattato in sede
- mantenendo la testa in una posizione rilassata, la nuca sia il più possibile vicina al poggiatesta.

Regolazione manuale dei poggiatesta

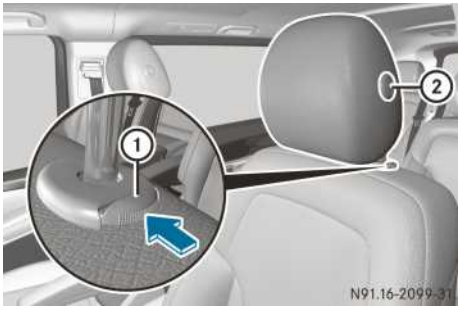

- **Sollevamento:** sollevare il poggiatesta portandolo nella posizione desiderata.
- **Abbassamento:** premere il pulsante di sbloccaggio ① e spingere il poggiatesta verso il basso nella posizione desiderata.
- **Regolazione in avanti del poggiatesta del sedile lato guida e lato passeggero:** tirare il poggiatesta in avanti finché questo scatta in sede nella posizione desiderata.
- **Regolazione all'indietro del poggiatesta del sedile lato guida e lato passeggero:** tenere premuto il pulsante di sbloccaggio ② e spingere il poggiatesta all'indietro nella posizione desiderata.

- Rilasciare il pulsante di sbloccaggio ②.
- Assicurarsi che il poggiatesta sia scattato in sede.

I poggiatesta possono essere smontati e montati come descritto di seguito.

- **Smontaggio:** sollevare il poggiatesta fino all'arresto.
- Premere il pulsante di sbloccaggio ① ed estrarre il poggiatesta.
- **Montaggio:** introdurre il poggiatesta in modo che l'asta con le tacche sia rivolta a sinistra rispetto alla direzione di marcia.
- Spingere il poggiatesta verso il basso fino a farlo scattare in posizione di bloccaggio.

Regolazione elettrica dei poggiatesta

! I poggiatesta dotati di dispositivo di regolazione elettrica non devono essere regolati in altezza manualmente, poiché in questo modo ne verrebbe danneggiata la meccanica.

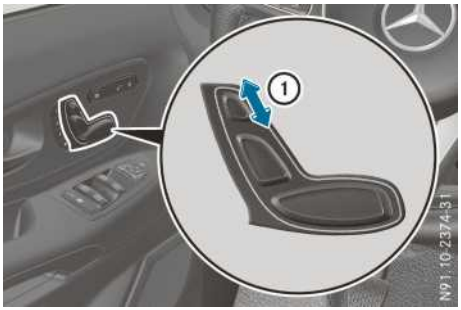

Pannello comandi sul rivestimento della porta

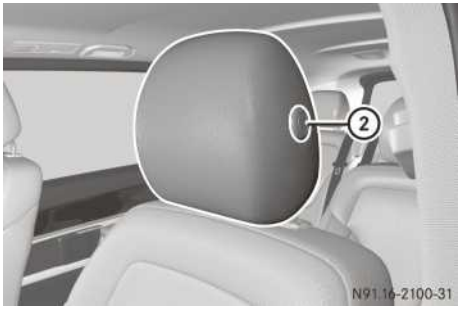

- **Regolazione dell'altezza:** girare la chiave nel blocchetto di accensione portandola in posizione **2**.

Oppure

- Aprire la porta.
- Spingere il tasto ① verso l'alto o verso il basso nella direzione indicata dalla freccia.

i Dopo aver sbloccato il veicolo è possibile regolare l'altezza dei poggiatesta entro 30 secondi, ad accensione non inserita.

- **Regolazione in avanti:** tirare il poggiatesta in avanti finché questo scatta in sede nella posizione desiderata.
- **Regolazione all'indietro:** tenere premuto il pulsante di sbloccaggio ② e spingere il poggiatesta all'indietro nella posizione desiderata.
- Rilasciare il pulsante di sbloccaggio ②.
- Assicurarsi che il poggiatesta sia scattato in sede.

Braccioli

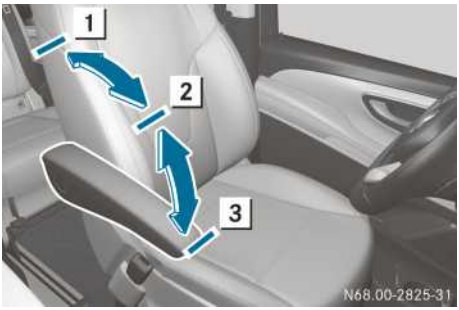

- **Regolazione dell'inclinazione del bracciolo:** sollevare il bracciolo di oltre 45° portandolo in posizione 2.
  Il bracciolo è sbloccato.
- Ribaltare in avanti 3 il bracciolo fino all'arresto.
- Sollevare lentamente il bracciolo portandolo nella posizione desiderata.
- **Sollevamento del bracciolo:** all'occorrenza sollevare il bracciolo di oltre 90° portandolo in posizione 1.

Riscaldamento dei sedili

⚠ AVVERTENZA

Attivando ripetutamente il riscaldamento dei sedili, il cuscino del sedile e i punti di sostegno dello schienale possono diventare molto

caldi. Le persone con ridotta sensibilità termica o con limitate possibilità di reazione alle temperature elevate rischiano di subire danni alla salute o addirittura di riportare lesioni cutanee simili alle scottature. Sussiste il pericolo di lesioni.

Si raccomanda pertanto di non attivare ripetutamente il riscaldamento dei sedili.

! Dopo essersi alzati non appoggiare nulla sul sedile e disattivarne il riscaldamento. Non attivare il riscaldamento del sedile quando il sedile non è occupato, ad esempio quando si viaggia in assenza di passeggero anteriore. In caso contrario può verificarsi il surriscaldamento del sistema di riscaldamento del sedile e il sedile può danneggiarsi.

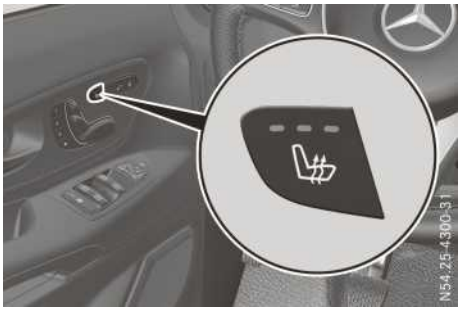

Le tre spie di controllo rosse integrate nel tasto [ ] indicano il livello di riscaldamento attivato da **1** a **3**.

Nel livello **3** il riscaldamento del sedile torna automaticamente al livello **2** dopo circa sette minuti.

Nel livello **2** il riscaldamento del sedile torna automaticamente al livello **1** dopo circa dieci minuti.

Nel livello **1** il riscaldamento del sedile si disattiva automaticamente dopo circa 20 minuti.

- Accertarsi che la chiave nel blocchetto di accensione si trovi in posizione **1** o **2**.
- **Attivazione:** premere una o più volte il tasto [ ] fino al raggiungimento del livello di riscaldamento desiderato.
- **Disattivazione:** premere una o più volte il tasto [ ] fino allo spegnimento di tutte le spie di controllo.

Se la tensione della rete di bordo è insufficiente, il riscaldamento del sedile si disattiva per tempo e risulta impossibile attivarlo. In questo caso sono attive troppe utenze elettriche o la batteria non è sufficientemente carica. Non appena è disponibile una sufficiente tensione della rete di bordo, il riscaldamento del sedile si riattiva automaticamente al livello di riscaldamento attuale.

Volante

⚠ AVVERTENZA

È possibile perdere il controllo del veicolo se, durante la marcia,

- si regola il sedile lato guida, i poggiatesta, il volante o gli specchi retrovisori
- si allaccia la cintura di sicurezza.

Sussiste il pericolo di incidenti!

Regolare il sedile lato guida, il poggiatesta, il volante o gli specchi retrovisori e allacciare la cintura prima di avviare il motore.

⚠ AVVERTENZA

Se durante la marcia il volante rimane sbloccato, il suo assetto può modificarsi improvvisamente. In questo caso è possibile perdere il controllo del veicolo. Sussiste il pericolo di incidenti!

Prima di iniziare la marcia assicurarsi che il volante sia bloccato. Non sbloccare mai il volante durante la marcia.

⚠ AVVERTENZA

I bambini potrebbero rimanere incastrati regolando il volante. Sussiste il pericolo di lesioni.

Quando ci si allontana dal veicolo, portare sempre con sé la chiave e bloccare il veicolo. Non lasciare mai incustoditi i bambini nel veicolo.

Il volante può essere regolato a chiave estratta.

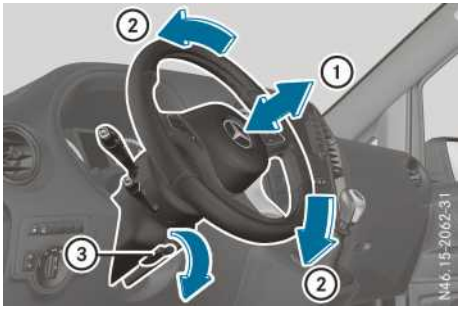

Regolazione del volante (esempio riferito ai veicoli con piantone dello sterzo regolabile)

① Regolazione longitudinale del piantone dello sterzo
② Altezza del volante
③ Leva

▶ **Regolazione del volante:** spostare la leva ③ verso il basso fino all'arresto.
Il volante è sbloccato.
▶ Portare il volante nella posizione desiderata.
▶ Tirare la leva ③ verso l'alto fino all'arresto.
Il volante ora è nuovamente bloccato.

Specchi

Avvertenze di sicurezza importanti

⚠ AVVERTENZA

È possibile perdere il controllo del veicolo se, durante la marcia,

- si regola il sedile lato guida, i poggiatesta, il volante o gli specchi retrovisori
- si allaccia la cintura di sicurezza.

Sussiste il pericolo di incidenti!

Regolare il sedile lato guida, il poggiatesta, il volante o gli specchi retrovisori e allacciare la cintura prima di avviare il motore.

⚠ AVVERTENZA

Gli specchi retrovisori esterni riflettono le immagini rimpicciolite. Gli oggetti riflessi sono più vicini di quanto sembri. Il guidatore potrebbe pertanto calcolare erroneamente la distanza dai veicoli che seguono, ad esempio in caso di cambio di corsia. Sussiste il pericolo di incidenti!

Verificare quindi sempre l'effettiva distanza dei veicoli che viaggiano dietro il proprio veicolo dando una rapida occhiata dietro le spalle.

Retrovisore interno



▶ **Antiabbagliamento:** spingere la leva antiabbagliamento ① in avanti o all'indietro.

Retrovisori esterni

Regolazione manuale

▶ Prima di mettersi in viaggio regolare manualmente i retrovisori esterni in modo da poter avere bene sotto controllo il traffico circostante.

Regolazione elettrica

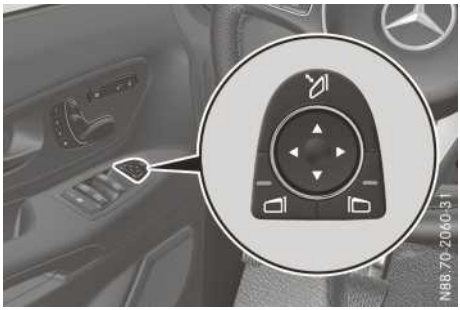

- ▶ Prima di mettersi in viaggio girare la chiave nel blocchetto di accensione portandola in posizione 1 o 2.
- ▶ Premere il tasto per il retrovisore esterno sinistro oppure il tasto per il retrovisore esterno destro.
  La spia di controllo integrata nel tasto si accende ed è possibile regolare il retrovisore esterno selezionato.
  La spia di controllo si spegne dopo un breve intervallo di tempo.
- ▶ Quando la spia di controllo integrata nel tasto o si accende, premere il tasto nella direzione desiderata.
  Regolare i retrovisori esterni in modo da avere un controllo ottimale del traffico.

In presenza di basse temperature esterne e all'attivazione dello sbrinatore del lunotto i retrovisori esterni vengono riscaldati automaticamente dopo l'avviamento del veicolo.

Ripiegamento elettrico verso l'interno/esterno

! Ripiegare gli specchi retrovisori esterni elettrici verso l'interno e verso l'esterno solo elettricamente. Se vengono ripiegati verso l'interno e verso l'esterno manualmente, gli specchi retrovisori esterni possono subire dei danni o non essere bloccati correttamente in posizione.

Prima di introdurre il veicolo in un impianto di lavaggio assicurarsi in particolare che gli specchi retrovisori esterni siano ripiegati verso l'interno. In caso contrario le spazzole di lavaggio potrebbero ripiegarli con forza verso l'interno e danneggiarli.

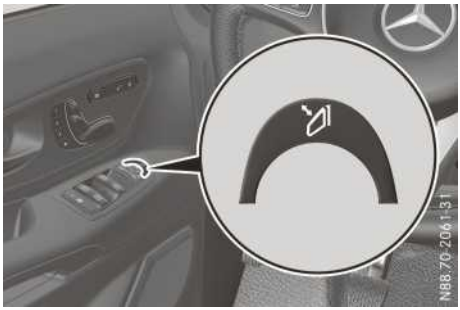

- ▶ Girare la chiave nel blocchetto di accensione portandola in posizione 1 o 2.
- ▶ Premere brevemente il tasto .
  I due retrovisori esterni si ripiegano o si aprono.

Assicurarsi che durante la marcia i retrovisori esterni siano sempre completamente aperti. Altrimenti potrebbero vibrare.

Procedendo a velocità superiori a 47 km/h non è più possibile ripiegare i retrovisori esterni.

Retrovisore esterno non correttamente in sede

Se un retrovisore esterno è stato ripiegato con forza in avanti o all'indietro e non è più correttamente in sede, procedere nel modo seguente.

- ▶ Tenere premuto il tasto fino a percepire chiaramente lo scatto in sede.
  L'alloggiamento del retrovisore è scattato nuovamente in posizione e i retrovisori esterni possono essere regolati normalmente.

Riscaldamento dei retrovisori esterni

i **Veicoli senza sbrinatore del lunotto:** in presenza di temperature esterne inferiori a 15 °C il riscaldamento del retrovisore si disattiva automaticamente dopo l'avviamento del motore e rimane disattivato.

i **Veicoli con sbrinatore del lunotto:** in presenza di temperature esterne inferiori a 15 °C il riscaldamento del retrovisore dopo l'avviamento del motore si attiva automaticamente e rimane attivo per 10 min. Inoltre il riscaldamento del retrovisore può essere attivato insieme allo sbrinatore del lunotto.

- ▶ **Attivazione manuale del riscaldamento dei retrovisori:** girare la chiave nel blocchetto di accensione portandola in posizione 2.
- ▶ Premere il tasto sul gruppo di comandi.
  L'accensione della spia di controllo integrata nel tasto indica che il riscaldamento dei retrovisori è attivato insieme allo sbrinatore del lunotto.

Lo sbrinatore del lunotto si disattiva automaticamente dopo alcuni minuti.

Specchi con dispositivo antiabbagliamento automatico

⚠ AVVERTENZA

In caso di rottura del vetro di uno specchio con dispositivo antiabbagliamento automatico, può fuoriuscire liquido elettrolitico. Il liquido elettrolitico è nocivo alla salute e provoca irritazioni. Questo non deve venire a contatto con la pelle, gli occhi, gli organi dell'apparato respiratorio o gli indumenti e non deve essere ingerito. Sussiste il pericolo di lesioni!

Se si viene a contatto con il liquido elettrolitico, osservare quanto segue:

- Sciacquare immediatamente via con acqua il liquido elettrolitico presente sulla pelle.
- Sciacquare subito via accuratamente il liquido elettrolitico dagli occhi con acqua pulita.
- In caso di ingestione del liquido elettrolitico, sciacquare subito accuratamente la bocca. Non provocare il vomito.
- Se il liquido elettrolitico è venuto a contatto con la pelle o gli occhi o è stato ingerito, contattare immediatamente un medico.
- Cambiare subito gli indumenti imbrattati con il liquido elettrolitico.
- In caso di reazioni allergiche, contattare immediatamente un medico.

Lo specchio retrovisore interno e quello esterno lato guida attivano la funzione antiabbagliamento in modo automatico, se contemporaneamente

- l'accensione è inserita.
- le luci dei fari del veicolo che segue incidono direttamente sul sensore dello specchio retrovisore interno.

Se le luci dei fari del veicolo che segue non possono incidere sul sensore dello specchio retrovisore interno, ad esempio a causa del carico, è necessario attivare manualmente l'antiabbagliamento.

Se è innestata la retromarcia o l'illuminazione interna è attivata, la funzione antiabbagliamento degli specchi retrovisori non si attiva.

Funzione Memory

Avvertenze generali

La funzione Memory consente di memorizzare fino a tre regolazioni del sedile differenti, ad esempio per tre persone diverse. In ciascuna posizione di memoria viene memorizzata la posizione del sedile, dello schienale e del poggiatesta.

Avvertenze di sicurezza importanti

⚠ AVVERTENZA

Se durante la marcia la funzione Memory viene attivata per ripristinare le regolazioni memorizzate sul lato guida, è possibile perdere il controllo del veicolo a causa delle operazioni di regolazione. Sussiste il pericolo di incidenti!

Utilizzare la funzione Memory sul lato guida solo a veicolo fermo.

⚠ AVVERTENZA

Quando la funzione Memory regola il sedile, il guidatore e altri occupanti del veicolo, in particolare i bambini, possono rimanere incastrati. Sussiste il pericolo di lesioni!

Durante l'operazione di regolazione della funzione Memory, assicurarsi che nessuna parte del corpo degli occupanti del veicolo si trovi nell'area di movimento del sedile. Se qualcuno rimane incastrato, rilasciare immediatamente il tasto della posizione di memoria della funzione Memory. Il processo di regolazione viene arrestato.

⚠ AVVERTENZA

Se i bambini azionano la funzione Memory possono rimanere incastrati, in particolare se vengono lasciati incustoditi. Sussiste il pericolo di lesioni.

Quando ci si allontana dal veicolo, portare sempre con sé la chiave e bloccare il veicolo. Non lasciare mai incustoditi i bambini nel veicolo.

La funzione Memory può essere utilizzata in qualsiasi momento, ad esempio anche nel caso in cui la chiave non sia inserita nel blocchetto di accensione.

Memorizzazione delle regolazioni

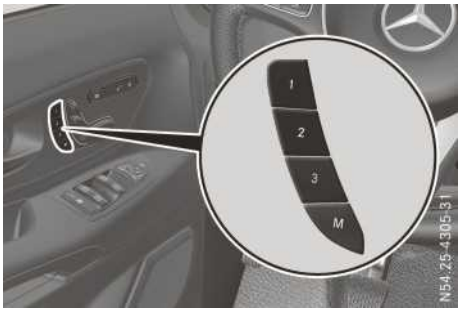

- ▶ Regolare il sedile (▷ pagina 106).
- ▶ Premere il tasto Memory M.
- ▶ Entro tre secondi premere uno dei tasti di memorizzazione delle posizioni 1, 2 o 3.
  Le regolazioni sono memorizzate nella posizione di memoria selezionata e viene emesso un segnale acustico di conferma.

Richiamo di una memorizzazione

! Prima di portare il sedile dalla posizione reclinata a una posizione memorizzata, portare lo schienale in posizione verticale. In caso contrario si potrebbe danneggiare il sedile.

- ▶ Tenere premuto il tasto di memorizzazione delle posizioni corrispondente 1, 2 o 3 finché il sedile raggiunge la posizione memorizzata.
  Se viene rilasciato il tasto di memorizzazione delle posizioni, la regolazione del sedile si interrompe immediatamente.

Informazioni utili

Le presenti Istruzioni d'uso descrivono tutti i modelli e gli equipaggiamenti di serie e a richiesta del veicolo disponibili al momento della chiusura redazionale delle stesse. Sono possibili differenze in funzione dei Paesi di destinazione del veicolo. Tenere presente che il veicolo potrebbe non essere dotato di tutte le funzioni descritte. Questo riguarda anche i sistemi e le funzioni rilevanti per la sicurezza.

Leggere le informazioni relative all'officina qualificata (▷ pagina 36).

Illuminazione esterna

Avvertenze di sicurezza importanti

Per motivi di sicurezza la Mercedes-Benz consiglia di guidare con le luci accese anche durante le ore diurne. In alcuni Paesi le normative e le consuetudini locali possono richiedere una diversa configurazione dei comandi.

Interruttore luci

Azionamento

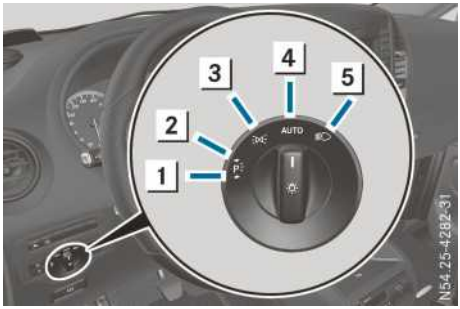

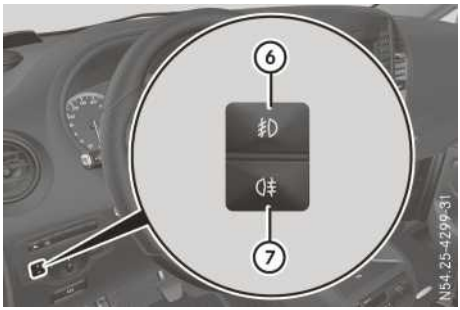

1 Luci di parcheggio, lato sinistro
2 Luci di parcheggio, lato destro
3 Luci di posizione, luci della targa e illuminazione della strumentazione
4 **0** Luci off e luci di marcia diurne
AUTO Con sensore luce: luci di marcia automatiche, comandate dal sensore luce
5 Luci anabbaglianti o luci abbaglianti
6 Luci fendinebbia
7 Luci retronebbia

Se allontanandosi dal veicolo si percepisce un segnale acustico di avvertimento, le luci possono essere accese.

▶ Portare l'interruttore luci in posizione **0** o **AUTO**.

L'illuminazione esterna (ad eccezione delle luci di posizione e delle luci di parcheggio) si disattiva automaticamente se

- la chiave viene estratta dal blocchetto di accensione
- viene aperta la porta lato guida mentre la chiave si trova nel blocchetto di accensione in posizione **0**.

Luci anabbaglianti

Con l'accensione inserita e l'interruttore luci in posizione [≡D] le luci di posizione e gli anabbaglianti si accendono anche nel caso in cui il sensore luce non rilevi condizioni di oscurità. Ciò risulta utile in particolare in caso di nebbia e precipitazioni.

- ▶ **Accensione:** girare la chiave nel blocchetto di accensione portandola in posizione **2** o avviare il motore.
- ▶ Portare l'interruttore luci in posizione [≡D]. La spia di controllo [≡D] sulla leva multifunzione sinistra si accende.

Luci di marcia diurne

- ▶ **Accensione:** portare l'interruttore luci in posizione [0] o [AUTO].

Luci di marcia automatiche

⚠ AVVERTENZA

Se l'interruttore luci si trova in posizione [AUTO], gli anabbaglianti non si accendono automaticamente in caso di nebbia, neve e altre condizioni atmosferiche che limitano o impediscono la visibilità come gli spruzzi d'acqua. Sussiste il pericolo di incidenti!

In tali casi portare l'interruttore luci in posizione [≡D].

Le luci di marcia automatiche sono solo un dispositivo di comando ausiliario. La responsabilità dell'illuminazione del veicolo è sempre del guidatore.

Se le luci di posizione o gli anabbaglianti vengono accesi, le spie di controllo verdi [≡D] (luci di posizione) e [≡D] (anabbaglianti) nella strumentazione si accendono.

[AUTO] è la posizione dell'interruttore luci raccomandata. Le luci vengono accese automaticamente in funzione della luminosità esterna (eccezione: condizioni di limitazione della visibilità dovute ad agenti atmosferici quali la nebbia, la neve e gli spruzzi d'acqua):

- chiave nel blocchetto di accensione in posizione **1**: le luci di posizione vengono accese o spente automaticamente a seconda della luminosità esterna
- con motore in funzione: a seconda delle condizioni di luminosità le luci diurne o le luci di posizione e gli anabbaglianti vengono accese o spente automaticamente.

- ▶ **Accensione delle luci di marcia automatiche:** portare l'interruttore luci in posizione [AUTO].

Luci fendinebbia/luci retronebbia

Solo nei veicoli dotati di fendinebbia è possibile accendere o spegnere manualmente i fendinebbia.

Il fendinebbia migliora la visuale e la visibilità del veicolo in condizioni di scarsa visibilità dovuta a nebbia o precipitazioni. Può essere azionato solo insieme alle luci di posizione o agli anabbaglianti.

In condizioni di fitta nebbia i retronebbia consentono di rendere più facilmente visibile il proprio veicolo ai veicoli che seguono. Per l'utilizzo del retronebbia osservare le disposizioni di legge del Paese in cui il veicolo sta circolando.

- ▶ Portare l'interruttore luci in posizione [≡D] o [AUTO].
- ▶ Girare la chiave nel blocchetto di accensione portandola in posizione **2** o avviare il motore.
- ▶ **Accensione/spegnimento dei fendinebbia:**premere il tasto [⇕D]. L'accensione della spia di controllo verde [⇕D] nella strumentazione indica che i fendinebbia sono accesi.
- ▶ **Accensione/spegnimento dei retronebbia:** premere il tasto [0⇕]. L'accensione della spia di controllo gialla [0⇕] nella strumentazione indica che i retronebbia sono accesi.

Luci di parcheggio

! In caso di scaricamento completo della batteria le luci di parcheggio vengono spente automaticamente per consentire il successivo avviamento del motore. Arrestare sempre il veicolo in condizioni di sicurezza in conformità con la regolamentazione di legge e impostando l'illuminazione in modo che sia adeguatamente identificabile. Evitare di mantenere accese per diverse ore le luci di posizione [≡D]. Se possibile accendere le luci di

parcheggio sul lato destro P≤→ o sul lato sinistro ←P≤ del veicolo.

Se si accendono le luci di parcheggio viene illuminato il corrispondente lato del veicolo.

Accensione delle luci di parcheggio

- Girare la chiave nel blocchetto di accensione portandola in posizione **0** (▷ pagina 175) oppure estrarla.
- **Luci di parcheggio lato destro:** portare l'interruttore luci in posizione P≤→.
- **Luci di parcheggio lato sinistro:** portare l'interruttore luci in posizione ←P≤.

Devioguida

Luci lampeggianti

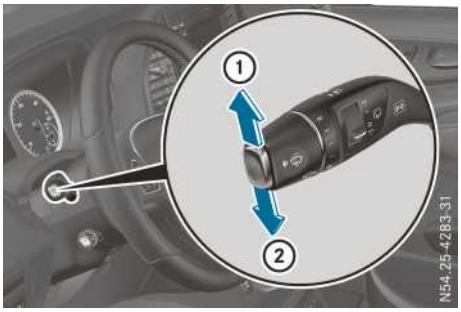

① Lampeggiatori, lato destro
② Lampeggiatori, lato sinistro

- **Attivazione dei lampeggiatori:** spingere il devioguida nella direzione desiderata ① o ② fino allo scatto.
  Dopo un ampio movimento dello sterzo il devioguida torna automaticamente alla posizione iniziale.
- **Attivazione temporanea dei lampeggiatori:** spostare leggermente il devioguida nella direzione desiderata ① o ②.
  I lampeggiatori corrispondenti lampeggiano tre volte.

Luci abbaglianti e lampeggio fari

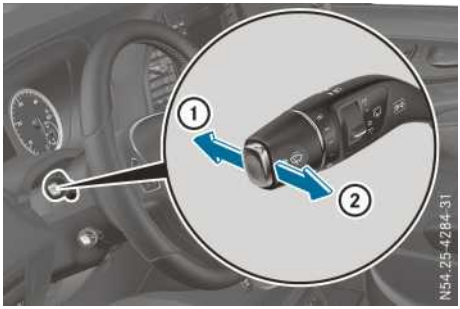

① Luci abbaglianti
② Lampeggio fari

- **Accensione delle luci abbaglianti:** portare l'interruttore luci in posizione ≡D o AUTO.
- Spingere il devioguida in avanti ①.
  La spia di controllo ≡D sul devioguida si accende.

Le luci abbaglianti si accendono in posizione AUTO solo in condizioni di oscurità e con motore in funzione.

- **Spegnimento delle luci abbaglianti:** riportare il devioguida in posizione iniziale.
  La spia di controllo ≡D nella strumentazione si spegne.
- **Attivazione del lampeggio fari:** girare la chiave nel blocchetto di accensione portandola in posizione 1 o 2.
- Tirare brevemente il devioguida nella direzione indicata dalla freccia ②.

Regolazione dell'incidenza del fascio luminoso

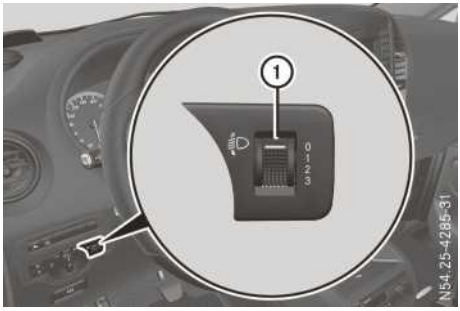

- Girare l'elemento di regolazione dell'assetto fari ① portandolo nella posizione corrispondente. Il fondo stradale antistante deve risul-

tare illuminato per 40 m - 100 m e le luci anabbaglianti non devono abbagliare i veicoli provenienti in senso contrario.

Se il veicolo è scarico selezionare la posizione 0.

Con l'elemento di regolazione dell'assetto fari il cono luminoso dei fari viene adattato alle condizioni di carico del veicolo. Il fascio di luce si modifica se i sedili sono occupati o se il vano di carico viene caricato o scaricato. In questo caso le condizioni di visibilità possono peggiorare e il veicolo potrebbe abbagliare i veicoli provenienti in senso contrario.

Impianto lampeggiatori di emergenza

⚠ AVVERTENZA

Se i portelloni vengono aperti a 90°, i dispositivi di illuminazione posteriori risultano coperti. In tal caso, in particolare in condizioni di oscurità o di scarsa visibilità, il veicolo risulta difficilmente riconoscibile o non riconoscibile dagli altri utenti della strada. In questo caso sussiste il pericolo di incidenti.

In questi casi o in situazioni analoghe si raccomanda di adottare tutte le misure previste dalle disposizioni nazionali miranti a rendere riconoscibile il veicolo, ad esempio posizionando il triangolo di emergenza.

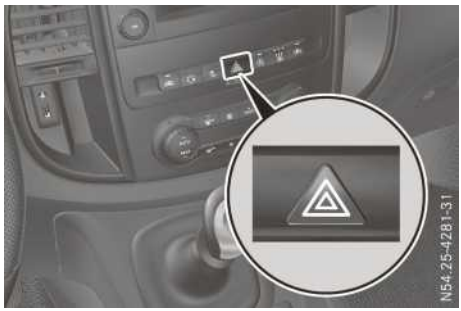

Interruttore delle luci di emergenza

▶ **Attivazione/disattivazione:** premere l'interruttore delle luci di emergenza ⚠.

Se con l'impianto lampeggiatori di emergenza attivo si azionano gli indicatori di direzione, si accendono soltanto i lampeggiatori che si trovano sul corrispondente lato del veicolo.

Il lampeggio di emergenza si attiva automaticamente se

- è stato attivato un airbag
- il veicolo viene frenato bruscamente fino all'arresto da una velocità superiore a 70 km/h

Il lampeggio di emergenza si disattiva automaticamente dopo una frenata d'emergenza non appena il veicolo raggiunge di nuovo una velocità superiore a 10 km/h.

ⓘ Il lampeggio di emergenza funziona anche se l'accensione è disinserita.

Intelligent Light System

Avvertenze generali

L'Intelligent Light System adatta l'assetto dei fari alle situazioni di guida e alle condizioni atmosferiche. Il sistema offre funzioni avanzate che consentono di illuminare più efficacemente il fondo stradale, attivandosi ad esempio in funzione della velocità di marcia o delle condizioni atmosferiche. Le funzioni di illuminazione del sistema comprendono i fari attivi, le luci di svolta, la modalità di illuminazione in autostrada e le luci fendinebbia ampliate. Il sistema si attiva solo in condizioni di oscurità.

La funzione "Intelligent Light System" può essere attivata o disattivata mediante il computer di bordo:

- nei veicoli senza tasti sul volante (▷ pagina 250)
- nei veicoli con tasti sul volante (▷ pagina 264)

Luci di curva dinamiche



Le luci di curva dinamiche sono un sistema grazie al quale i fari seguono le manovre di sterzata. In questo modo viene illuminata una porzione più ampia delle zone rilevanti durante la marcia. In tal modo è possibile riconoscere anticipatamente pedoni, ciclisti e animali.

Attivata: all'accensione delle luci.

Luci di assistenza alla svolta



Le luci di assistenza alla svolta migliorano l'illuminazione del fondo stradale nella direzione della svolta in atto in modo che la traiettoria delle curve strette possa essere tenuta sotto controllo più agevolmente. Queste possono essere attivate solo con le luci anabbaglianti accese.

Attivata:

- se si procede a una velocità inferiore a 40 km/h e vengono attivate le luci lampeggianti o viene sterzato il volante
- se si procede a una velocità compresa tra 40 km/h e 70 km/h e viene sterzato il volante

Le luci di assistenza alla svolta possono rimanere attivate ancora per un breve intervallo di tempo, ma dopo un tempo massimo di tre minuti si spengono automaticamente.

Modalità di illuminazione per autostrada



Attivata: se si viaggia a una velocità superiore a 110 km/h e si percorrono almeno 1.000 m senza modificare sensibilmente l'angolo di sterzata oppure se si viaggia a una velocità superiore a 130 km/h.

Disattivata: se dopo l'attivazione si procede a una velocità inferiore a 80 km/h.

Modalità di illuminazione dei fendinebbia ampliata



La modalità di illuminazione dei fendinebbia ampliata riduce l'autoabbagliamento e migliora l'illuminazione del fondo stradale.

Attivata: se si procede a una velocità inferiore a 70 km/h e viene attivata la luce retronebbia.

Disattivata: se dopo l'attivazione si procede a una velocità superiore a 100 km/h o viene disattivata la luce retronebbia.

Sistema di assistenza abbaglianti adattivi

Avvertenze generali

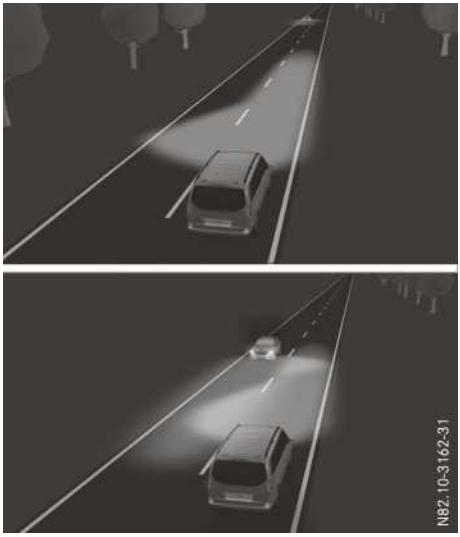

Questa funzione consente la commutazione automatica tra luci anabbaglianti e luci abbaglianti. Il sistema riconosce i veicoli con i fari accesi provenienti dal senso opposto di marcia o che precedono e commuta in tal caso da luci abbaglianti su luci anabbaglianti.

Il sistema adatta automaticamente l'incidenza del fascio luminoso delle luci anabbaglianti alla distanza dagli altri veicoli. Il sistema commuta su luci abbaglianti quando non riconosce più la presenza di altri veicoli.

Il sensore ottico del sistema è collocato dietro il parabrezza in corrispondenza del gruppo comandi sul tetto.

Avvertenze di sicurezza importanti

⚠ AVVERTENZA

Il sistema di assistenza abbaglianti adattivi non reagisce ad altri utenti della strada,

- non dotati di illuminazione, ad esempio pedoni
- dotati di scarsa illuminazione, ad esempio ciclisti
- con illuminazione coperta, ad esempio da un guardrail.

In casi molto rari il sistema di assistenza abbaglianti adattivi potrebbe non intervenire o non reagire tempestivamente ad altri utenti della strada dotati di illuminazione. In questa o in situazioni analoghe gli abbaglianti automatici non vengono disattivati oppure vengono comunque attivati. Sussiste il pericolo di incidenti!

Osservare sempre con attenzione la situazione del traffico e disattivare tempestivamente gli abbaglianti.

Il sistema di assistenza abbaglianti adattivi non è in grado di tener conto delle condizioni stradali e climatiche né della situazione del traffico. Il sistema di assistenza abbaglianti adattivi è soltanto un dispositivo ausiliario. La responsabilità per la corretta illuminazione del veicolo in funzione delle condizioni di luminosità e visibilità e della situazione del traffico è sempre del guidatore.

L'identificazione può essere in particolare limitata nei casi seguenti:

- condizioni di scarsa visibilità, ad esempio in presenza di nebbia, forte pioggia o neve
- sensori sporchi oppure coperti

Attivazione/disattivazione del sistema di assistenza abbaglianti adattivi

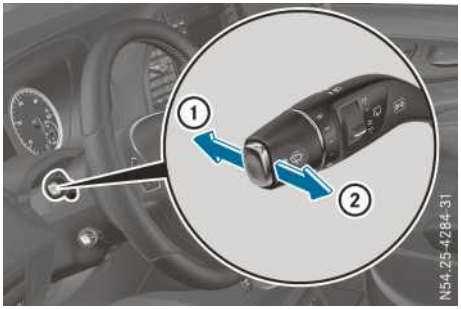

① Luci abbaglianti
② Lampeggio fari

▶ **Attivazione:** portare l'interruttore luci in posizione AUTO.

▶ Spingere il devioguida nella direzione indicata dalla freccia ① oltre il punto di resistenza.
Se in condizioni di oscurità il sensore luce attiva le luci anabbaglianti, il simbolo del sistema di assistenza abbaglianti sul display si accende.

Se si procede a una velocità superiore a circa 25 km/h:

L'incidenza del fascio luminoso viene regolata automaticamente in funzione della distanza dagli altri veicoli in circolazione.

Se la velocità di marcia è superiore a circa 30 km/h e se non vengono riconosciuti altri veicoli in circolazione:

Le luci abbaglianti vengono accese automaticamente. Anche la spia di controllo nella strumentazione si accende.

Se la velocità di marcia è inferiore a circa 25 km/h, se vengono riconosciuti altri veicoli in circolazione o se le strade sono sufficientemente illuminate:

Le luci abbaglianti vengono spente automaticamente. La spia di controllo nella strumentazione si spegne. Il simbolo del sistema di assistenza abbaglianti rimane acceso.

▶ **Disattivazione:** riportare il devioguida in posizione iniziale o portare l'interruttore luci in un'altra posizione.
Sul display scompare il simbolo del sistema di assistenza abbaglianti.

Se le luci abbaglianti erano accese, si disattiva anche la spia di controllo nella strumentazione.

Fari appannati dall'interno

Se l'umidità dell'aria è molto elevata, i fari possono appannarsi dall'interno.

▶ Accendere gli anabbaglianti e mettersi in marcia.
L'appannamento si riduce a seconda della durata della marcia e delle condizioni climatiche (umidità atmosferica e temperatura).

Se l'appannamento non si riduce:

▶ Far controllare immediatamente i fari presso un'officina qualificata.

Illuminazione dell'abitacolo

Panoramica



Tasti illuminazione dell'abitacolo (esempio riferito al gruppo comandi sul tetto Comfort)

① Accensione e spegnimento dello spot di lettura anteriore sinistro
② Attivazione e disattivazione del comando automatico delle luci dell'abitacolo
③ Accensione e spegnimento dell'illuminazione nella zona anteriore dell'abitacolo
④ Attivazione e disattivazione dell'illuminazione del vano posteriore o del vano di carico
⑤ Accensione e spegnimento dello spot di lettura anteriore destro

La disposizione e il numero dei tasti varia a seconda della dotazione del veicolo.

Avvertenze generali

A meno che la chiave nel blocchetto di accensione non si trovi in posizione **2**, le funzioni delle luci dell'abitacolo vengono disattivate automaticamente dopo un intervallo di tempo per evitare di scaricare la batteria del veicolo.

Comando automatico delle luci dell'abitacolo

Estraendo la chiave dal blocchetto di accensione l'illuminazione interna rimane attivata per circa 20 secondi. Nei veicoli con tasti sul volante è possibile attivare o disattivare la funzione di spegnimento ritardato dell'illuminazione interna delle luci interne tramite il computer di bordo (▷ pagina 266).

▶ **Attivazione o disattivazione:** premere il tasto [OFF].
Con il comando automatico delle luci dell'abitacolo attivato il tasto si chiude a filo con il gruppo comandi sul tetto.

L'illuminazione dell'abitacolo si attiva automaticamente se

- viene sbloccato il veicolo
- viene aperta una porta
- viene estratta la chiave dal blocchetto di accensione.

L'illuminazione del vano di carico si attiva automaticamente quando

- viene sbloccato il veicolo
- il portellone posteriore o la porta posteriore a battente viene aperto/a
- viene aperta una porta scorrevole.

La luce del bagagliaio si attiva sempre automaticamente aprendo il portellone posteriore.

Comando manuale delle luci dell'abitacolo

▶ **Attivazione o disattivazione dell'illuminazione nella zona anteriore dell'abitacolo:** premere il tasto [⌐].

▶ **Attivazione o disattivazione dell'illuminazione del vano posteriore o del vano di carico:** premere il tasto [⌐].

▶ **Accensione o spegnimento degli spot di lettura anteriori:** premere il tasto [⌐].

Luci del vano posteriore con spot di lettura nelle maniglie di sostegno

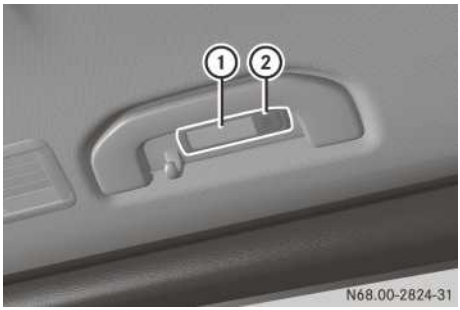

① Luce del vano posteriore e spot di lettura
② Accensione e spegnimento dello spot di lettura

Luce del vano di carico con il tasto

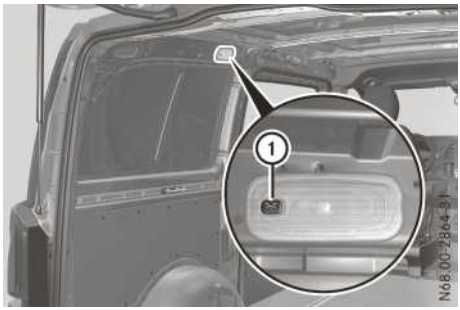

Luce del vano di carico con il tasto
① [⌐] Attivazione e disattivazione dell'illuminazione del vano di carico

Se il veicolo è dotato di luce del vano di carico con tasto, tutte le luci del vano di carico possono essere accese o spente tramite il corrispondente tasto [⌐].

Indipendentemente dalla posizione dell'interruttore, è possibile attivare e disattivare in modo centralizzato l'illuminazione del vano di carico tramite il tasto [⌐] del gruppo comandi sul tetto (▷ pagina 132).

Sostituzione delle lampadine: luci dell'abitacolo e luci ambiente

Avvertenze generali

Attenersi assolutamente alle avvertenze di sicurezza importanti sulla sostituzione delle lampade (▷ pagina 136).

Far sostituire le lampade delle seguenti luci dell'abitacolo in un'officina qualificata:

- luci dell'illuminazione del vano piedi
- luci del gruppo comandi sul tetto nella plancia
- luci del vano posteriore integrate nelle maniglie di sostegno
- nei modelli Tourer la luce del bagagliaio nel rivestimento del tetto
- nei modelli furgonati il fascio luminoso a LED nel vano di carico

In caso contrario le luci, i relativi alloggiamenti o i rivestimenti laterali e sul tetto potrebbero subire dei danni.

Se per effettuare la sostituzione delle lampade di altre luci dell'abitacolo è richiesto un intervento di assistenza, rivolgersi a un'officina qualificata.

Luci del vano posteriore e del vano di carico

Le seguenti lampade non possono essere sostituite in proprio:

- nei modelli Tourer le lampade della luce del bagagliaio e delle luci del vano posteriore integrate nelle maniglie di sostegno
- nei modelli furgonati con fascio luminoso a LED nel vano di carico, il fascio luminoso a LED

Far sostituire la lampada o il fascio luminoso a LED solo in un'officina qualificata.

Informazioni sulla sostituzione della lampada della luce del bagagliaio nel rivestimento laterale dei veicoli dotati di ripiano del vano di carico sono riportate al paragrafo "Luci dell'abitacolo e illuminazione esterna di orientamento" (▷ pagina 135).

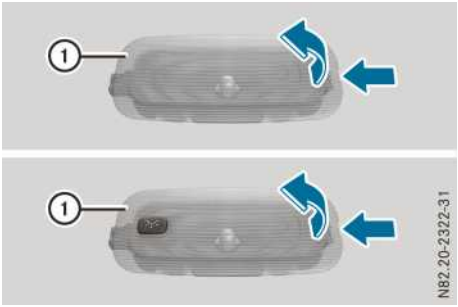

Luci del vano posteriore e del vano di carico nel rivestimento del tetto o nel rivestimento laterale

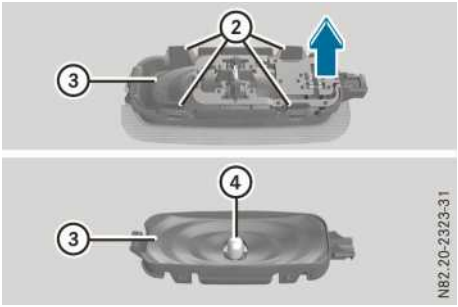

Tipo di lampada: T10 6W allo xeno

- ▶ Disattivare l'illuminazione dell'abitacolo.
- ▶ Premere la molla di arresto del diffusore ① servendosi di un oggetto idoneo, ad esempio un cacciavite, e quindi sollevare il diffusore ① unitamente al corpo del proiettore ③.
- ▶ Premere verso l'interno le molle di arresto ② ed estrarre il diffusore ① dal corpo del proiettore ③.
- ▶ Estrarre la lampada ④ dal corpo del proiettore ③.
- ▶ Inserire la lampada nuova ④.
- ▶ Nel caso di luce del vano di carico con tasto, orientare il diffusore ① in modo che la relativa apertura risulti sopra il tasto del corpo del proiettore ③.
- ▶ Applicare il diffusore ① sul corpo del proiettore ③ e farlo scattare in sede.
- ▶ Inserire il diffusore ① unitamente al corpo del proiettore ③ a sinistra e farlo scattare in sede.

Illuminazione esterna di orientamento e luci abitacolo supplementari

Le luci diffuse e le luci dell'abitacolo supplementari variano in funzione dell'allestimento del veicolo. La procedura di sostituzione delle lampadine descritta in questa sede vale per:

- la luce per lo specchietto di cortesia integrato nell'aletta parasole
- le luci diffuse nella parte inferiore della porta anteriore
- le luci diffuse integrate sul lato interno del portellone

Informazioni sulla sostituzione delle luci segnaletiche e delle luci diffuse nella parte inferiore del portellone sono riportate al paragrafo "Luci segnaletiche e luci diffuse nel portellone" (▷ pagina 135).

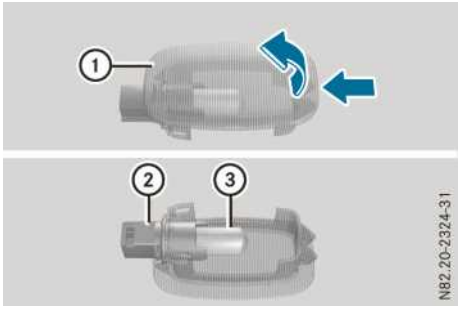

Tipologia di lampadine: W 5 W

- ▶ Premere la molla di fermo della scatola della lampadina ① servendosi di un oggetto idoneo, ad esempio un cacciavite, e sollevare la scatola della lampadina ①.
- ▶ Girare verso sinistra il portalampada ② ed estrarlo dalla scatola della lampadina ①.
- ▶ Estrarre la lampadina ③ dal portalampada ②.
- ▶ Premere la lampadina nuova ③ nel portalampada ②.
- ▶ Avvitare il portalampada ② verso destra nella scatola della lampadina ①.
- ▶ Rimontare la scatola della lampadina ① a sinistra e farla scattare in sede.

Luce di cortesia e di segnalazione nel portellone posteriore

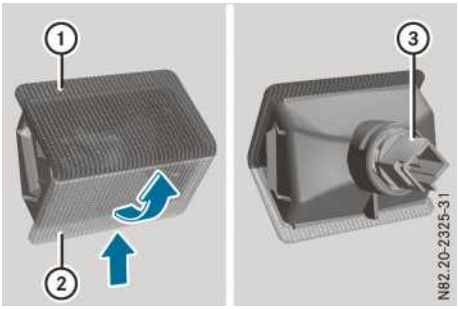

Tipo di lampada: W 5 W

- ▶ Premere la molla di arresto del corpo del proiettore a lato del diffusore trasparente ② servendosi di un oggetto idoneo, ad esempio un cacciavite, e sollevare il corpo del proiettore.
- ▶ Girare verso sinistra l'attacco della lampada ③ ed estrarlo dal corpo del proiettore.
- ▶ Estrarre la lampada dall'attacco della lampada ③.
- ▶ Premere la lampada nuova nell'attacco della lampada ③.
- ▶ Avvitare l'attacco della lampada ③ verso destra nel corpo del proiettore.
- ▶ Inserire il corpo del proiettore a lato del diffusore rosso ① e farlo scattare in sede.

Sostituzione delle lampadine: veicoli con fari a LED

Avvertenze generali

I gruppi ottici anteriori e posteriori del veicolo sono dotati di fonti di luce LED. Non effettuare in proprio la sostituzione delle fonti luminose a LED del veicolo. Rivolgersi a un'officina qualificata che disponga delle competenze tecniche e delle attrezzature necessarie all'esecuzione degli interventi opportuni.

Le lampade delle luci di retromarcia (▷ pagina 139) e dell'indicatore di direzione supplementare (▷ pagina 138) possono essere sostituite in proprio.

I gruppi ottici sono parte integrante della sicurezza del veicolo. È pertanto indispensabile verificarne regolarmente l'efficienza. Far controllare periodicamente la registrazione dei fari.

Sostituzione delle lampadine: veicoli con fari alogeni

Avvertenze di sicurezza importanti

⚠ AVVERTENZA

Le lampadine, i gruppi ottici e i connettori possono raggiungere temperature molto elevate. In caso di sostituzione di una lampadina sussiste il rischio di scottature. Sussiste il pericolo di lesioni!

Far raffreddare questi componenti prima di sostituire le lampadine.

! Verificare sempre il saldo posizionamento in sede delle lampadine.

Le lampade e le luci sono componenti essenziali per la sicurezza del veicolo. È pertanto indispensabile verificarne regolarmente l'efficienza. Far controllare periodicamente la registrazione dei fari.

- Prima di sostituire le lampade, disattivare sempre l'impianto luci e l'accensione. In tal modo si evita un cortocircuito.
- Durante la sostituzione delle lampade indossare sempre occhiali e guanti protettivi.
- Non utilizzare lampade precedentemente cadute a terra o che presentano graffi sul globo di vetro. La lampada potrebbe scoppiare.
- Una lampada può scoppiare se
  - viene toccata
  - è bollente
  - viene fatta cadere
  - viene graffiata o scalfita.
- Le macchie presenti sul globo di vetro riducono la durata della lampada. Non afferrare il globo di vetro della lampada a mani nude. Se necessario, pulire il globo di vetro della lampada allo stato freddo con alcol. Asciugare quindi il globo di vetro con un panno pulito privo di pelucchi.
- Assicurarsi che le lampade durante il funzionamento siano protette dall'umidità e non vengano a contatto con liquidi. Assicurarsi che le guarnizioni siano correttamente in sede e sostituire le guarnizioni danneggiate.
- Controllare che i contatti non presentino segni di corrosione e, se necessario, pulirli.
- Utilizzare le lampade solo all'interno di gruppi ottici chiusi appositamente realizzati per alloggiarle.
- Utilizzare solo lampade sostitutive dello stesso tipo con la tensione prescritta e il corretto numero di Watt.
- Se la nuova lampada non funziona, recarsi in un'officina qualificata.
- Far riparare le luci con diodi luminosi solo in un'officina qualificata.
- Far sostituire le lampade delle seguenti luci solo in un'officina qualificata:
  - luci di arresto supplementari
  - luci dell'illuminazione della targa
  - fendinebbia

  Attenersi anche alle avvertenze relative alle luci dell'abitacolo (▷ pagina 134).

Se per effettuare la sostituzione delle lampade è richiesto un intervento di assistenza, rivolgersi a un'officina qualificata.

Gruppi ottici anteriori

Panoramica dei tipi di lampadine utilizzate



	Luci	Tipo di lampada
①	Indicatore di direzione supplementare laterale	WY 5 W
②	Luci lampeggianti	PY 21 W
③	Luci anabbaglianti	H7 55 W

	Luci	Tipo di lampada
④	fendinebbia	H11 55 W
⑤	Luci abbaglianti/luci di posizione/luci di parcheggio/luci di marcia diurne	H15 55 W/ 15 W

Smontaggio/montaggio della copertura nel passaruota anteriore



- ▶ **Smontaggio:** disattivare l'impianto di illuminazione.
- ▶ Per la sostituzione delle lampadine del faro sinistro ruotare il volante verso destra fino all'arresto. Per la sostituzione delle lampadine del faro destro ruotare il volante verso sinistra fino all'arresto.
  In tal modo risulta maggiore lo spazio libero antistante la copertura nel passaruota.
- ▶ Afferrare la copertura ① centralmente.
- ▶ Spingere la copertura ① verso l'alto, estrarla e lasciarla appesa al nastro.
- ▶ **Montaggio:** in caso di necessità rimuovere le principali tracce di sporco dalla copertura ① e dall'apertura nel passaruota.
- ▶ Inserire la copertura ① in alto e far passare il nastro della copertura attraverso l'apertura nel passaruota.
- ▶ Spingere la copertura ① verso il basso fino allo scatto in sede.

Luci anabbaglianti

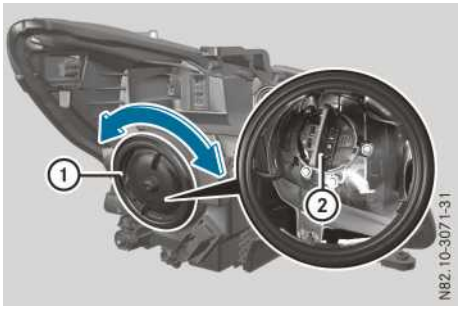

Vista dall'interno (esempio faro sinistro)

- ▶ Smontare la copertura nel passaruota anteriore (▷ pagina 137).
- ▶ Girare il coperchio della scatola ① verso sinistra e rimuoverlo.
- ▶ Girare verso sinistra l'attacco della lampada ② delle luci anabbaglianti ed estrarlo.
- ▶ Estrarre la lampada dall'attacco della lampada ②.
- ▶ Inserire la lampada nuova nell'attacco della lampada ②.
- ▶ Inserire l'attacco della lampada ② e serrarlo a fondo ruotandolo a destra.
- ▶ Applicare il coperchio della scatola ① e serrarlo a fondo ruotandolo a destra.
- ▶ Montare la copertura nel passaruota anteriore (▷ pagina 137).

Luci abbaglianti, luci di posizione/luci di parcheggio e luci di marcia diurne

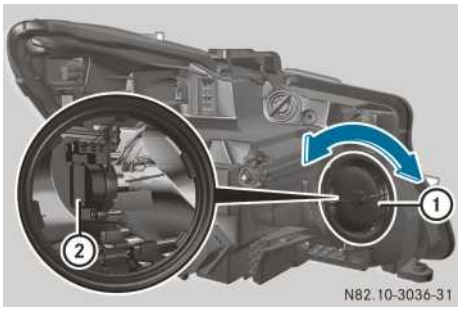

Vista dall'interno (esempio gruppo ottico sinistro)

- ▶ Disattivare l'impianto di illuminazione.
- ▶ Aprire il cofano motore.

- ▶ Girare il coperchio della scatola ① verso sinistra e rimuoverlo.
- ▶ Estrarre la lampadina insieme al portalampada ②.
- ▶ Inserire la lampadina nuova insieme al portalampada ② e fissarla fino all'arresto.
- ▶ Applicare il coperchio della scatola ① e serrarlo a fondo ruotandolo a destra.
- ▶ Chiudere il cofano motore.

Luci lampeggianti

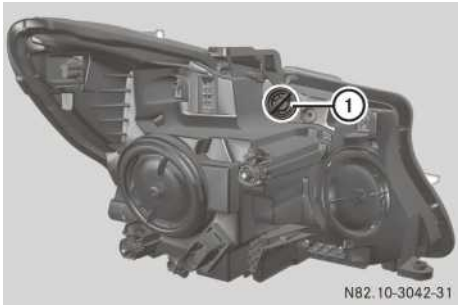

Vista dall'interno (esempio faro sinistro)

- ▶ Disattivare l'impianto luci.
- ▶ Aprire il cofano motore.
- ▶ Ruotare il portalampada ① verso sinistra ed estrarlo.
- ▶ Estrarre la lampada dal portalampada ①.
- ▶ Inserire la lampada nuova nell'attacco della lampada ①.
- ▶ Inserire il portalampada ① e ruotarlo verso destra fino allo scatto in sede.
- ▶ Chiudere il cofano motore.

Indicatore di direzione supplementare laterale

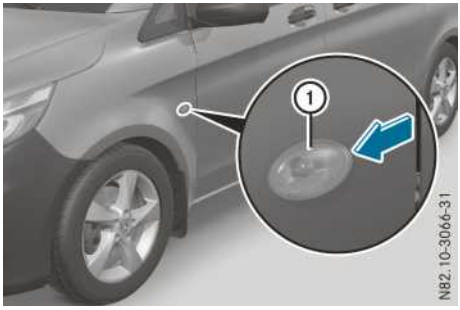

I lampeggiatori supplementari si trovano lateralmente in corrispondenza dei parafanghi anteriori del veicolo.

- ▶ Disattivare l'impianto luci.
- ▶ Spingere in avanti il lampeggiatore supplementare ① ed estrarlo.
- ▶ Spingere la lampada all'indietro.
- ▶ Girare verso sinistra la lampada esercitando una leggera pressione ed estrarla dall'attacco della lampada.
- ▶ Inserire la lampada nuova nell'attacco della lampada girandola verso destra e premendola verso il basso.
- ▶ Applicare la parte anteriore del lampeggiatore supplementare ① e farla scattare in sede.

Sostituzione dei gruppi ottici posteriori

Panoramica dei tipi di lampadine utilizzate

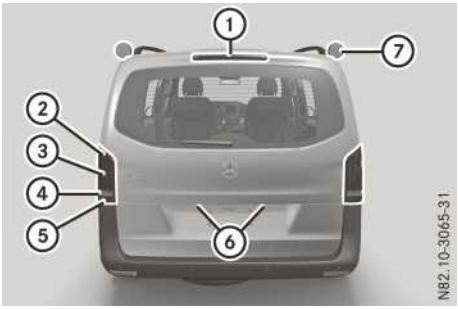

Fanale di posizione posteriore standard

	Luci	Tipo di lampada
①	Terza luce di stop	LED
②	Luci lampeggianti	P 21 W
③	Luce di stop, luce di posizione posteriore/luce di parcheggio	P 21 W
④	Luce di retromarcia	P 21 W
⑤	Luci retronebbia (lato guida)	P 21 W

⑥	Illuminazione della targa	LED
⑦	Lampeggiatore supplementare sul tetto	P 21 W

Fanale di posizione posteriore con luce a LED

	Luci	Tipo di lampada
①	Terza luce di stop	LED
②	Luci lampeggianti	LED
③	Luce di stop, luce di posizione posteriore/luce di parcheggio	LED
④	Luce di retromarcia	W 16 W
⑤	Luci retronebbia (lato guida)	LED
⑥	Illuminazione della targa	LED
⑦	Lampeggiatore supplementare sul tetto	P 21 W

Fanali di posizione posteriori

Smontaggio/montaggio del fanale di posizione posteriore

! Smontare le luci di posizione posteriori con cautela. In tal modo si evitano danni alla vernice.

Data la sede di montaggio, la Mercedes-Benz raccomanda di far eseguire la sostituzione delle lampadine delle luci di posizione posteriori in un'officina qualificata.

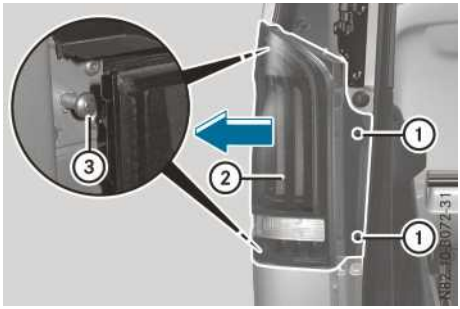

Fanale di posizione posteriore (esempio riferito al fanale di posizione posteriore con luci a LED)

Tenere presente che nel fanale di posizione posteriore con luce a LED è possibile sostituire solo la lampada della luce di retromarcia.

- ▶ **Smontaggio:** disattivare l'impianto luci.
- ▶ Aprire il portellone posteriore/la porta posteriore a battente.

ℹ Il cacciavite si trova tra gli attrezzi di bordo (▷ pagina 380).

- ▶ Svitare le due viti laterali ①.
- ▶ Spingere il fanale di posizione posteriore ② verso l'esterno fino all'arresto in corrispondenza del perno ③.
- ▶ Estrarre il fanale di posizione posteriore ② dal perno ③ esercitando pressione verso l'esterno.
- ▶ Staccare il connettore maschio dal portalampada del fanale di posizione posteriore.
- ▶ **Montaggio:** premere il connettore maschio nel portalampada del fanale di posizione posteriore.
- ▶ Premere lateralmente il fanale di posizione posteriore sui perni ③ e avvicinarlo al veicolo.
- ▶ Serrare le due viti laterali ①.

Fanale di posizione posteriore standard

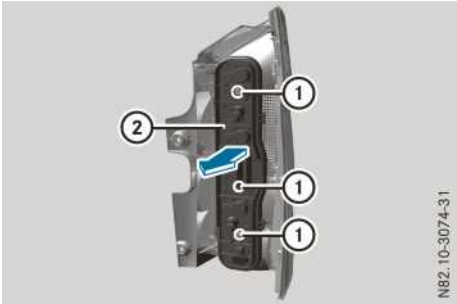

- ▶ Smontare il fanale di posizione posteriore (▷ pagina 139).
- ▶ Svitare tre viti ① e rimuovere il portalampada ② dal fanale di posizione posteriore.

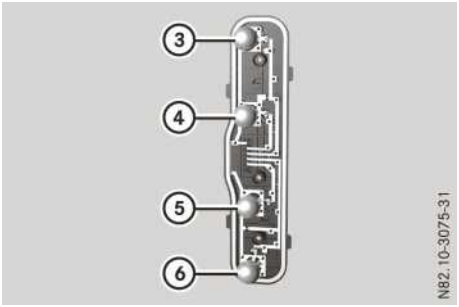

Portalampada

③ Luci lampeggianti

④ Luce di stop, luce di posizione posteriore, luce di parcheggio

⑤ Luce di retromarcia

⑥ Luci retronebbia (solo sul lato guida)

- ▶ Girare verso sinistra la lampada corrispondente esercitando una leggera pressione ed estrarla dall'attacco della lampada.
- ▶ Inserire la lampada nuova nell'attacco della lampada girandola verso destra e premendola verso il basso.
- ▶ Inserire il portalampada ② nel fanale di posizione posteriore e serrare a fondo tutte e tre le viti ①.
- ▶ Montare il fanale di posizione posteriore (▷ pagina 139).

Fanale di posizione posteriore con luce a LED



- ▶ Smontare il fanale di posizione posteriore (▷ pagina 139).
- ▶ Svitare il coperchio della scatola ① girandolo a sinistra.
- ▶ Girare verso sinistra l'attacco della lampada ed estrarlo.
- ▶ Estrarre la lampada dall'attacco della lampada.
- ▶ Inserire la lampada nuova nell'attacco della lampada.
- ▶ Inserire l'attacco della lampada e serrarlo a fondo ruotandolo a destra.
- ▶ Applicare il coperchio della scatola ① e serrare a fondo ruotandolo a destra.
- ▶ Montare il fanale di posizione posteriore (▷ pagina 139).

Lampeggiatore supplementare sul tetto

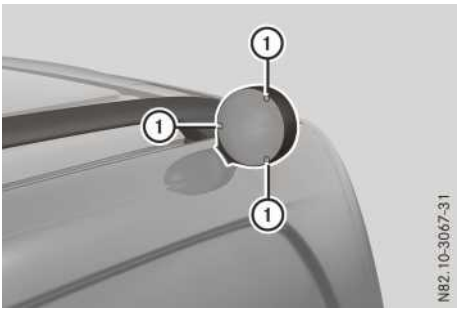

- ▶ Disattivare l'impianto di illuminazione.
- ▶ Allentare le 3 viti ①.
- ▶ Rimuovere il diffusore.
- ▶ Girare la lampadina in senso antiorario esercitando una leggera pressione ed estrarla dal portalampada.
- ▶ Inserire la lampadina nuova nel portalampada premendola e girarla in senso orario.
- ▶ Montare il diffusore e serrare a fondo le 3 viti ①.

Tergicristallo

Attivazione e disattivazione del tergicristallo

! Non azionare il tergicristallo con il parabrezza asciutto per evitare di danneggiare le spazzole del tergicristallo. Inoltre, la polvere che si è accumulata sul parabrezza può graffiare il parabrezza durante la tergitura.

Se è necessario attivare il tergicristallo in assenza di precipitazioni, avviarlo sempre con liquido lavacristalli.

! La formazione di striature sul parabrezza, lasciate dai tergicristalli in seguito al lavaggio automatico del veicolo, potrebbe essere dovuta alla presenza di cera o altri residui. Detergere il parabrezza con il liquido lavacristalli dopo ogni lavaggio automatico.

! In caso di tergitura intervallata con sensore pioggia: a causa di effetti ottici o se il parabrezza si sporca in assenza di precipitazioni, il tergicristallo potrebbe attivarsi involontariamente, danneggiando così i profili in gomma del tergicristallo o il parabrezza.

Disattivare pertanto il tergicristallo in assenza di precipitazioni.

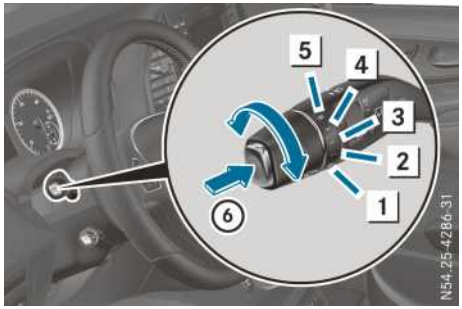

1 0 Tergicristallo disattivato
2 ••• Tergitura intervallata a bassa velocità (bassa sensibilità del sensore pioggia)
3 •••• Tergitura intervallata ad alta velocità (elevata sensibilità del sensore pioggia)
4 — Tergitura continua lenta
5 = Tergitura continua rapida
⑥ 1° punto di resistenza – tergitura singola/ 2° punto di resistenza – tergitura con liquido lavacristalli

▶ Girare la chiave nel blocchetto di accensione portandola in posizione **1** o **2**.

▶ Portare l'interruttore del tergicristallo nella posizione corrispondente.

Nelle posizioni ••• o •••• la frequenza di tergitura viene adattata in base all'intensità delle precipitazioni. Nella posizione •••• il sensore pioggia reagisce alle precipitazioni con maggiore sensibilità rispetto alla posizione •••, pertanto il tergicristallo effettua la tergitura a frequenza superiore.

Se le spazzole del tergicristallo sono consumate, la tergitura dei cristalli non viene più effettuata in modo corretto. In tal caso non è più possibile prestare attenzione alla situazione del traffico. Informazioni sulla sostituzione delle spazzole del tergicristallo sono riportate al paragrafo "Sostituzione delle spazzole del tergicristallo" (▷ pagina 142).

Attivazione/disattivazione del tergilunotto

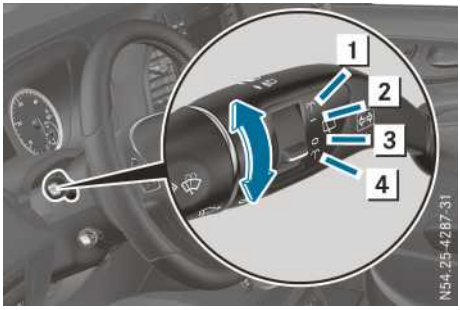

1 Tergitura con liquido lavacristalli
2 — Tergitura intervallata
3 0 Tergilunotto disattivato
4 Tergitura con liquido lavacristalli

▶ Girare la chiave nel blocchetto di accensione portandola in posizione **1** o **2**.

▶ Portare l'interruttore nella posizione corrispondente.
Se il tergilunotto è attivato, nel settore indicante lo stato del display viene visualizzato il simbolo .
Nei veicoli con tasti sul volante, anche la Panoramica stato nel menu Assist. visualizza il simbolo (▷ pagina 260).

▶ **Tergitura con liquido lavacristalli:** spingere l'interruttore oltre la posizione attuale fino all'arresto 1 o 4 e trattenerlo in questa posizione.
Dopo il rilascio dell'interruttore il tergilunotto funziona ancora per circa cinque secondi. Successivamente il tergilunotto effettua la tergitura a seconda della posizione originaria 2 o 3.

Il tergilunotto si attiva automaticamente quando, con il tergicristalli attivato, viene inserita la retromarcia.

Se a veicolo fermo viene aperto il portellone posteriore o la porta posteriore a battente, il tergilunotto si spegne automaticamente. Il tergilunotto si riattiva solo quando il portellone posteriore e la porta posteriore a battente sono chiusi e il veicolo riprende la marcia.

Se a veicolo fermo viene aperto il portellone posteriore, il tergilunotto si spegne automaticamente. Il tergilunotto si riattiva solo quando il portellone posteriore è chiuso e il veicolo riprende la marcia.

Se la spazzola del tergilunotto è usurata, il lunotto non viene più deterso correttamente. In tal caso non è più possibile prestare attenzione alla situazione del traffico. Informazioni sulla sostituzione delle spazzole del tergilunotto sono riportate al paragrafo "Sostituzione delle spazzole del tergicristallo" (▷ pagina 142).

Sostituzione delle spazzole del tergicristallo

Avvertenze di sicurezza importanti

⚠ AVVERTENZA

Se le aste dei tergicristalli si mettono in movimento durante la sostituzione delle spazzole del tergicristallo, sussiste il pericolo di rimanere impigliati al braccio del tergicristallo, con conseguente pericolo di lesioni.

Disattivare sempre i tergicristalli e disinserire l'accensione prima di sostituire le spazzole del tergicristallo.

! Non aprire mai il cofano motore/il portellone o le porte a battente se uno dei bracci del tergicristallo è stato sollevato dal parabrezza/dal lunotto.

Non riportare mai il braccio del tergicristallo sul parabrezza/lunotto se la spazzola non è stata ancora montata.

Trattenere il braccio del tergicristallo durante la sostituzione della spazzola. Non lasciare cadere il braccio del tergicristallo senza la spazzola sul parabrezza/sul lunotto: questi ultimi, se colpiti violentemente dal braccio, possono subire dei danni.

La Mercedes-Benz raccomanda di far sostituire le spazzole del tergicristallo presso un'officina qualificata.

! Afferrare la spazzola del tergicristallo esclusivamente dal braccio del tergicristallo. In caso contrario il profilo in gomma del tergicristallo può subire dei danni.

Le spazzole del tergicristallo sono soggette a usura. Se le spazzole del tergicristallo sono consumate, la tergitura dei cristalli non viene più effettuata in modo corretto. In tal caso non è più possibile prestare attenzione alla situazione del traffico.

Verificare lo stato dell'indicatore di manutenzione dopo aver sostituito le spazzole del tergicristallo del parabrezza.

Indicatore di manutenzione

Le spazzole di ricambio del tergicristallo per il parabrezza sono dotate di un indicatore di manutenzione che si trova in corrispondenza dell'estremità delle spazzole.

A seconda delle condizioni di utilizzo il colore dell'indicatore di manutenzione passa da nero a giallo.

Sostituire la spazzola se

- è difettosa
- l'indicatore di manutenzione è diventato giallo.

Per attivare l'indicatore di manutenzione occorre rimuoverne la pellicola protettiva (▷ pagina 142).

Tergicristallo del parabrezza

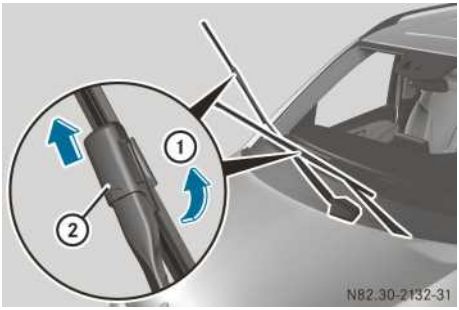

▶ Sollevare il braccio del tergicristallo dal parabrezza.

▶ Tenere fermo il braccio del tergicristallo e rimuovere la spazzola dal braccio del tergicristallo ruotandola nella direzione indicata dalla freccia ① fino all'arresto.

▶ Spingere l'elemento scorrevole ② verso l'alto nella direzione indicata dalla freccia fino a farlo scattare nella posizione per la sostituzione.

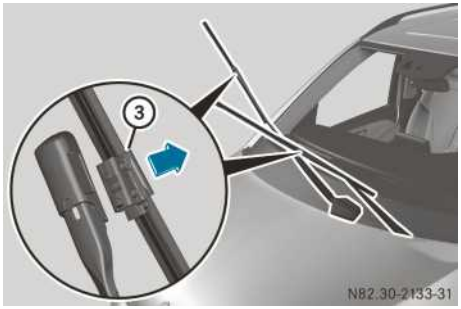

▶ Estrarre la spazzola ③ dal braccio del tergicristallo nella direzione indicata dalla freccia.

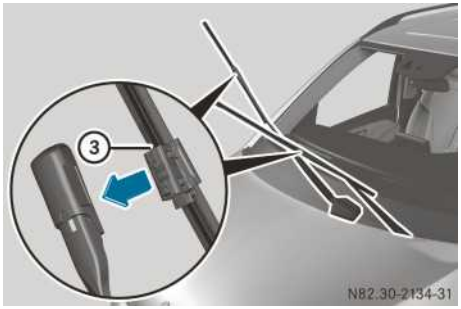

▶ Inserire la nuova spazzola ③ nel braccio del tergicristallo nella direzione indicata dalla freccia.

Tenere presente la diversa lunghezza delle due spazzole:

- Lato conducente - spazzola lunga
- Lato passeggero - spazzola corta

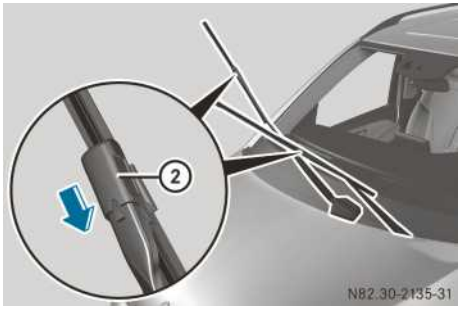

▶ Spingere l'elemento scorrevole ② verso il basso nella direzione indicata dalla freccia fino a farlo scattare in sede.

▶ Riportare il braccio del tergicristallo sul parabrezza.

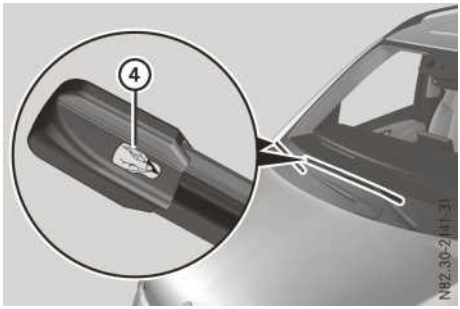

▶ Rimuovere la pellicola protettiva ④ dall'indicatore di manutenzione sulle estremità delle spazzole del tergicristallo.

Tergilunotto

Portellone posteriore

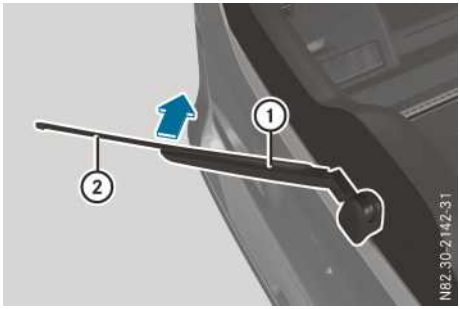

▶ Sollevare il braccio del tergilunotto ① dal lunotto fino a farlo scattare in posizione di arresto.

▶ Trattenere il braccio del tergilunotto ① e rimuovere la spazzola ② dal braccio nella direzione indicata dalla freccia.

▶ Posizionare la spazzola nuova ② sul braccio del tergilunotto ①.

▶ Tenere fermo il braccio del tergilunotto ① e spingere la spazzola del tergilunotto ② nella direzione opposta a quella indicata dalla freccia fino a farla scattare in sede.

▶ Verificare il corretto posizionamento della spazzola del tergilunotto ②.

▶ Riportare il braccio del tergilunotto ① sul lunotto.

Porte posteriori a battente

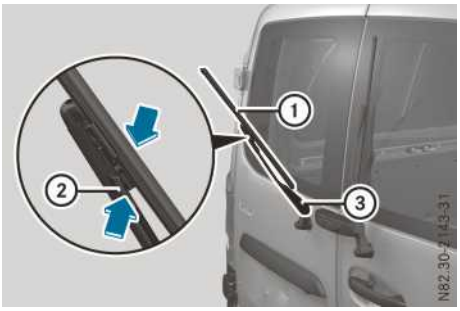

Tergilunotto (esempio riferito alla porta posteriore a battente sinistra)

- ▶ Sollevare il braccio del tergilunotto ③ dal lunotto.
- ▶ Premere entrambi i fermagli di bloccaggio ② nella direzione indicata dalla freccia e rimuovere la spazzola ① dal braccio del tergilunotto ③.
- ▶ Sfilare la spazzola del tergilunotto ① dal supporto del braccio del tergilunotto ③ tirandola verso l'alto.
- ▶ Inserire la spazzola nuova ① nel supporto del braccio del tergilunotto ③.
- ▶ Premere la spazzola nuova ① sul braccio del tergilunotto ③ fino a far scattare in sede i fermagli di bloccaggio ②.
- ▶ Riportare il braccio del tergilunotto ③ sul lunotto.

Problemi con il tergicristallo

Problema	Possibili cause/conseguenze e ▶ Consigli
Il tergicristallo si blocca.	Il movimento del tergicristallo è impedito, ad esempio, dalla presenza di foglie o neve. Il motorino del tergicristallo si è disattivato. ▶ Arrestare il veicolo e spegnere il motore prestando attenzione al traffico. ▶ Per motivi di sicurezza estrarre la chiave dal blocchetto di accensione. ▶ Rimuovere la causa che ha provocato il blocco del tergicristallo. ▶ Azionare nuovamente il tergicristallo.
Il tergicristallo smette di funzionare completamente.	Il tergicristallo presenta un'anomalia di funzionamento. ▶ Impostare un'altra velocità di tergitura con la leva multifunzione sinistra. ▶ Far controllare il tergicristallo in un'officina qualificata.
Il liquido lavacristalli che fuoriesce dagli spruzzatori non è più orientato verso il centro del parabrezza/del lunotto.	Gli spruzzatori sono regolati in modo errato. ▶ Far regolare gli spruzzatori in un'officina qualificata.

Informazioni utili

Le presenti Istruzioni d'uso descrivono tutti i modelli e gli equipaggiamenti di serie e a richiesta del veicolo disponibili al momento della chiusura redazionale delle stesse. Sono possibili differenze in funzione dei Paesi di destinazione del veicolo. Tenere presente che il veicolo potrebbe non essere dotato di tutte le funzioni descritte. Questo riguarda anche i sistemi e le funzioni rilevanti per la sicurezza.

Leggere le informazioni relative all'officina qualificata (▷ pagina 36).

Panoramica dei sistemi di climatizzazione

Avvertenze di sicurezza importanti

Attenersi alle impostazioni raccomandate nelle pagine seguenti per evitare l'appannamento dei cristalli.

Per evitare l'appannamento dei cristalli

- disattivare la climatizzazione solo per breve tempo
- attivare la modalità di ricircolo dell'aria solo per breve tempo
- sui veicoli con climatizzatore TEMPMATIC o climatizzatore automatico COMFORTMATIC attivare la funzione "Raffreddamento con deumidificazione dell'aria"
- sui veicoli con climatizzatore automatico COMFORTMATIC se necessario attivare brevemente la funzione "Sbrinamento del parabrezza"

Il sistema di climatizzazione regola l'umidità dell'aria e la temperatura dell'abitacolo depurando l'aria dalle sostanze indesiderate.

Il sistema di climatizzazione funziona solo a motore acceso. Il funzionamento ottimale è garantito solo se i finestrini sono sollevati.

In caso di elevate temperature ventilare brevemente il veicolo. Con la climatizzazione attivare brevemente la modalità di ricircolo dell'aria per ottenere un raffreddamento più rapido. In questo modo si accelera il processo di raffreddamento e si raggiunge più rapidamente la temperatura interna desiderata.

Il filtro integrato trattiene le particelle di polvere in misura rilevante e il polline in misura totale. Nei veicoli con climatizzatore automatico COMFORTMATIC vengono inoltre ridotte le sostanze gassose nocive ed attenuati gli odori sgradevoli presenti nell'aria. Un filtro ostruito riduce la portata dell'aria alimentata all'interno dell'abitacolo. Attenersi pertanto all'intervallo di sostituzione del filtro indicato nel Libretto Service. Poiché l'intervallo di sostituzione varia in funzione degli influssi ambientali, come ad esempio un forte inquinamento atmosferico, tale intervallo potrebbe essere più breve di quanto indicato nel Libretto Service.

Gruppo di comandi del riscaldamento

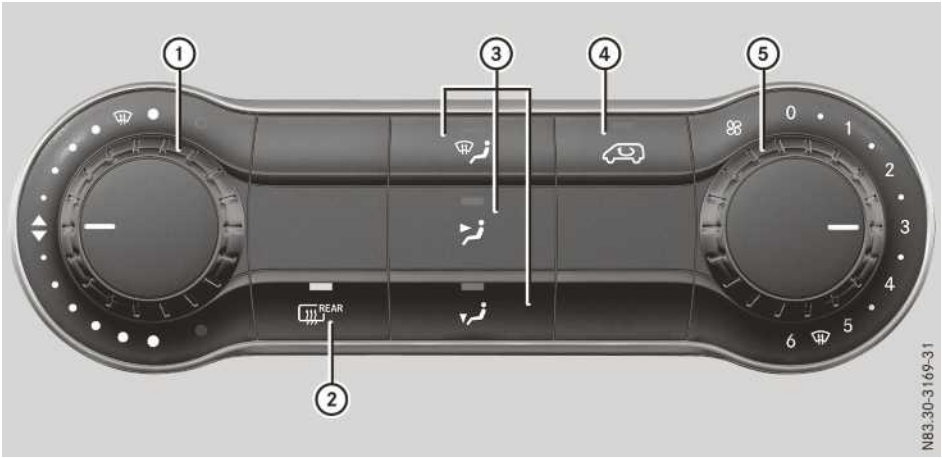

① Regolazione della temperatura (▷ pagina 152)
Sbrinamento del parabrezza (▷ pagina 154)
② Attivazione/disattivazione del lunotto termico (▷ pagina 156)
③ Regolazione della ripartizione dell'aria (▷ pagina 153)
Sbrinamento del parabrezza (▷ pagina 154)
④ Attivazione/disattivazione della funzione di ricircolo dell'aria (▷ pagina 156)
⑤ Regolazione della portata dell'aria (▷ pagina 154)
Sbrinamento del parabrezza (▷ pagina 154)

Informazioni sul riscaldamento

Qui di seguito sono riportate alcune avvertenze e suggerimenti su come utilizzare in modo ottimale il riscaldamento.

- Portare il regolatore della temperatura sul livello intermedio. Variare la temperatura sempre in modo graduale.

  Se l'abitacolo deve essere riscaldato nel più breve tempo possibile, impostare il regolatore della temperatura sulla massima potenza . Quando la temperatura dell'abitacolo desiderata viene raggiunta, azionare il regolatore della temperatura mediante piccoli passaggi progressivi riducendo la potenza.
- Utilizzare le impostazioni di sbrinamento del parabrezza solo per breve tempo finché il parabrezza è disappannato.
- Utilizzare la funzione di "ricircolo aria" solo per breve tempo, ad esempio in caso di penetrazione di odori sgradevoli dall'esterno o in galleria. In caso contrario i cristalli potrebbero appannarsi poiché con la funzione di ricircolo non viene più immessa aria esterna. Quando viene attivata la funzione, la spia di controllo integrata nel tasto si accende.

Gruppo di comandi del climatizzatore TEMPMATIC

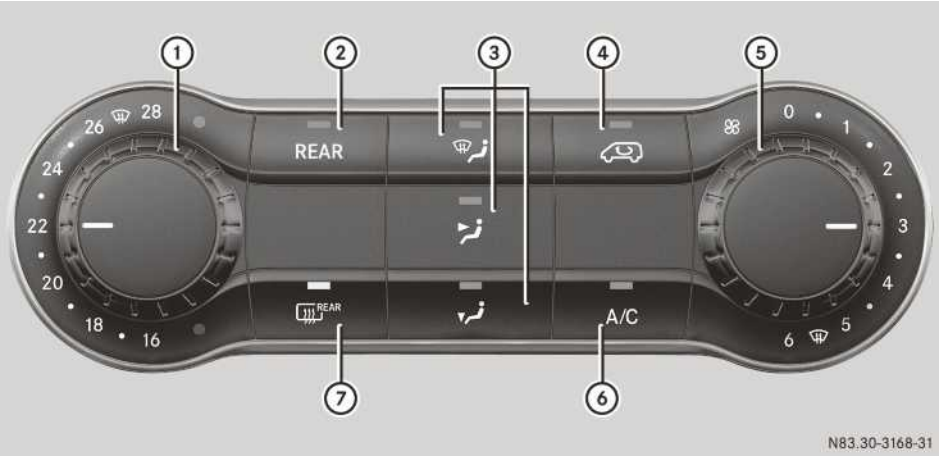

① Regolazione della temperatura (▷ pagina 152)
Sbrinamento del parabrezza (▷ pagina 154)
② REAR Attivazione/disattivazione del riscaldamento del vano posteriore o del climatizzatore del vano posteriore
③ Regolazione della distribuzione dell'aria (▷ pagina 153)
Sbrinamento del parabrezza (▷ pagina 154)
④ Attivazione/disattivazione della modalità di ricircolo dell'aria (▷ pagina 156)
⑤ Regolazione della portata dell'aria(▷ pagina 154)
Sbrinamento del parabrezza (▷ pagina 154)
⑥ A/C Attivazione/disattivazione della funzione di raffreddamento con deumidificazione dell'aria (▷ pagina 151)
⑦ REAR Attivazione/disattivazione dello sbrinatore del lunotto e del riscaldamento del retrovisore (▷ pagina 156)

Informazioni sul climatizzatore TEMPMATIC

Qui di seguito sono riportate alcune avvertenze e suggerimenti su come utilizzare in modo ottimale il climatizzatore.

- Attivare la funzione di "Raffreddamento con deumidificazione dell'aria". Quando viene attivata la funzione, la spia di controllo integrata nel tasto A/C si accende.
- Impostare la temperatura su 22 °C. Variare la temperatura sempre in modo graduale.
- Utilizzare le impostazioni di sbrinamento del parabrezza solo per breve tempo finché il parabrezza è disappannato.
- Utilizzare la funzione "modalità di ricircolo dell'aria" solo per breve tempo, ad esempio in caso di penetrazione di odori sgradevoli dall'esterno o in galleria. In caso contrario i cristalli potrebbero appannarsi poiché con la modalità di ricircolo dell'aria non viene più immessa aria esterna. Quando viene attivata la funzione, la spia di controllo integrata nel tasto si accende.

Se la funzione ECO start/stop è attivata, durante l'arresto automatico del motore il climatizzatore dispone di una potenza ridotta. Informazioni sull'arresto automatico del motore sono riportate al capitolo "Funzione ECO start/stop" (▷ pagina 179).

Gruppo di comandi del climatizzatore automatico COMFORTMATIC

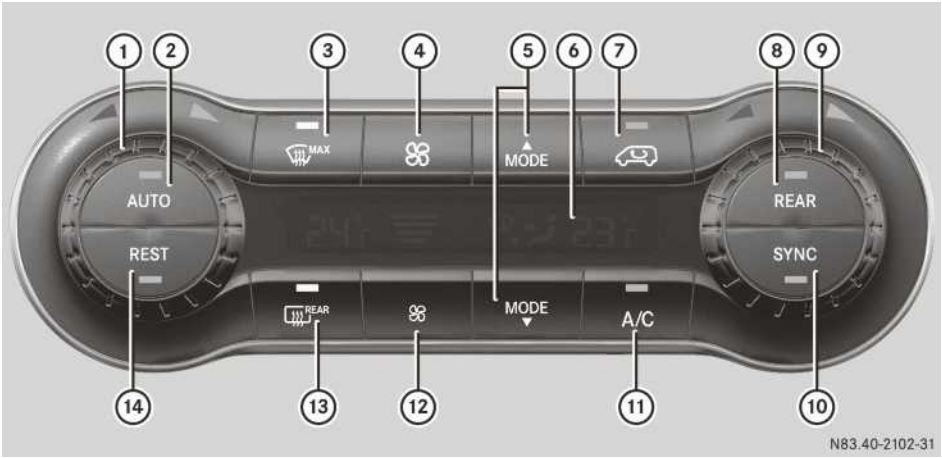

① Impostazione della temperatura sul lato sinistro e nel vano posteriore (solo sui veicoli con climatizzazione del vano posteriore) (▷ pagina 152)
② AUTO Attivazione della modalità automatica – Regolazione automatica della climatizzazione (▷ pagina 151)
③ MAX Sbrinamento del parabrezza (▷ pagina 154)
④ Aumento della portata dell'aria (▷ pagina 154)
⑤ MODE Regolazione della distribuzione dell'aria (▷ pagina 153)
⑥ Display
⑦ Attivazione/disattivazione della funzione di ricircolo aria (▷ pagina 156)
⑧ REAR Commutazione dell'azionamento per il climatizzatore del vano posteriore (secondo livello del menu)
⑨ Impostazione della temperatura sul lato destro e nel vano posteriore (solo sui veicoli con climatizzazione del vano posteriore) (▷ pagina 152)
⑩ SYNC Attivazione/disattivazione della sincronizzazione (▷ pagina 154)
⑪ A/C Attivazione/disattivazione della funzione di raffreddamento con deumidificazione dell'aria (▷ pagina 151)
⑫ Riduzione della portata dell'aria (▷ pagina 154)
⑬ REAR Attivazione/disattivazione dello sbrinatore del lunotto e del riscaldamento del retrovisore (▷ pagina 156)
⑭ REST Attivazione o disattivazione dello sfruttamento del calore residuo (▷ pagina 157)

Informazioni sul climatizzatore automatico COMFORTMATIC

Qui di seguito sono riportate alcune avvertenze e suggerimenti su come utilizzare in modo ottimale il climatizzatore automatico COMFORTMATIC.

- Attivare la modalità automatica. Tutte le funzioni principali vengono regolate automaticamente. Quando viene attivata la funzione, la spia di controllo integrata nel tasto AUTO si accende.
- Attivare la funzione di "Raffreddamento con deumidificazione dell'aria". Quando viene attivata la funzione, la spia di controllo integrata nel tasto A/C si accende.
- Impostare la temperatura per entrambi i lati su 22 °C. Variare la temperatura sempre in modo graduale.

- Utilizzare la funzione "Sbrinamento del parabrezza" solo per breve tempo finché il parabrezza risulta disappannato. Quando viene attivata la funzione, la spia di controllo integrata nel tasto MAX si accende.
- Utilizzare la funzione "modalità di ricircolo dell'aria" solo per breve tempo, ad esempio in caso di penetrazione di odori sgradevoli dall'esterno o in galleria. In caso contrario i cristalli potrebbero appannarsi poiché con la modalità di ricircolo dell'aria non viene più immessa aria esterna. Quando viene attivata la funzione, la spia di controllo integrata nel tasto si accende.
- Se si intende adottare la regolazione della temperatura impostata per il lato guida anche per il lato passeggero e, sui veicoli con climatizzazione del vano posteriore, anche per il vano posteriore, utilizzare la funzione di "Sincronizzazione". Quando viene attivata la funzione, la spia di controllo integrata nel tasto SYNC si accende.
- Per riscaldare il veicolo quando il motore è spento, utilizzare il calore residuo del motore dopo una marcia prolungata. La funzione di sfruttamento del calore residuo può essere attivata o disattivata solo se l'accensione è disinserita. Quando viene attivata la funzione, la spia di controllo integrata nel tasto REST si accende.

Circa 60 minuti dopo l'arresto del veicolo il climatizzatore automatico COMFORTMATIC può riattivarsi automaticamente in funzione della temperatura esterna. In tal caso il veicolo viene ventilato per circa 30 minuti a velocità ridotta e il climatizzatore automatico COMFORTMATIC provvede alla deumidificazione.

Se la funzione ECO start/stop è attivata, durante l'arresto automatico del motore il climatizzatore dispone di una potenza ridotta. Informazioni sull'arresto automatico del motore sono riportate al capitolo "Funzione ECO start/stop" (▷ pagina 179).

Informazioni sul riscaldamento del vano posteriore

Il riscaldamento del vano posteriore viene attivato o disattivato tramite l'unità di comandi del climatizzatore TEMPMATIC. Attivando il riscaldamento del vano posteriore, le corrispondenti impostazioni del pannello di comando relative alla temperatura e alla portata dell'aria vengono estese automaticamente anche al riscaldamento del vano posteriore. Il riscaldamento del vano posteriore reagisce solo se la temperatura impostata è superiore all'attuale temperatura dell'abitacolo. L'apertura di alimentazione dell'aria calda del riscaldamento del vano posteriore si trova sul lato sinistro del veicolo nel vano piedi posteriore.

Quando viene attivato il riscaldamento del vano posteriore, la spia di controllo integrata nel tasto REAR si accende (▷ pagina 147).

Informazioni sul climatizzatore del vano posteriore

Veicoli con climatizzatore TEMPMATIC

Il climatizzatore del vano posteriore viene attivato o disattivato tramite il gruppo di comandi del climatizzatore TEMPMATIC. Attivando il climatizzatore del vano posteriore, le corrispondenti impostazioni del gruppo di comandi relative alla temperatura, alla portata e alla distribuzione dell'aria vengono estese automaticamente anche al climatizzatore del vano posteriore.

Quando viene attivato il climatizzatore del vano posteriore, la spia di controllo integrata nel tasto REAR si accende (▷ pagina 147).

Veicoli con climatizzatore automatico COMFORTMATIC

Il climatizzatore del vano posteriore viene azionato mediante il gruppo di comandi del climatizzatore automatico COMFORTMATIC. Attivando il climatizzatore del vano posteriore, è possibile regolarne separatamente la temperatura e la portata dell'aria mediante il gruppo di comandi. L'impostazione relativa alla distribuzione dell'aria viene estesa automaticamente anche al climatizzatore del vano posteriore. Nella modalità automatica AUTO del climatizzatore automatico COMFORTMATIC anche la distribuzione dell'aria del climatizzatore del vano posteriore viene adattata automaticamente.

Durante l'impostazione della temperatura e della portata dell'aria del climatizzatore del vano posteriore, la spia di controllo integrata nel tasto REAR lampeggia (▷ pagina 148). Quando viene attivato il climatizzatore del vano posteriore, la spia di controllo integrata nel tasto REAR si accende.

Per ottenere una climatizzazione ottimale impostare la temperatura su 22 °C e attivare la moda-

lità automatica AUTO. Variare la temperatura sempre in modo graduale.

Azionamento dei sistemi di climatizzazione

Attivazione/disattivazione della climatizzazione

Avvertenze di sicurezza importanti

Se la climatizzazione viene disattivata, si disattiva anche l'immissione e circolazione dell'aria. Selezionare questa impostazione solo per breve tempo per evitare l'appannamento dei cristalli.

Riscaldamento o climatizzatore TEMPMATIC

- ▶ Girare la chiave nel blocchetto di accensione portandola in posizione **2**.
- ▶ **Attivazione:** girare verso destra il regolatore della portata dell'aria ⑤ spostandolo almeno sul livello **1**.
  - Riscaldamento (▷ pagina 146)
  - Climatizzatore TEMPMATIC (▷ pagina 147)
- ▶ **Disattivazione:** girare il regolatore della portata dell'aria ⑤ sul livello **0** spostandolo verso sinistra.

Climatizzatore automatico COMFORTMATIC

- ▶ Girare la chiave nel blocchetto di accensione portandola in posizione **2**.
- ▶ **Attivazione:** premere il tasto AUTO. La spia di controllo integrata nel tasto AUTO e il display si accendono. La climatizzazione viene regolata automaticamente in funzione della temperatura impostata (▷ pagina 151).

Oppure

- ▶ Premere il tasto ❀ e impostare almeno la prima velocità di ventilazione. La velocità di ventilazione viene visualizzata sul display mediante un diagramma a barre.
- ▶ **Disattivazione:** premere il tasto ❀, quindi premerlo nuovamente dopo aver raggiunto la velocità minima di ventilazione. Il display del gruppo di comandi si spegne.

Attivare la climatizzazione preferibilmente mediante il tasto AUTO.

Riscaldamento o climatizzatore del vano posteriore

Veicoli con climatizzatore TEMPMATIC

- ▶ Attivare la funzione di climatizzazione del climatizzatore TEMPMATIC.
- ▶ **Attivazione o disattivazione:** premere il tasto REAR sul gruppo di comandi del climatizzatore. Quando viene attivata la climatizzazione del vano posteriore, la spia di controllo integrata nel tasto REAR si accende. Le impostazioni relative alla temperatura e alla portata dell'aria e, in presenza del climatizzatore del vano posteriore, anche le impostazioni relative alla distribuzione dell'aria vengono estese alla climatizzazione del vano posteriore.

Veicoli con climatizzatore automatico COMFORTMATIC

- ▶ Attivare al funzione di climatizzazione del climatizzatore automatico COMFORTMATIC.
- ▶ **Attivazione:** premere il tasto REAR sul gruppo di comandi del climatizzatore automatico. La spia di controllo integrata nel tasto REAR lampeggia. Sul display del gruppo di comandi viene visualizzato il secondo livello del menu per l'impostazione della temperatura e della portata dell'aria del climatizzatore del vano posteriore.
- ▶ Premere il tasto ❀ e impostare almeno la prima velocità di ventilazione per la climatizzazione del vano posteriore. La velocità di ventilazione viene visualizzata sul display mediante un diagramma a barre. Il climatizzatore del vano posteriore è attivato.
- ▶ Se necessario, impostare la temperatura per la climatizzazione del vano posteriore utilizzando il termoregolatore ① o ⑨ (▷ pagina 148). Sul display viene visualizzato il valore relativo alla temperatura impostata per il vano posteriore.

  Se per circa dieci secondi non viene eseguita nessun'altra impostazione, sul display del gruppo di comandi viene visualizzato nuovamente il 1° livello del menu per le impostazioni del climatizzatore automatico. La spia di

controllo integrata nel tasto REAR rimane accesa in modo continuo.

L'impostazione della distribuzione dell'aria vale sia per il climatizzatore automatico che per il climatizzatore del vano posteriore e non è regolabile separatamente.

- **Disattivazione:** premere il tasto REAR sul gruppo di comandi del climatizzatore automatico.
  La spia di controllo integrata nel tasto REAR lampeggia. Sul display del gruppo di comandi viene visualizzato il secondo livello del menu per l'impostazione della temperatura e della portata dell'aria del climatizzatore del vano posteriore.
- Premere il tasto ❄, quindi premerlo nuovamente dopo aver raggiunto la velocità minima di ventilazione.
  Il display del gruppo di comandi si spegne e il climatizzatore del vano posteriore è disattivato.

  Se per circa dieci secondi non viene eseguita nessun'altra impostazione, sul display del gruppo di comandi viene visualizzato nuovamente il 1° livello del menu per le impostazioni del climatizzatore automatico. La spia di controllo integrata nel tasto REAR si spegne.

Attivazione/disattivazione della funzione di raffreddamento con deumidificazione dell'aria

Avvertenze di sicurezza importanti

La funzione "Raffreddamento con deumidificazione dell'aria" del climatizzatore o del climatizzatore automatico funziona solo a motore acceso. L'aria presente nell'abitacolo del veicolo viene raffreddata e deumidificata in base alla temperatura selezionata.

Se la funzione di raffreddamento è attiva, dalla parte inferiore del veicolo può fuoriuscire dell'acqua di condensa. Ciò è normale e non segnala la presenza di alcun guasto.

Se viene disattivata la funzione "Raffreddamento con deumidificazione dell'aria", in presenza di elevate temperature esterne l'aria presente nell'abitacolo del veicolo non viene raffreddata né deumidificata. Disattivare pertanto la funzione "Raffreddamento con deumidificazione dell'aria" solo per breve tempo. In caso contrario i cristalli potrebbero appannarsi più velocemente.

Attivazione/disattivazione

Con il climatizzatore automatico COMFORTMATIC la funzione può essere attivata o disattivata solo nel 1° livello del menu destinato alla regolazione del climatizzatore automatico. Se per circa dieci secondi non viene effettuata alcuna regolazione nel 2° livello del menu, destinato alla regolazione della climatizzazione del vano posteriore, sul display del gruppo di comandi viene visualizzato nuovamente il 1° livello del menu.

- Premere il tasto A/C.
  Quando viene attivata la funzione, la spia di controllo integrata nel tasto A/C si accende.

La funzione "Raffreddamento con deumidificazione dell'aria" si disattiva dopo qualche istante.

Regolazione automatica della climatizzazione

Avvertenze generali

Nella modalità automatica del climatizzatore automatico COMFORTMATIC la temperatura impostata viene mantenuta costante in modo automatico. La temperatura dell'aria immessa nell'abitacolo, la portata dell'aria e la distribuzione dell'aria vengono adeguate in modo automatico.

La modalità automatica ottimale è garantita quando è attivata la funzione "Raffreddamento con deumidificazione dell'aria". All'occorrenza la funzione di "raffreddamento con deumidificazione dell'aria" può essere disattivata (▷ pagina 151).

Climatizzatore automatico COMFORTMATIC

La modalità automatica può essere attivata o disattivata solo nel 1° livello del menu destinato alla regolazione del climatizzatore automatico. Se per circa dieci secondi non viene effettuata alcuna regolazione nel 2° livello del menu, destinato alla regolazione della climatizzazione del vano posteriore, sul display del gruppo di comandi viene visualizzato nuovamente il 1° livello del menu.

- ▶ Attivare la climatizzazione (▷ pagina 150).
- ▶ Regolare la temperatura sul lato guida e sul lato passeggero e, nei veicoli dotati di climatizzazione del vano posteriore, anche nel vano posteriore (▷ pagina 152).
- ▶ **Attivazione e disattivazione della modalità automatica:** premere il tasto AUTO. L'accensione della spia di controllo integrata nel tasto AUTO indica che la modalità automatica è attivata. La portata e la distribuzione dell'aria vengono regolate automaticamente e la funzione "Sbrinamento del parabrezza" è disattivata.

Se la modalità automatica viene disattivata, il climatizzatore automatico mantiene le regolazioni impostate.

Se la portata o la distribuzione dell'aria vengono modificate manualmente in modalità automatica, la spia di controllo integrata nel tasto AUTO si spegne. La funzione che non è stata modificata manualmente continua tuttavia ad essere regolata in modo automatico.

Regolazione della temperatura

Riscaldamento o climatizzatore TEMPMATIC

- ▶ Attivare la climatizzazione (▷ pagina 150).
- ▶ **Aumento o diminuzione:** girare il termoregolatore ① verso sinistra o verso destra. Modificare la temperatura con piccoli passaggi progressivi e iniziando dalla posizione centrale o da 22 °C.
  - Riscaldamento (▷ pagina 146)
  - Climatizzatore TEMPMATIC (▷ pagina 147)

Climatizzatore automatico COMFORTMATIC

La temperatura può essere regolata separatamente per il lato guida e il lato passeggero. Sui veicoli con climatizzazione del vano posteriore è inoltre possibile regolare la temperatura per il vano posteriore. La temperatura impostata per le diverse zone viene mantenuta costante automaticamente.

- ▶ Attivare la climatizzazione (▷ pagina 150).
- ▶ **Aumento o diminuzione:** girare il termoregolatore ① o ⑨ verso sinistra o verso destra (▷ pagina 148). Modificare la temperatura con piccoli passaggi progressivi iniziando da 22 °C.

La temperatura impostata per il lato sinistro e per il lato destro viene visualizzata rispettivamente sul bordo sinistro o destro del display del gruppo di comandi.

Riscaldamento o climatizzatore del vano posteriore

Veicoli con climatizzatore TEMPMATIC

- ▶ Attivare la climatizzazione (▷ pagina 150).

Le impostazioni del climatizzatore relative alla temperatura e alla portata dell'aria e, in presenza del climatizzatore del vano posteriore, anche le impostazioni relative alla distribuzione dell'aria vengono estese alla climatizzazione del vano posteriore.

Veicoli con climatizzatore automatico COMFORTMATIC

- ▶ Attivare la climatizzazione (▷ pagina 150).
- ▶ **Aumento o diminuzione:** premere il tasto REAR sul gruppo di comandi del climatizzatore automatico. La spia di controllo integrata nel tasto REAR lampeggia. Sul display del gruppo di comandi viene visualizzato il secondo livello del menu per l'impostazione della temperatura e della portata dell'aria del climatizzatore del vano posteriore.
- ▶ Ruotare il termoregolatore ① o ⑨ verso sinistra o verso destra (▷ pagina 148). Modificare la temperatura del vano posteriore con piccoli passaggi progressivi iniziando da 22 °C. Sul display del gruppo di comandi viene visualizzata la temperatura impostata per il vano posteriore.

Se per circa dieci secondi non viene eseguita nessun'altra impostazione, sul display del gruppo di comandi viene visualizzato nuovamente il 1° livello del menu per le impostazioni del climatizzatore automatico. La spia di controllo integrata nel tasto REAR rimane accesa in modo continuo.

Regolazione della distribuzione dell'aria

Riscaldamento o climatizzatore TEMPMATIC

Posizioni della distribuzione dell'aria

- Aria convogliata attraverso le bocchette di sbrinamento
- Aria convogliata attraverso le bocchette centrali e laterali
- Aria convogliata attraverso le bocchette del vano piedi

Indipendentemente dalla modalità di distribuzione dell'aria selezionata, l'aria viene sempre convogliata verso le bocchette laterali e, se il veicolo è dotato di sistema di riscaldamento, anche verso le bocchette centrali. Questo flusso d'aria può essere regolato aprendo o chiudendo le bocchette laterali o centrali (▷ pagina 172).

Regolazione della distribuzione dell'aria

- ▶ Attivare la climatizzazione (▷ pagina 150).
- ▶ Premere il tasto , , e/o . L'accensione della spia di controllo integrata in uno dei tasti indica che l'aria viene convogliata verso le corrispondenti bocchette di ventilazione.

  Premendo il tasto sul gruppo di comandi del riscaldamento per prima cosa viene bloccata la distribuzione dell'aria verso le bocchette di sbrinamento e del vano piedi. Se necessario i tasti e /o successivamente devono essere premuti nuovamente.
- ▶ Se necessario regolare le bocchette di ventilazione (▷ pagina 172).

Climatizzatore automatico COMFORTMATIC

Posizioni della distribuzione dell'aria

- Aria convogliata attraverso le bocchette di sbrinamento
- Aria convogliata attraverso le bocchette di sbrinamento, centrali e laterali
- Aria convogliata attraverso le bocchette di sbrinamento, centrali, laterali e del vano piedi
- Aria convogliata attraverso le bocchette di sbrinamento e del vano piedi
- Aria convogliata attraverso le bocchette centrali e laterali
- Aria convogliata attraverso le bocchette centrali, laterali e del vano piedi
- Aria convogliata attraverso le bocchette del vano piedi

Indipendentemente dalla modalità di distribuzione dell'aria selezionata, l'aria viene sempre convogliata verso le bocchette laterali. Questo flusso d'aria può essere regolato aprendo o chiudendo le bocchette laterali (▷ pagina 172).

Regolazione della distribuzione dell'aria

- ▶ Attivare la climatizzazione (▷ pagina 150).
- ▶ Con il tasto MODE o MODE selezionare la posizione per la distribuzione dell'aria. Sul display del gruppo di comandi viene visualizzato il simbolo della distribuzione dell'aria.
- ▶ Se necessario regolare le bocchette di ventilazione (▷ pagina 172).

ⓘ Se nella modalità automatica del climatizzatore automatico COMFORTMATIC viene regolata la distribuzione dell'aria, la regolazione automatica della distribuzione viene disattivata. In tal caso la spia di controllo integrata nel tasto AUTO si spegne. La portata dell'aria continua a essere regolata in modo automatico.

Riscaldamento o climatizzatore del vano posteriore

Se il riscaldamento del vano posteriore è attivato, l'aria calda viene automaticamente convogliata nel vano piedi posteriore attraverso l'apertura di alimentazione dell'aria sul lato sinistro del veicolo.

Se il climatizzatore del vano posteriore è attivato, l'impostazione del gruppo di comandi relativa alla distribuzione dell'aria vale anche per la climatizzazione del vano posteriore.

Ciò vale anche per la modalità automatica del climatizzatore automatico COMFORTMATIC. In tal caso l'aria viene convogliata automaticamente verso il vano piedi e/o all'altezza della testa dei passeggeri del vano posteriore.

Regolazione della portata dell'aria

Riscaldamento o climatizzatore TEMPMATIC

- ▶ Attivare la climatizzazione (▷ pagina 150).
- ▶ **Aumento o diminuzione:** girare il regolatore della portata dell'aria ⑤ verso sinistra o verso destra portandolo sul livello desiderato.
  - Riscaldamento (▷ pagina 146)
  - Climatizzatore TEMPMATIC (▷ pagina 147)

Climatizzatore automatico COMFORTMATIC

- ▶ Attivare la climatizzazione (▷ pagina 150).
- ▶ **Aumento o diminuzione:** premere il tasto [fan] o [fan].
  Sul display dell'unità di comando la velocità di ventilazione viene visualizzata in forma di diagramma a barre.

ⓘ Se nella modalità automatica viene regolata la portata dell'aria, la regolazione automatica della portata viene disattivata. In tal caso la spia di controllo integrata nel tasto [AUTO] si spegne. La distribuzione dell'aria continua a essere regolata in modo automatico.

Riscaldamento o climatizzatore del vano posteriore

Veicoli con climatizzatore TEMPMATIC

- ▶ Attivare la climatizzazione (▷ pagina 150).
  Le impostazioni del climatizzatore relative alla temperatura e alla portata dell'aria e, in presenza del climatizzatore del vano posteriore, anche le impostazioni relative alla distribuzione dell'aria vengono estese alla climatizzazione del vano posteriore.

Veicoli con climatizzatore automatico COMFORTMATIC

- ▶ Attivare la climatizzazione (▷ pagina 150).
- ▶ **Aumento o diminuzione:** premere il tasto [REAR] sul gruppo di comandi del climatizzatore automatico.
  La spia di controllo integrata nel tasto [REAR] lampeggia. Sul display del gruppo di comandi viene visualizzato il secondo livello del menu per l'impostazione della temperatura e della portata dell'aria del climatizzatore del vano posteriore.
- ▶ Premere il tasto [fan] o [fan].
  Sul display dell'unità di comando la velocità di ventilazione per il vano posteriore viene visualizzata in forma di diagramma a barre.
  Se per circa dieci secondi non viene eseguita nessun'altra impostazione, sul display del gruppo di comandi viene visualizzato nuovamente il 1° livello del menu per le impostazioni del climatizzatore automatico. La spia di controllo integrata nel tasto [REAR] rimane accesa in modo continuo.

Attivazione/disattivazione della funzione di sincronizzazione

Avvertenze generali

La funzione "Sincronizzazione" del climatizzatore automatico COMFORTMATIC consente di regolare la temperatura in modo centralizzato. In tal caso la regolazione della temperatura sul lato guida viene estesa al lato passeggero e, sui veicoli con climatizzatore del vano posteriore, anche al vano posteriore.

Climatizzatore automatico COMFORTMATIC

- ▶ Attivare la climatizzazione (▷ pagina 150).
- ▶ Premere il tasto [SYNC].
  L'accensione della spia di controllo integrata nel tasto [SYNC] indica che la funzione è attivata. In tal caso sul display per il lato passeggero viene visualizzato il valore della temperatura impostato per il lato guida.
  Se la temperatura impostata per il lato passeggero o per il vano posteriore viene modificata, la funzione di sincronizzazione si disattiva. In tal caso la spia di controllo integrata nel tasto [SYNC] si spegne.

Sbrinamento del parabrezza

Avvertenze generali

Con le seguenti impostazioni è possibile sbrinare il parabrezza o eliminare l'appannamento interno del parabrezza e dei finestrini anteriori.

Selezionare le seguenti impostazioni solo per il tempo necessario al disappannamento del parabrezza.

Riscaldamento/climatizzatore TEMPMATIC

- ▶ Attivare la climatizzazione (▷ pagina 150).
- ▶ Girare il termoregolatore ① e il regolatore della portata dell'aria ⑤ verso destra in posizione .
  - Riscaldamento (▷ pagina 146)
  - Climatizzatore TEMPMATIC (▷ pagina 147)
- ▶ Selezionare la posizione della distribuzione dell'aria (▷ pagina 153).
  Solo la spia di controllo integrata nel tasto si accende. Le spie di controllo dei tasti e sono spente.
- ▶ Sui veicoli con sistema di riscaldamento chiudere le bocchette centrali e aprire solo a metà le bocchette laterali (▷ pagina 172).

Climatizzatore automatico COMFORTMATIC

- ▶ Attivare la climatizzazione (▷ pagina 150).
- ▶ **Attivazione o disattivazione della funzione "Sbrinamento del parabrezza":** premere il tasto .
  Attivando la funzione "Sbrinamento del parabrezza", la spia di controllo del tasto si accende. La temperatura, la portata e la distribuzione dell'aria vengono regolate automaticamente per ottenere uno sbrinamento ottimale. La modalità di ricircolo dell'aria viene disattivata.

  Attivando la modalità automatica, la funzione "Sbrinamento del parabrezza" si disattiva automaticamente.

Disattivando la funzione "Sbrinamento del parabrezza", le precedenti impostazioni del climatizzatore automatico vengono ripristinate ad eccezione della modalità di ricircolo dell'aria. La modalità di ricircolo dell'aria resta disattivata.

Sistema antiappannamento dei cristalli

Cristalli appannati dall'interno

Riscaldamento o climatizzatore TEMPMATIC

Selezionare questa impostazione solo per il tempo necessario al disappannamento dei cristalli.

- ▶ In caso di necessità attivare lo sbrinatore del lunotto (▷ pagina 156).
- ▶ Attivare la climatizzazione (▷ pagina 150).
- ▶ Disattivare la modalità di ricircolo dell'aria (▷ pagina 156).
- ▶ Girare il termoregolatore ① impostando una temperatura più elevata e girare il regolatore della portata dell'aria ⑤ verso destra impostando una velocità di ventilazione compresa tra **3** e **6**.
  - Riscaldamento (▷ pagina 146)
  - Climatizzatore TEMPMATIC (▷ pagina 147)
- ▶ Se possibile selezionare unicamente la posizione della distribuzione dell'aria (▷ pagina 153)
  Solo la spia di controllo integrata nel tasto si accende.
- ▶ Sui veicoli con sistema di riscaldamento chiudere le bocchette centrali (▷ pagina 172).
- ▶ Sui veicoli con climatizzatore attivare la funzione "Raffreddamento con deumidificazione dell'aria" (▷ pagina 151).
- ▶ Se i cristalli rimangono appannati, impostare le funzioni del climatizzatore come descritto per lo sbrinamento del parabrezza (▷ pagina 154).

Climatizzatore automatico COMFORTMATIC

Selezionare questa impostazione solo per il tempo necessario al disappannamento dei cristalli.

- ▶ In caso di necessità attivare lo sbrinatore del lunotto (▷ pagina 156).
- ▶ Attivare la climatizzazione (▷ pagina 150).
- ▶ Disattivare la modalità di ricircolo dell'aria (▷ pagina 156).
- ▶ Attivare la funzione di "Raffreddamento con deumidificazione dell'aria" (▷ pagina 151).

- ▶ Attivare la modalità automatica (▷ pagina 151).
- ▶ Se i cristalli continuano a essere appannati, attivare la funzione "Sbrinamento del parabrezza"(▷ pagina 154).

Cristalli appannati all'esterno

Selezionare questa impostazione solo per il tempo necessario al disappannamento del parabrezza.

- ▶ Attivare il tergicristallo (▷ pagina 140).
- ▶ Attivare la climatizzazione (▷ pagina 150).
- ▶ In caso di condizioni climatiche calde e umide non orientare il flusso d'aria verso i cristalli. Se necessario, chiudere le bocchette laterali (▷ pagina 172).

Attivazione/disattivazione dello sbrinatore del lunotto

Avvertenze generali

Il lunotto termico consuma molta corrente. Pertanto provvedere alla sua disattivazione non appena il lunotto è disappannato.

- ▶ Girare la chiave nel blocchetto di accensione portandola in posizione **2**.
- ▶ Premere il tasto REAR sull'unità di comandi. L'accensione della spia di controllo integrata nel tasto REAR indica che il lunotto termico è attivato.

Il lunotto termico si disattiva automaticamente dopo alcuni minuti.

Problemi con il lunotto termico

Il lunotto termico si è disattivato anticipatamente o non è possibile attivarlo.

Il livello di carica della batteria di avviamento del veicolo è insufficiente.

- ▶ Disattivare le utenze non necessarie, ad esempio le luci di lettura, l'illuminazione interna o il riscaldamento dei sedili. Se la tensione della batteria è sufficiente, il lunotto termico può essere riattivato.

Attivazione/disattivazione della modalità di ricircolo dell'aria

Avvertenze di sicurezza importanti

Se nell'aria esterna sono presenti odori sgradevoli, è possibile disattivare temporaneamente l'immissione d'aria. L'aria presente nell'abitacolo viene messa in ricircolo.

Se si attiva la modalità di ricircolo dell'aria, i cristalli e i finestrini potrebbero appannarsi più velocemente in presenza di temperature esterne basse. Attivare la modalità di ricircolo dell'aria solo per breve tempo.

Riscaldamento

- ▶ Attivare la climatizzazione (▷ pagina 150).
- ▶ Premere il tasto . L'accensione della spia di controllo sul tasto indica che la modalità di ricircolo dell'aria è attivata.

In presenza di temperature esterne inferiori a circa 7 °C la modalità di ricircolo dell'aria si disattiva automaticamente dopo circa cinque minuti.

Climatizzatore TEMPMATIC o climatizzatore automatico COMFORTMATIC

- ▶ Attivare la climatizzazione (▷ pagina 150).
- ▶ Premere il tasto . L'accensione della spia di controllo integrata nel tasto indica che la modalità di ricircolo dell'aria è attivata.

La modalità di ricircolo dell'aria si attiva automaticamente

- in presenza di elevate temperature esterne
- in caso di attraversamento di gallerie (solo veicoli con sistema di navigazione).

In tal caso la spia di controllo sul tasto non si accende. Dopo circa 30 minuti viene di nuovo immessa automaticamente anche aria esterna.

La modalità di ricircolo dell'aria si disattiva automaticamente

- dopo circa cinque minuti in presenza di temperature esterne inferiori a 7 °C circa
- se la funzione "Raffreddamento con deumidificazione dell'aria" non è attivata dopo circa cinque minuti
- in presenza di temperature esterne superiori a circa 7 °C e se la funzione "Raffreddamento

con deumidificazione dell'aria" è attivata dopo circa 30 minuti

Apertura/chiusura Comfort tramite il tasto di ricircolo dell'aria

⚠ AVVERTENZA

Durante la chiusura Comfort parti del corpo possono rimanere incastrate nell'area di chiusura dei cristalli laterali. Sussiste il pericolo di lesioni!

Durante la chiusura Comfort controllare l'intero movimento di chiusura. In fase di chiusura assicurarsi che nell'area di chiusura non vi siano parti del corpo.

⚠ AVVERTENZA

Durante l'apertura Comfort alcune parti del corpo potrebbero essere trascinate o rimanere incastrate tra il cristallo laterale e il telaio del cristallo. Sussiste il pericolo di lesioni.

Durante l'abbassamento assicurarsi che nessuno tocchi il cristallo laterale. Se qualcuno rimane incastrato, premere immediatamente il tasto sulla porta per arrestare il movimento dei cristalli laterali. Per sollevare nuovamente i cristalli laterali, tirare il tasto.

- **Chiusura Comfort:** premere il tasto fino al completo sollevamento dei finestrini. La spia di controllo integrata nel tasto si accende e la modalità di ricircolo dell'aria è attivata.

Se utilizzando la chiusura Comfort alcune parti del corpo vengono a trovarsi nell'area di chiusura, procedere come segue:

- Per abbassare o sollevare i finestrini laterali premere il tasto. I finestrini si arrestano.
- Per abbassare i finestrini laterali premere quindi nuovamente il tasto.

In caso di pericolo di rimanere incastrati:

- Tenere nuovamente premuto il tasto per più di due secondi. I finestrini si muovono in direzione opposta.
- **Apertura Comfort con il tasto di ricircolo aria:** premere il tasto fino al completo abbassamento dei finestrini. I finestrini ritornano nella posizione originaria. La spia di controllo integrata nel tasto si spegne e la modalità di ricircolo dell'aria è disattivata.

Se un finestrino viene abbassato manualmente dopo una chiusura Comfort, attivando l'apertura Comfort il finestrino rimane nella medesima posizione.

- **Preclimatizzazione e apertura Comfort mediante la chiave:** tenere premuto il tasto sulla chiave. I finestrini si abbassano automaticamente e il ventilatore della climatizzazione viene attivato.
- Rilasciare il tasto.

In caso di temperatura elevata all'interno dell'abitacolo, il ventilatore viene attivato anche aprendo una porta. In tal modo dopo l'avviamento del motore l'aria raffreddata viene immessa nell'abitacolo rendendo più rapido il raffreddamento.

Attivazione/disattivazione dello sfruttamento del calore residuo

Avvertenze generali

La funzione "Calore residuo“ è disponibile solo nei veicoli con climatizzatore automatico COMFORTMATIC.

A motore spento è possibile riscaldare o ventilare il vano anteriore del veicolo con il calore residuo del motore per circa 30 minuti. La durata di riscaldamento o ventilazione dipende dalla temperatura dell'abitacolo impostata.

Attivazione/disattivazione della funzione

- Girare la chiave nel blocchetto di accensione portandola in posizione **0** oppure estrarla.
- Premere il tasto **REST**. Quando viene attivata la funzione di sfruttamento del calore residuo, la spia di controllo integrata nel tasto **REST** si accende.

  Indipendentemente dalla portata dell'aria regolata, il ventilatore gira a bassa velocità.

  Se la funzione di calore residuo viene attivata in presenza di temperature esterne elevate, si attiva solo la ventilazione autonoma. In tal

caso il ventilatore funziona a velocità intermedia.

La funzione di sfruttamento del calore residuo si disattiva automaticamente

- dopo circa 30 minuti
- se il livello di carica della batteria di avviamento è insufficiente
- inserendo l'accensione
- attivando il riscaldamento supplementare ad acqua calda.

Azionamento del riscaldamento supplementare

Avvertenze di sicurezza importanti

⚠ PERICOLO

Se il terminale di scarico è bloccato o non è possibile un'adeguata aerazione, i gas di scarico tossici, in particolare monossido di carbonio, possono penetrare nel veicolo. Ciò avviene ad esempio in luoghi chiusi o se il veicolo rimane bloccato nella neve. Sussiste il pericolo di morte!

Si raccomanda pertanto di disattivare il riscaldamento supplementare se ci si trova all'interno di locali chiusi privi di impianto di aspirazione, ad esempio all'interno del garage. Se il veicolo rimane bloccato nella neve e il riscaldamento supplementare deve essere lasciato in funzione, mantenere sgombri dalla neve il terminale di scarico e l'area circostante il veicolo. Abbassare leggermente il cristallo sul lato del veicolo opposto a quello del vento al fine di assicurare un'adeguata alimentazione di aria esterna.

⚠ AVVERTENZA

A riscaldamento supplementare attivato alcuni componenti del veicolo, ad esempio l'impianto di scarico, possono raggiungere temperature molto elevate.

I materiali infiammabili quali, ad esempio, foglie, erba o rami possono incendiarsi se vengono a contatto con

- i componenti caldi dell'impianto di scarico
- i gas di scarico stessi

Sussiste pericolo di incendio!

Assicurarsi che con il riscaldamento autonomo attivato

- i componenti caldi del veicolo non vengano a contatto con materiali infiammabili
- i gas di scarico possa fuoriuscire senza impedimenti dal terminale di scarico
- i gas di scarico non vengano a contatto con materiali infiammabili.

Il dispositivo di riscaldamento del riscaldamento supplementare si trova nella parte anteriore del sottoscocca del veicolo. Il punto di fuoriuscita del gas di scarico si trova sul lato sinistro del veicolo al di sotto della porta anteriore.

⚠ AVVERTENZA

Veicoli con riscaldamento supplementare ad aria calda:

A seguito di interventi non eseguiti a regola d'arte sullo scambiatore di calore del riscaldamento supplementare ad aria calda possono penetrare gas di scarico nell'abitacolo. Sussiste il pericolo di intossicazione o addirittura di lesioni mortali!

Si raccomanda di far sempre eseguire gli interventi sul riscaldamento supplementare ad aria calda in un'officina qualificata.

Se il veicolo è adibito al trasporto di merci pericolose, osservare con attenzione le norme di sicurezza vigenti in materia. Posizionare sempre gli oggetti a sufficiente distanza dall'apertura di ventilazione del riscaldamento supplementare.

Il veicolo può essere equipaggiato con il riscaldamento supplementare ad acqua calda o ad aria calda. La regolazione e l'azionamento del

- riscaldamento supplementare ad acqua calda avvengono tramite il [icona] nella consolle e il computer di bordo o tramite il telecomando (▷ pagina 160).
- riscaldamento supplementare ad aria calda avvengono tramite il timer nello scomparto

portaoggetti sotto la consolle centrale (▷ pagina 167) o tramite il telecomando (▷ pagina 165).

Riscaldamento supplementare ad acqua calda

Avvertenze generali

! Il funzionamento del riscaldamento supplementare ad acqua calda sollecita la batteria del veicolo. Si raccomanda pertanto di effettuare percorsi prolungati con il veicolo almeno ogni due volte che il riscaldamento o la ventilazione vengono inseriti.

Attenersi alle avvertenze di sicurezza importanti sull'utilizzo del riscaldamento supplementare (▷ pagina 158).

Il riscaldamento supplementare ad acqua calda integra il sistema di climatizzazione del veicolo e svolge la funzione di riscaldamento supplementare, riscaldamento autonomo e ventilazione autonoma. Inoltre il riscaldamento supplementare riscalda il liquido di raffreddamento del motore riducendo la sollecitazione del motore e consentendo di risparmiare carburante nella fase di riscaldamento.

Il riscaldamento autonomo riscalda l'aria dell'abitacolo del veicolo portandola alla temperatura impostata. Questo non è predisposto per il rilascio di calore del motore in funzione. Il riscaldamento autonomo viene azionato direttamente con il carburante del veicolo. Pertanto il serbatoio del carburante deve essere riempito almeno fino al livello di riserva affinché il riscaldamento autonomo funzioni.

Il riscaldamento autonomo si adatta automaticamente alle modifiche della temperatura esterna e delle condizioni atmosferiche. Pertanto può accadere che il riscaldamento autonomo commuti dalla modalità di ventilazione alla modalità di riscaldamento o viceversa.

Se il motore è acceso, la ventilazione autonoma non è attiva.

Il riscaldamento autonomo si disattiva automaticamente dopo 50 minuti al massimo.

Con la ventilazione autonoma non è possibile raffreddare l'abitacolo del veicolo ad una temperatura inferiore a quella esterna.

La funzione ausiliaria di riscaldamento integra le funzioni del sistema di climatizzazione a motore acceso e in presenza di basse temperature esterne.

Prima dell'attivazione

▶ Girare la chiave nel blocchetto di accensione portandola in posizione 2.

Veicoli con riscaldamento

▶ Girare il termoregolatore nella posizione di massima potenza.

Veicoli con climatizzatore TEMPMATICo climatizzatore automatico COMFORTMATIC

▶ Regolare la temperatura desiderata.
Se la temperatura non viene modificata prima dell'attivazione del riscaldamento supplementare, viene acquisita l'ultima impostazione della temperatura utilizzata.

Il riscaldamento supplementare può essere attivato anche in caso di climatizzazione regolata manualmente. Una climatizzazione ottimale si raggiunge se è inserito la modalità automatica. Impostare la temperatura su 22 °C.

Il riscaldamento supplementare può essere attivato o disattivato nel modo seguente:

- mediante il tasto sulla consolle centrale (▷ pagina 159)
- mediante il computer di bordo (▷ pagina 162)
- mediante il telecomando (▷ pagina 160)

Mediante il telecomando o il computer di bordo è possibile impostare fino a tre orari di partenza, preselezionabili singolarmente.

Attivazione/disattivazione del riscaldamento supplementare mediante i tasti sulla consolle centrale

I colori delle spie di controllo integrate nel tasto hanno il seguente significato:

Blu	La ventilazione autonoma è attivata
Rosso	Il riscaldamento autonomo è attivato
Giallo	L'orario di partenza è preselezionato



▶ Premere il tasto [ ].
L'accensione della spia di controllo rossa o blu integrata nel tasto [ ] indica che la funzione è attivata.

Attivando il riscaldamento supplementare a motore acceso, si attiva la funzione ausiliaria di riscaldamento del riscaldamento supplementare. La funzione ausiliaria di riscaldamento integra le funzioni del sistema di climatizzazione del veicolo consentendo di riscaldare nel più breve tempo possibile l'abitacolo.

In presenza di temperature esterne inferiori a -9 °C la funzione ausiliaria di riscaldamento si attiva automaticamente dopo aver avviato il motore. La spia di controllo rossa integrata nel tasto [ ] si accende. Fino al successivo avviamento del motore è possibile disattivare la funzione ausiliaria di riscaldamento seguendo le modalità descritte per il riscaldamento supplementare. Arrestando il motore la funzione ausiliaria di riscaldamento si disattiva automaticamente.

Azionamento del riscaldamento supplementare mediante il telecomando

Avvertenze generali

Il riscaldamento supplementare può essere azionato utilizzando fino a 3 telecomandi. Il telecomando deve essere tarato sul ricevitore del riscaldamento supplementare. Per ulteriori informazioni rivolgersi a un'officina qualificata.

Custodire il telecomando del riscaldamento supplementare in modo da impedire l'attivazione involontaria del riscaldamento supplementare. Il telecomando del riscaldamento autonomo deve essere custodito in un punto non facilmente accessibile, in particolare ai bambini.

Il telecomando ha un raggio d'azione massimo di circa 300 metri. Il raggio d'azione viene ridotto a causa di:

- fonti di radiodisturbi
- ostacoli di una certa consistenza fra telecomando e veicolo
- posizione sfavorevole del telecomando rispetto al veicolo
- trasmissione da ambienti chiusi

Per ottenere un raggio d'azione ottimale tenere il telecomando rivolto verso l'alto in posizione verticale durante la trasmissione.

Quando la carica della batteria del telecomando è insufficiente, il simbolo della batteria sul lato sinistro del display del telecomando viene visualizzato vuoto. Sostituire la batteria del telecomando (▷ pagina 163).

Attivazione e disattivazione del riscaldamento supplementare



① Display
② [ON] Impianto di riscaldamento/ventilazione autonomi attivato e controllo dello stato del riscaldamento supplementare
③ [▷] Impostazione dell'orario di partenza
④ [OFF] Impianto di riscaldamento/ventilazione autonomi disattivato
⑤ [◁] Impostazione dell'orario di partenza

▶ **Attivazione:** tenere premuto il tasto [ON]. Sul display del telecomando viene visualizzato ON.

▶ **Disattivazione:** tenere premuto il tasto [OFF]. Sul display del telecomando viene visualizzato OFF.

Controllo dello stato del riscaldamento supplementare

▶ Premere brevemente il tasto ON.

Sul display possono essere visualizzate le seguenti indicazioni:

Indicazione	Significato
	Il riscaldamento autonomo è disattivato.
	La ventilazione autonoma è attiva e il numero visualizzato sul display indica il periodo di attivazione residuo in minuti.
	Il riscaldamento autonoma è attivo e il numero visualizzato sul display indica il periodo di attivazione residuo in minuti.
	Un orario di partenza è attivato. L'ora visualizzata sul display indica l'orario di partenza.
	Un orario di partenza è attivato. La ventilazione autonoma è attiva e il numero visualizzato sul display indica il periodo di attivazione residuo in minuti. Se dopo questo intervallo di tempo residuo il veicolo non viene avviato, il periodo di funzionamento viene prolungato di 5 minuti.
	Un orario di partenza è attivato. Il riscaldamento autonoma è attivo e il numero visualizzato sul display indica il periodo di attivazione residuo in minuti. Se dopo questo intervallo di tempo residuo il veicolo non viene avviato, il periodo di funzionamento viene prolungato di 5 minuti.

Impostazione dell'orario di partenza

La funzione di preselezione oraria del riscaldamento supplementare calcola l'orario di accensione in funzione della temperatura esterna e dell'orario di partenza attivato. In tal modo il veicolo viene preriscaldato o preriscaldato in base all'orario di partenza impostato. Il riscaldamento supplementare regola la temperatura in base all'impostazione del sistema di riscaldamento, del TEMPMATIC o del COMFORTMATIC.

Se quando l'orario di partenza è stato raggiunto il motore non viene avviato, il riscaldamento supplementare rimane attivo per altri 5 minuti circa. Successivamente il riscaldamento si disattiva automaticamente.

Se con il riscaldamento supplementare in funzione al termine dell'intervallo di tempo residuo il motore viene avviato, attivare la funzione ausiliaria di riscaldamento del riscaldamento supplementare. Il riscaldamento supplementare in tal caso può essere disattivato con il tasto OFF del telecomando oppure con il tasto sulla consolle centrale (▷ pagina 159).

Se con la funzione di ventilazione del riscaldamento supplementare attivata al termine dell'intervallo di tempo residuo il motore viene avviato, il riscaldamento supplementare viene disattivato automaticamente.

Prima di impostare l'orario di partenza assicurarsi che l'orologio del veicolo sia impostato correttamente (▷ pagina 264). Altrimenti il riscaldamento supplementare può attivarsi al momento sbagliato e in un luogo di parcheggio non idoneo. Per l'impostazione dell'orario di partenza attenersi anche alle avvertenze di sicurezza importanti relative al funzionamento del riscaldamento supplementare (▷ pagina 158).

▶ Premere brevemente il tasto ON.

▶ Premere una o più volte il tasto ◁ o ▷ finché sul display viene visualizzata l'ora da modificare.

▶ Premere contemporaneamente i tasti ON e OFF.
Il simbolo ⏲ sul display del telecomando lampeggia.

▶ Con il tasto ◁ o ▷ impostare l'orario di partenza desiderato.

Più a lungo viene premuto uno dei tasti ◁ o ▷, più velocemente cambia l'ora visualizzata.

- Premere contemporaneamente i tasti ON e OFF.
  Il nuovo orario di partenza è memorizzato.

Attivazione dell'orario di partenza impostato

- Premere brevemente il tasto ON.
- Premere una o più volte il tasto ◁ o ▷ finché sul display viene visualizzato l'orario di partenza desiderato.
- Premere il tasto ON.
  Sul display viene visualizzato il simbolo e l'orario di partenza accompagnato dalle lettere di identificazione **A**, **B** o **C**.

Disattivazione dell'orario di partenza impostato

- Premere brevemente il tasto ON.
- Premere il tasto ◁ o ▷.
  Sul display viene visualizzato lo stato del riscaldamento supplementare.
- Premere il tasto ▷.
  Sul display viene visualizzato il primo orario di partenza memorizzato.
- Premere il tasto OFF.
  Sul display viene visualizzato OFF.

Attivazione/disattivazione del riscaldamento supplementare mediante il computer di bordo

Avvertenze generali

È possibile impostare fino a tre orari di partenza, attivabili uno alla volta.

La funzione di preselezione oraria del riscaldamento supplementare calcola l'orario di accensione in funzione della temperatura esterna e dell'orario di partenza attivato. In tal modo il veicolo viene preriscaldato o preriscaldato in base all'orario di partenza impostato. Il riscaldamento supplementare regola la temperatura in base all'impostazione del sistema di riscaldamento, del TEMPMATIC o del COMFORTMATIC.

Se quando l'orario di partenza è stato raggiunto il motore non viene avviato, il riscaldamento supplementare rimane attivo per altri cinque minuti circa. Successivamente il riscaldamento si disattiva automaticamente.

Se con il riscaldamento supplementare in funzione al termine dell'intervallo di tempo residuo il motore viene avviato, attivare la funzione ausiliaria di riscaldamento del riscaldamento supplementare. Il riscaldamento supplementare in tal caso può essere disattivato con il tasto sulla consolle centrale (▷ pagina 159) oppure con il telecomando (▷ pagina 160).

Se con la funzione di ventilazione del riscaldamento supplementare attivata al termine dell'intervallo di tempo residuo il motore viene avviato, il riscaldamento supplementare viene disattivato automaticamente.

Prima di impostare l'orario di partenza assicurarsi che l'orologio del computer di bordo sia impostato correttamente (▷ pagina 264). Altrimenti il riscaldamento supplementare può attivarsi al momento sbagliato e in un luogo di parcheggio non idoneo. Per l'impostazione dell'orario di partenza attenersi anche alle avvertenze di sicurezza importanti relative al funzionamento del riscaldamento supplementare (▷ pagina 158).

Impostazione dell'orario di partenza

Utilizzare i tasti sul volante.

- Con il tasto ◀ o ▶ selezionare il menu Impost..
- Con il tasto ▼ o ▲ selezionare Riscal‐ damento.
- Confermare con il tasto OK.
  Sul display viene visualizzata l'impostazione attuale relativa al riscaldamento supplementare.

  Se non è stato attivato alcun orario di partenza, sul display viene visualizzato il messaggio preselezione off.

  Se è stato attivato un orario di partenza, sul display viene visualizzata la lettera di identificazione A, B o C e l'ora impostata relativa all'orario di partenza attivato.
- **Modifica dell'impostazione:** premere nuovamente il tasto OK.
  Sul display viene visualizzata l'impostazione attuale all'interno dell'elenco ORA DI PAR‐ TENZA.
- **Attivazione dell'orario di partenza:** con il tasto ▼ o ▲ selezionare uno degli orari di partenza A, B o C e confermare con OK.
  Sul display viene visualizzata la lettera di identificazione e l'ora impostata relativa all'orario

di partenza del riscaldamento supplementare attivato.

Oppure

▶ **Disattivazione dell'orario di partenza:** con il tasto ▼ o ▲ selezionare preselezione off e confermare con OK.
Sul display viene visualizzato il messaggio preselezione off indicante l'attuale impostazione del riscaldamento supplementare.

Oppure

▶ **Impostazione dell'orario di partenza:** con il tasto ▼ o ▲ selezionare A, B o Cambiare C e confermare con OK.
▶ Con il tasto ◀ o ▶ commutare tra ore e minuti dell'orario di partenza.
▶ Con il tasto ▼ o ▲ impostare le ore o i minuti.
▶ Successivamente confermare con il tasto OK.
L'orario di partenza modificato è attivato. Sul display viene visualizzata la corrispondente lettera di identificazione insieme all'orario modificato.

Sostituzione della batteria del telecomando

⚠ AVVERTENZA

Le batterie contengono sostanze tossiche e corrosive. L'ingestione delle batterie può provocare gravi danni alla salute. Sussiste il pericolo di morte!

Conservare le batterie in un posto non accessibile ai bambini. In caso di ingestione delle batterie consultare immediatamente un medico.

Avvertenza per la tutela ambientale

Le batterie contengono sostanze nocive. La legge ne vieta lo smaltimento insieme ai rifiuti domestici. Esse devono essere raccolte separatamente e inviate ad un centro in cui possano essere smaltite conformemente alle norme di tutela ambientale.

Smaltire le batterie conformemente alle norme di tutela ambientale. Consegnare le batterie scariche ad un'officina qualificata o depositarle in un punto di raccolta per batterie usate.

Se sul display del telecomando viene visualizzato il simbolo della batteria privo di colore, occorre sostituire la batteria del telecomando.

È necessaria una batteria al litio di tipo CR 2450 reperibile presso qualsiasi officina qualificata.

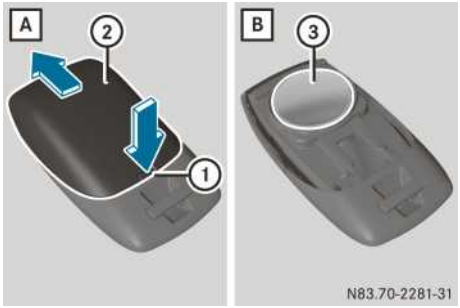

▶ Con un oggetto appuntito premere nell'incavo ①.
▶ Spingere il coperchio della batteria ② all'indietro nella direzione indicata dalla freccia.
▶ Estrarre la batteria ③.
▶ Inserire la batteria nuova e pulita con la sigla rivolta verso l'alto. Per questa operazione servirsi di un panno privo di pelucchi.
▶ Spingere il coperchio della batteria ② sul telecomando nella direzione opposta a quella indicata dalla freccia fino allo scatto in sede.
▶ Controllare tutte le funzionalità del telecomando.

Problemi con il riscaldamento supplementare

I messaggi corrispondenti possono essere visualizzati anche sul display del computer di bordo (▷ pagina 308).

Problema	Possibili cause/conseguenze e ▶ Consigli
Sul display dl telecomando vengono visualizzati il simbolo FAIL e il simbolo .	Assenza di collegamento tra telecomando e unità ricevente del veicolo. ▶ Modificare la posizione del telecomando rispetto al veicolo, ad esempio tenendo il telecomando in posizione più elevata o spostandolo a lato. ▶ Ridurre la distanza dal veicolo.
Sul display dl telecomando vengono visualizzati il simbolo FAIL e il simbolo .	Si è verificata un'anomalia di funzionamento. Il riscaldamento supplementare si disattiva automaticamente. ▶ Far controllare il riscaldamento supplementare in un'officina qualificata.
Sul display del telecomando viene visualizzato il messaggio FAIL.	Mancanza di carburante. Il livello del carburante è inferiore a ¼ della capacità del serbatoio. Il riscaldamento supplementare si disattiva automaticamente. ▶ Fare rifornimento alla prima stazione di servizio. ▶ Successivamente avviare più volte il riscaldamento supplementare fino al riempimento delle tubazioni del carburante.
Sul display del telecomando viene visualizzato il messaggio FAIL.	la tensione della rete di bordo è insufficiente Il riscaldamento supplementare si è disattivato o non può essere attivato. ▶ Guidare per un certo numero di chilometri. La batteria viene caricata. Non appena la tensione della rete di bordo è sufficiente, il riscaldamento supplementare è nuovamente operativo.
Il riscaldamento supplementare si disattiva automaticamente e/o non può essere riattivato.	Il livello del carburante è inferiore a ¼ della capacità del serbatoio. Il riscaldamento supplementare si disattiva automaticamente. ▶ Fare rifornimento alla prima stazione di servizio. ▶ Successivamente avviare più volte il riscaldamento supplementare fino al riempimento delle tubazioni del carburante.
Il riscaldamento supplementare si disattiva automaticamente e/o non può essere riattivato.	la tensione della rete di bordo è insufficiente Il riscaldamento supplementare si è disattivato o non può essere attivato. ▶ Guidare per un certo numero di chilometri. La batteria viene caricata. Non appena la tensione della rete di bordo è sufficiente, il riscaldamento supplementare è nuovamente operativo.

Problema	Possibili cause/conseguenze e ▶ Consigli
Il riscaldamento supplementare si disattiva automaticamente e/o non può essere riattivato.	Il fusibile è guasto. ▶ Sostituire il fusibile (vedi il paragrafo "Assegnazione dei fusibili" delle Istruzioni d'uso supplementari). ▶ Far controllare la causa del guasto del fusibile in un'officina qualificata.
Il riscaldamento supplementare si disattiva automaticamente e/o non può essere riattivato.	Si è verificata un'anomalia di funzionamento. ▶ Far controllare il riscaldamento supplementare in un'officina qualificata.

Riscaldamento supplementare ad aria calda

Avvertenze generali

! Il funzionamento del riscaldamento supplementare ad aria calda sollecita la batteria del veicolo. Si raccomanda pertanto di effettuare percorsi prolungati con il veicolo almeno ogni due volte che il riscaldamento viene inserito.

! Accertarsi che il flusso di aria calda non sia bloccato. In caso contrario il riscaldamento supplementare si surriscalda e si disattiva.

Attenersi alle avvertenze di sicurezza importanti sull'utilizzo del riscaldamento supplementare (▷ pagina 158).

L'apertura di aspirazione dell'aria del riscaldamento supplementare ad aria calda si trova su lato interno della base del sedile anteriore sinistro. L'apertura di uscita dell'aria calda si trova sul lato posteriore.

Il riscaldamento supplementare ad aria calda integra il sistema di climatizzazione del veicolo e svolge la funzione di riscaldamento autonomo.

Il riscaldamento autonomo riscalda l'aria dell'abitacolo del veicolo in base al livello di riscaldamento impostato (temperatura preselezionata). Questo non è predisposto per il rilascio di calore del motore in funzione. Il riscaldamento autonomo viene azionato direttamente con il carburante del veicolo. Pertanto il serbatoio del carburante deve essere riempito almeno fino al livello di riserva affinché il riscaldamento autonomo funzioni.

Il riscaldamento autonomo si disattiva automaticamente spegnendo il motore o al termine dell'intervallo di riscaldamento impostato.

La modalità di riscaldamento immediato del riscaldamento supplementare supporta l'azione del sistema di climatizzazione a motore acceso e in presenza di basse temperature.

Il riscaldamento supplementare può essere azionato

- tramite il timer nello scomparto portaoggetti sotto la consolle centrale (▷ pagina 167)
- mediante il telecomando (▷ pagina 165)

Tramite il temporizzatore è possibile impostare fino a tre orari di partenza, preselezionabili singolarmente.

Azionamento del riscaldamento supplementare mediante il telecomando

Avvertenze generali

Con il telecomando è possibile attivare e disattivare il riscaldamento supplementare e modificarne la durata di funzionamento. Il telecomando deve essere tarato sul ricevitore del riscaldamento supplementare. Per ulteriori informazioni rivolgersi a un'officina qualificata.

Custodire il telecomando del riscaldamento supplementare in modo da impedire l'attivazione involontaria del riscaldamento autonomo. Il telecomando del riscaldamento autonomo deve essere custodito in un punto non facilmente accessibile, in particolare ai bambini.

Il telecomando ha un raggio d'azione massimo di circa 300 metri. Il raggio d'azione viene ridotto a causa di:

- fonti di radiodisturbi
- ostacoli di una certa consistenza fra telecomando e veicolo

- posizione sfavorevole del telecomando rispetto al veicolo
- trasmissione da ambienti chiusi

Panoramica del telecomando



① Spia di controllo
② Conferma delle impostazioni
③ Attivazione e disattivazione del telecomando, modifica della durata di funzionamento o interruzione/conclusione delle operazioni di impostazione

Le indicazioni luminose fornite dalla spia di controllo ① hanno i seguenti significati:

Spia	Significato
Si illumina di colore rosso	Telecomando attivato
	Trasferimento di dati in corso
Lampeggia di colore rosso	Riscaldamento supplementare disattivato
Si illumina di colore verde	Riscaldamento supplementare attivato
Lampeggia di colore verde	Opzione di modifica della durata di funzionamento attiva
Lampeggia alternando i colori rosso e verde	Telecomando in modalità di sincronizzazione

Se il livello di carica della batteria del telecomando è basso, la spia di controllo ① lampeggia di colore rosso in rapida intermittenza. Sostituire la batteria del telecomando (▷ pagina 169).

Informazioni sulle diverse modalità di attivazione delle spie sono riportate al paragrafo "Problemi con il riscaldamento supplementare" (▷ pagina 171).

Attivazione e disattivazione del telecomando

Dopo dieci secondi il telecomando commuta in posizione di riposo. La spia di controllo ① si spegne.

▶ **Attivazione:** tenere premuto il tasto ⏻ finché la spia di controllo ① si accende di colore rosso.
Quando il collegamento tra telecomando e ricevitore è stato stabilito e la spia di controllo ①
  - lampeggia di colore rosso, il riscaldamento supplementare è disattivato.
  - si accende di colore verde, il riscaldamento supplementare è attivato.

▶ **Disattivazione:** tenere premuto il tasto ⏻ finché la spia di controllo ① si spegne.

Attivazione e disattivazione del riscaldamento supplementare

▶ Attivare il telecomando (▷ pagina 165).

▶ **Attivazione:** se la spia di controllo ① lampeggia di colore rosso, premere il tasto OK. Durante il trasferimento dei dati la spia di controllo ① si accende di colore rosso.
L'accensione della spia di controllo ① di colore verde segnala l'attivazione del riscaldamento supplementare.

▶ **Disattivazione:** se la spia di controllo ① si accende di colore verde, premere il tasto OK.
Durante il trasferimento dei dati la spia di controllo ① si accende di colore rosso.
Il lampeggio della spia di controllo ① di colore rosso segnala la disattivazione del riscaldamento supplementare.

Modifica della durata di funzionamento

▶ Attivare il telecomando (▷ pagina 165).

▶ Se la spia di controllo ① lampeggia di colore rosso, premere contemporaneamente i tasti ⏻ e OK.
La spia di controllo ① lampeggia di colore verde.

▶ Premere una o più volte il tasto ⏻ finché viene visualizzata la durata di funzionamento desiderata.
  - 20 minuti

La spia di controllo ① lampeggia due volte di colore verde.

- 30 minuti
  La spia di controllo ① lampeggia tre volte di colore verde.
- 40 minuti
  La spia di controllo ① lampeggia quattro volte di colore verde.

▶ Premere il tasto OK.
Durante il trasferimento dei dati la spia di controllo ① si accende di colore rosso.

Il doppio lampeggio prolungato della spia di controllo ① di colore verde indica che la durata di funzionamento selezionata è stata memorizzata.

Se la durata di funzionamento non viene modificata, la spia di controllo ① lampeggia sei volte e il telecomando commuta in posizione di riposo.

Azionamento del riscaldamento supplementare mediante il timer

Panoramica del timer



Timer nello scomparto portaoggetti sotto la consolle centrale

① **Colonna di programmazione**
123 Impostazione della posizione di memoria 1 – 3 per gli orari di partenza
Impostazione del giorno della settimana Mo - So: da lunedì (MO) a domenica (SO)

② **Barra del menu**
Attivazione/disattivazione del riscaldamento immediato (funzione ausiliaria di riscaldamento)
P Impostazione degli orari di partenza
Impostazione del giorno della settimana, dell'orario e della durata del funzionamento
Impostazione del livello di riscaldamento

③ **Settore del display riportante ora, livello di riscaldamento e durata di funzionamento**
Funzionamento continuo on
Livello di riscaldamento impostato

④ Selezione di una delle opzioni nella colonna di programmazione ① o nella barra del menu ② (in avanti)
Incremento dei valori

⑤ Selezione/conferma dell'impostazione

⑥ **Barra di stato**
Funzione di riscaldamento on

⑦ Attivazione del timer
Interruzione o conclusione dell'operazione di impostazione all'interno di un menu

⑧ Selezione di una delle opzioni nella colonna di programmazione ① o nella barra del menu ② (all'indietro)
Riduzione dei valori

Con il timer è possibile

- attivare/disattivare il riscaldamento immediato (funzione ausiliaria di riscaldamento) (▷ pagina 168)
- impostare fino a 3 orari di partenza P 123 (▷ pagina 168)
- regolare la durata di funzionamento tra 10 e 120 minuti oppure impostare l'impianto sul funzionamento continuo (▷ pagina 168)
- impostare il livello di riscaldamento (temperatura preselezionata) tra 10 e 30 (▷ pagina 169).

Attivazione del timer

Dopo 10 secondi il timer commuta in posizione di riposo. Il display si spegne.

▶ Tenere premuto il tasto e trattenerlo in posizione finché sul display vengono visualizzati la barra del menu e l'ora.

Impostazione del giorno della settimana, dell'orario e della durata di funzionamento

È necessario reimpostare il giorno della settimana, l'orario e il valore standard relativo alla durata di funzionamento

- per eseguire la prima messa in funzione
- dopo un'interruzione di tensione (ad esempio se la batteria è stata scollegata)
- dopo un'anomalia di funzionamento.

Informazioni sulle anomalie di funzionamento sono riportate al paragrafo "Problemi con il riscaldamento supplementare" (▷ pagina 171).

▶ Premere il tasto ◀ o ▶ finché il simbolo 🕘 nella barra del menu ② lampeggia.

▶ Premere il tasto OK.
Nella colonna di programmazione ① lampeggia il giorno della settimana selezionato.

▶ Selezionare con il tasto ◀ o ▶ il giorno della settimana desiderato.

▶ Premere il tasto OK.
Il giorno della settimana selezionato viene memorizzato. L'indicazione delle ore sull'orologio lampeggia.

▶ Impostare le ore e successivamente i minuti in modo analogo a quanto visto per il giorno della settimana, quindi confermare premendo il tasto OK.
L'orario viene memorizzato. La colonna di programmazione ① scompare e l'indicazione della durata di funzionamento lampeggia.

La durata di funzionamento da impostare è costituita dalla regolazione standard per il riscaldamento immediato. È possibile regolare la durata di funzionamento tra 10 e 120 minuti oppure impostare l'impianto sul funzionamento continuo .

▶ Impostare con il tasto ◀ o ▶ i minuti oppure selezionare il simbolo ∞ per attivare il funzionamento continuo.

▶ Premere il tasto OK.
La durata di funzionamento viene memorizzata. L'ora viene visualizzata.

Attivazione/disattivazione del riscaldamento immediato (funzione ausiliaria di riscaldamento)

▶ **Attivazione:** premere il tasto ◀ o ▶ finché il simbolo ≋ nella barra del menu lampeggia.

▶ Premere il tasto OK.
L'indicazione della durata di funzionamento lampeggia.

ⓘ È possibile preimpostare il valore standard visualizzato (▷ pagina 168).

▶ Impostare con il tasto ◀ o ▶ i minuti (10 – 120) oppure selezionare il simbolo ∞ per attivare il funzionamento continuo .

▶ Premere il tasto OK.
Viene attivata la funzione di riscaldamento immediato (funzione ausiliaria di riscaldamento). Vengono visualizzati l'ora e il simbolo ≋.

▶ **Disattivazione:** premere il tasto ◀ o ▶ finché il simbolo ≋ nella barra del menu lampeggia, quindi premere il tasto OK.
Viene attivata la funzione di riscaldamento immediato (funzione ausiliaria di riscaldamento). Il simbolo ≋ viene disattivato.

Dopo circa 2 minuti il riscaldamento supplementare si disattiva automaticamente.

ⓘ Se l'accensione viene disinserita durante il funzionamento del riscaldamento immediato (durata di funzionamento 10 – 120 minuti), anche la funzione di riscaldamento immediato viene disattivata. Dopo circa 2 minuti il riscaldamento supplementare si disattiva automaticamente.

Se la durata di funzionamento è stata impostata sul funzionamento continuo e se è stata disinserita l'accensione, il riscaldamento supplementare si disattiva automaticamente dopo circa 15 minuti. Se nell'intervallo residuo di funzionamento l'accensione viene inserita nuovamente, il riscaldamento supplementare rimane attivo nella modalità di funzionamento continuo.

Impostazione dell'orario di partenza

Con il timer è possibile impostare 3 orari di partenza.

Prima di impostare l'orario di partenza assicurarsi che la data e l'ora del timer siano impostati correttamente (▷ pagina 168). Altrimenti il riscaldamento supplementare può attivarsi al momento sbagliato e in un luogo di parcheggio

non idoneo. Per l'impostazione dell'orario di partenza attenersi anche alle avvertenze di sicurezza importanti relative al funzionamento del riscaldamento supplementare (▷ pagina 158).

Attivando l'orario di partenza, il riscaldamento supplementare si avvia automaticamente rimanendo attivato in base all'intervallo impostato.

Se nelle 3 posizioni di memoria vengono impostati orari di partenza identici (ora e giorno della settimana), soltanto l'ultima impostazione viene memorizzata.

Dopo aver eliminato le anomalie di funzionamento o se è stata scollegata la batteria, gli orari di partenza devono essere reimpostati. Informazioni sulle anomalie di funzionamento sono riportate al paragrafo "Problemi con il riscaldamento supplementare" (▷ pagina 171).

- ▶ Premere il tasto ◀ o ▶ finché il simbolo P nella barra del menu lampeggia.
- ▶ Premere il tasto OK.
  Nella colonna di programmazione vengono visualizzati i numeri corrispondenti alle posizioni di memoria 123. La posizione di memoria selezionata lampeggia.
- ▶ Con il tasto ◀ o ▶ selezionare la posizione di memoria desiderata.
- ▶ Premere il tasto OK.
  La posizione di memoria è selezionata. I giorni della settimana vengono visualizzati.
- ▶ Impostare il giorno della settimana e l'orario come descritto nel paragrafo "Impostazione del giorno della settimana, dell'orario e della durata di funzionamento" (▷ pagina 168).
  L'orario di partenza è memorizzato. La colonna di programmazione scompare dal display. Sul display vengono visualizzati il messaggio on e il simbolo ⫶⫶⫶.
- ▶ Premere il tasto OK.
  L'indicazione della durata di funzionamento lampeggia.
- ▶ Con il tasto ◀ o ▶ impostare i minuti (10 – 120).
- ▶ Premere il tasto OK.
  La durata di funzionamento relativa all'orario di partenza è memorizzata. L'orario e il numero corrispondente alla posizione di memoria impostata vengono visualizzati.

  Un trattino basso evidenzia la posizione di memoria immediatamente successiva in ordine temporale. Inoltre sul display viene visualizzato il giorno della settimana impostato.

Disattivazione dell'orario di partenza

- ▶ Eseguire le operazioni nel modo descritto all'interno del paragrafo "Impostazione degli orari di partenza" (▷ pagina 168).

Se nella barra di stato viene visualizzato il simbolo ⫶⫶⫶:

- ▶ Premere il tasto ◀ o ▶ finché nel corrispondente settore del display viene visualizzato il messaggio off.
- ▶ Premere il tasto OK.
  L'orario di partenza è disattivato. L'ora viene visualizzata.

Impostazione del livello di riscaldamento

Il riscaldamento può essere impostato tra i livelli 10 e 30.

Il livello di riscaldamento corrisponde alla temperatura preselezionata per l'abitacolo. Esso rappresenta un valore indicativo e a seconda della temperatura ambiente può differire dalla temperatura effettiva dell'abitacolo.

- ▶ Premere il tasto ◀ o ▶ finché il simbolo ↻ nella barra del menu lampeggia.
- ▶ Premere il tasto OK.
  L'indicazione del livello di riscaldamento lampeggia.
- ▶ Con il tasto ◀ o ▶ impostare il livello di riscaldamento desiderato su un valore compreso tra 10 e 30.
- ▶ Premere il tasto OK.
  Il livello di riscaldamento viene impostato e sul display viene visualizzato il simbolo ⫶⫶⫶.

Sostituzione della batteria del telecomando

⚠ AVVERTENZA

Le batterie contengono sostanze tossiche e corrosive. L'ingestione delle batterie può provocare gravi danni alla salute. Sussiste il pericolo di morte!

Conservare le batterie in un posto non accessibile ai bambini. In caso di ingestione delle batterie consultare immediatamente un medico.

Avvertenza per la tutela ambientale

Le batterie contengono sostanze nocive. La legge ne vieta lo smaltimento insieme ai rifiuti domestici. Esse devono essere raccolte separatamente e inviate ad un centro in cui possano essere smaltite conformemente alle norme di tutela ambientale.

Smaltire le batterie conformemente alle norme di tutela ambientale. Consegnare le batterie scariche ad un'officina qualificata o depositarle in un punto di raccolta per batterie usate.

Quando la batteria deve essere sostituita, la spia di controllo lampeggia di colore rosso in rapida intermittenza.

È necessaria una batteria al litio di tipo CR 2430 reperibile presso qualsiasi officina qualificata.

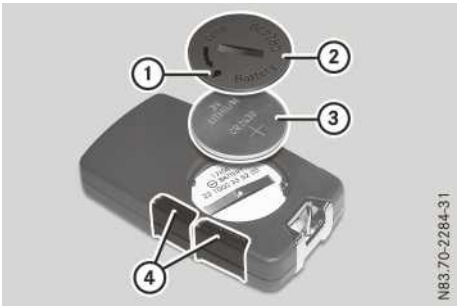

- Girare in senso antiorario il coperchio della batteria ② con un oggetto adeguato, ad esempio con una moneta, e rimuoverlo.
- Verificare la presenza di danneggiamenti sulla guarnizione del coperchio della batteria ② e, se necessario, sostituirla.
- Estrarre la batteria ③.
- Inserire la batteria nuova e pulita ③ nel vano batterie con il polo positivo rivolto verso l'alto. Per questa operazione servirsi di un panno privo di pelucchi.
- Applicare il coperchio della batteria ② in modo che la tacca ① che si trova sulla nervatura sia rivolta verso lo spazio disposto tra i due incavi ④.
- Girare in senso antiorario fino all'arresto il coperchio della batteria ② con un oggetto adeguato, ad esempio con una moneta.
- Controllare tutte le funzionalità del telecomando.

Problemi con il riscaldamento supplementare

Problema	Possibili cause/conseguenze e ▶ Consigli
Sul display del timer viene visualizzato il messaggio Err.	Mancanza di carburante. Il livello del carburante è inferiore a ¼ della capacità del serbatoio. Il riscaldamento supplementare si disattiva automaticamente. ▶ Fare rifornimento alla prima stazione di servizio. ▶ Successivamente avviare più volte il riscaldamento supplementare fino al riempimento delle tubazioni del carburante.
Sul display del timer viene visualizzato il messaggio Err.	Si è verificata un'anomalia di funzionamento. Il riscaldamento supplementare si disattiva automaticamente. ▶ Far controllare il riscaldamento supplementare in un'officina qualificata.
Sul display del timer viene visualizzato il messaggio ini.	L'alimentazione della tensione è stata interrotta. Tutte le impostazioni memorizzate sono state cancellate. La procedura di riconoscimento automatico dell'hardware è attiva. ▶ Quando il riconoscimento automatico dell'hardware viene ultimato, è possibile impostare il giorno della settimana, l'orario e la durata di funzionamento (▷ pagina 168). ▶ Impostare l'orario di partenza (▷ pagina 168).
La spia di controllo sul telecomando lampeggia di colore rosso in rapida intermittenza.	La batteria del telecomando è scarica. Il trasferimento dei dati non può essere eseguito. ▶ Sostituire la batteria del telecomando (▷ pagina 169).
La spia di controllo del telecomando lampeggia in rapida intermittenza alternando i colori rosso e verde.	Assenza di collegamento tra telecomando e unità ricevente del veicolo. ▶ Modificare la posizione del telecomando rispetto al veicolo, ad esempio tenendo il telecomando in posizione più elevata o spostandolo a lato. ▶ Ridurre la distanza dal veicolo. Se non è possibile stabilire il collegamento e il riscaldamento supplementare è attivato, la disattivazione del riscaldamento supplementare può essere effettuata soltanto tramite il timer che si trova a bordo del veicolo (▷ pagina 167).
La spia di controllo del telecomando lampeggia in rapida intermittenza alternando i colori rosso e verde.	Il telecomando non è stato sincronizzato. ▶ Far tarare il telecomando in un'officina qualificata.
La spia di controllo del telecomando lampeggia con intermittenza rallentata alternando i colori rosso e verde.	Il telecomando non è stato sincronizzato. ▶ Far tarare il telecomando in un'officina qualificata.

Problema	Possibili cause/conseguenze e ▶ Consigli
Il riscaldamento supplementare si disattiva automaticamente e/o non può essere riattivato.	Il livello del carburante è inferiore a ¼ della capacità del serbatoio. Il riscaldamento supplementare si disattiva automaticamente. ▶ Fare rifornimento alla prima stazione di servizio. ▶ Successivamente avviare più volte il riscaldamento supplementare fino al riempimento delle tubazioni del carburante.
Il riscaldamento supplementare si disattiva automaticamente e/o non può essere riattivato.	La protezione contro la sottotensione integrata nella centralina disattiva il riscaldamento supplementare poiché la tensione della rete di bordo è inferiore a 10 V. ▶ Far controllare l'alternatore e la batteria di avviamento.
Il riscaldamento supplementare si disattiva automaticamente e/o non può essere riattivato.	Il fusibile è guasto. ▶ Sostituire il fusibile (vedi il paragrafo "Assegnazione dei fusibili" delle Istruzioni d'uso supplementari). ▶ Far controllare la causa del guasto del fusibile in un'officina qualificata.
Il riscaldamento supplementare si disattiva automaticamente e/o non può essere riattivato.	Si è verificata un'anomalia di funzionamento. ▶ Inserire e disinserire 2 volte l'accensione. Se il riscaldamento supplementare continua a non attivarsi, nel dispositivo di riscaldamento è presente un'anomalia. ▶ Far controllare il riscaldamento supplementare in un'officina qualificata.
Il riscaldamento supplementare è surriscaldato.	I condotti dell'aria sono ostruiti. ▶ Accertarsi che il flusso di aria calda dietro e accanto al sedile anteriore sinistro non sia bloccato. ▶ Far controllare il riscaldamento supplementare in un'officina qualificata.

Regolazione delle bocchette di ventilazione

Avvertenze di sicurezza importanti

⚠ **AVVERTENZA**

L'aria che fuoriesce dalle bocchette di ventilazione può raggiungere temperature estremamente elevate o estremamente basse. Di conseguenza portando parti del corpo nelle immediate vicinanze delle bocchette di ventilazione è possibile subire scottature o congelamenti. Sussiste il pericolo di lesioni!

Accertarsi sempre che tutti gli occupanti si mantengano a distanza adeguata dalle bocchette di ventilazione. Se necessario, orientare il flusso dell'aria verso un'altra zona dell'abitacolo del veicolo.

Le bocchette centrali e laterali sono regolabili.

Nei veicoli con climatizzatore del vano posteriore possono essere regolate anche le bocchette del vano posteriore.

Per garantire l'immissione di aria esterna nell'abitacolo attraverso le bocchette di ventilazione, rispettare le seguenti avvertenze:

- Tenere sgombra, ad esempio da ghiaccio, neve o foglie, la presa d'aria presente tra il parabrezza e il cofano motore.
- Non coprire mai le bocchette e le griglie di ventilazione presenti nell'abitacolo.

Regolazione delle bocchette centrali

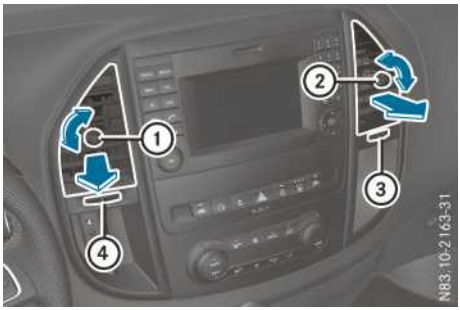

① Manopola di regolazione bocchetta centrale, lato sinistro
② Manopola di regolazione bocchetta centrale, lato destro
③ Rotella di regolazione bocchetta centrale destra
④ Rotella di regolazione bocchetta centrale sinistra

- **Apertura/chiusura:** girare la manopola di regolazione ① o ② verso destra o verso sinistra fino all'arresto.
- **Regolazione della direzione di ventilazione:** afferrare la bocchetta centrale dalla manopola di regolazione ① o ② e orientarla verso l'alto o verso il basso.
- Con la rotella di regolazione ③ o ④ orientare la bocchetta centrale verso sinistra o verso destra.

Regolazione delle bocchette laterali

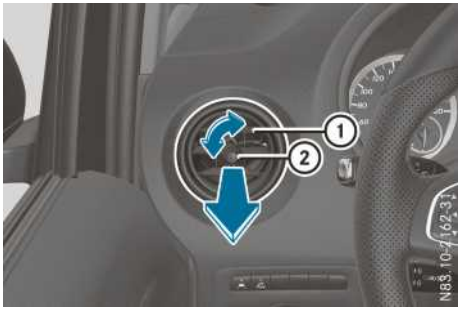

① Bocchetta laterale
② Manopola di regolazione della bocchetta laterale

- **Apertura/chiusura:** girare la manopola di regolazione ② verso destra o verso sinistra fino all'arresto.
- **Regolazione della direzione di ventilazione:** afferrare la bocchetta centrale ① dalla manopola di regolazione ② e ribaltarla nella direzione desiderata.

Regolazione delle bocchette del vano posteriore

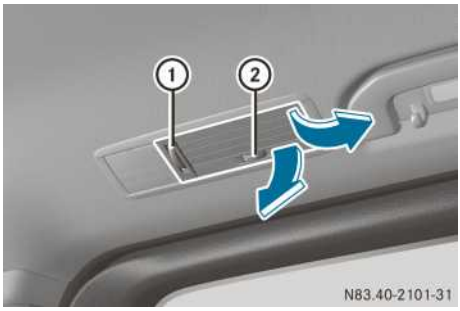

Bocchette del vano posteriore (esempio riferito al lato destro del veicolo)

① Rotella di regolazione verticale del flusso d'aria e di regolazione della portata dell'aria
② Rotella di regolazione orizzontale del flusso d'aria

Le bocchette del vano posteriore possono essere regolate solo nei veicoli con climatizzatore del vano posteriore.

Veicoli con climatizzazione del vano posteriore: attivando il riscaldamento l'aria nel vano posteriore, dopo il raggiungimento della temperatura del liquido di raffreddamento necessaria, viene convogliata automaticamente verso il vano piedi e la zona del tetto. Attivando il raffreddamento in un veicolo riscaldato, l'aria nella fase iniziale viene convogliata automaticamente verso il vano piedi e la zona del tetto, quindi solo verso il tetto.

- **Apertura:** girare la rotella di regolazione ① della bocchetta del vano posteriore portandola in posizione centrale.
- **Chiusura:** girare la rotella di regolazione ① portandola in posizione di fine corsa superiore o inferiore.

Informazioni utili

Le presenti Istruzioni d'uso descrivono tutti i modelli e gli equipaggiamenti di serie e a richiesta del veicolo disponibili al momento della chiusura redazionale delle stesse. Sono possibili differenze in funzione dei Paesi di destinazione del veicolo. Tenere presente che il veicolo potrebbe non essere dotato di tutte le funzioni descritte. Questo riguarda anche i sistemi e le funzioni rilevanti per la sicurezza.

Leggere le informazioni relative all'officina qualificata (▷ pagina 36).

Avvertenze per il rodaggio

Avvertenze di sicurezza importanti

La sensoristica di alcuni sistemi di guida assistita e sistemi di controllo della dinamica di marcia si regola automaticamente dopo una certa percorrenza dalla consegna del veicolo o dopo una riparazione. La massima efficienza del sistema viene raggiunta solo al termine di una procedura di inizializzazione.

L'effetto frenante ottimale delle guarnizioni e dei dischi dei freni nuovi o sostituiti viene raggiunto solo dopo alcune centinaia di chilometri. Compensare il ridotto effetto frenante con una maggiore pressione del pedale del freno.

I primi 1.500 km

Per ottenere una lunga durata e consumi ridotti del veicolo è importante rodare il motore sottoponendolo a ridotte sollecitazioni.

- Durante i primi 1.500 km guidare alternando le velocità e i regimi del motore ed evitando sollecitazioni eccessive al motore.
- Evitare di sottoporre il motore a regimi elevati e forti sollecitazioni, ad esempio guidando con l'acceleratore premuto a fondo. Non superare i ¾ della velocità massima ammessa per ogni marcia.
- Cambiare marcia per tempo.
- Non scalare manualmente le marce per frenare.
- Nei veicoli con cambio automatico non premere l'acceleratore oltre il punto di resistenza (kick-down).

Dopo 1.500 km si può passare progressivamente alla velocità di punta e a regimi elevati.

ⓘ Attenersi alle avvertenze riportate sopra anche in caso di sostituzione del motore o di componenti della catena cinematica.

Guida

Avvertenze di sicurezza importanti

⚠ AVVERTENZA

I materiali infiammabili trasportati da eventi ambientali o da eventuali animali possono incendiarsi a contatto con i componenti caldi del motore o con l'impianto di scarico. Sussiste il pericolo di incendio!

Si raccomanda pertanto di controllare regolarmente che nel vano motore o nell'impianto di scarico non siano presenti materiali estranei infiammabili.

⚠ AVVERTENZA

Se l'accensione viene disinserita durante la marcia, le funzioni rilevanti per la sicurezza sono disponibili limitatamente o non sono disponibili. Questa limitazione può riguardare ad esempio il servosterzo e il servofreno. In tal caso per sterzare e frenare il veicolo occorre esercitare una maggiore forza. Sussiste il pericolo di incidenti!

Non disinserire l'accensione durante la marcia.

⚠ AVVERTENZA

Se durante la marcia il freno di stazionamento non viene rilasciato completamente, esso può

- surriscaldarsi e causare un incendio
- non essere in grado di bloccare il veicolo.

Sussiste il pericolo di incendio e di incidenti! Rilasciare completamente il freno di stazionamento prima di mettersi in marcia.

! Riscaldare rapidamente il motore. Sfruttare l'intera potenza del motore solo dopo aver raggiunto la temperatura di esercizio.

Portare il cambio automatico nella relativa posizione di marcia solo a veicolo fermo.

Se si effettua la partenza su fondo sdrucciolevole, evitare lo slittamento delle ruote motrici. In caso contrario la catena cinematica potrebbe danneggiarsi.

Posizioni della chiave

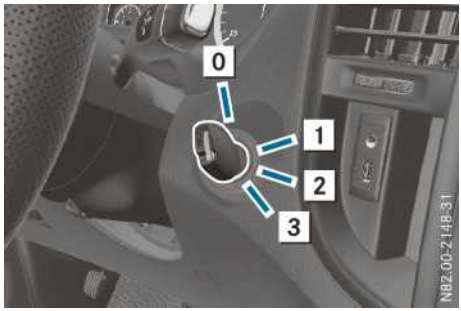

0 Inserimento/estrazione della chiave, bloccaggio del volante
1 Sbloccaggio del volante, alimentazione di tensione per alcune utenze, come ad esempio la radio
2 Inserimento dell'accensione, alimentazione di tensione per tutte le utenze, posizione di preriscaldamento e posizione di marcia
3 Avviamento

La chiave può essere girata nel blocchetto di accensione, anche se non appartiene al veicolo. L'accensione non viene inserita. Non è possibile avviare il motore.

Preparativi di guida

Controllo visivo delle parti esterne del veicolo

▶ Eseguire la verifica prestando particolare attenzione ai seguenti aspetti e componenti del veicolo e dell'eventuale rimorchio:
- pulizia e integrità della targa, delle luci del veicolo, dei lampeggiatori, delle luci di arresto e delle spazzole del tergicristallo
- corretto fissaggio di pneumatici e cerchi, pressione e condizioni generali dei pneumatici
- correttezza del gioco e bloccaggio del dispositivo di traino.

  Il dispositivo di traino è un componente del veicolo particolarmente importante per la sicurezza di circolazione. Attenersi alle avvertenze per l'uso, la cura e la manutenzione del dispositivo di traino (vedi le istruzioni d'uso del costruttore).

▶ Prima di mettersi in viaggio eliminare le anomalie riscontrate.

Controlli da effettuare sul veicolo

Dotazioni di emergenza/borsa di pronto soccorso

▶ Controllare l'accessibilità, la completezza e l'efficienza dell'equipaggiamento.

L'equipaggiamento per il primo soccorso e gli attrezzi per il soccorso stradale si trovano
- nei vani portaoggetti delle porte anteriori
- nella base del sedile anteriore sinistro
- all'interno del vano di stivaggio nel vano posteriore sul lato destro del veicolo (▷ pagina 380)

Luci del veicolo

▶ Girare la chiave nel blocchetto di accensione portandola in posizione **2**.
▶ Controllare il funzionamento dell'impianto luci con l'aiuto di una seconda persona.
▶ Sostituire le lampade guaste (▷ pagina 136).

Prima della partenza

⚠ AVVERTENZA

Gli oggetti nel vano piedi lato guida possono limitare la corsa del pedale o bloccare un pedale premuto. Questo compromette la sicurezza di esercizio e di circolazione del veicolo. Sussiste il pericolo di incidenti.

Alloggiare tutti gli oggetti nel veicolo in modo tale che questi non possano raggiungere il vano piedi lato guida. In caso di tappetini e moquette assicurare un fissaggio non sdrucciolevole e sufficiente spazio libero dei pedali. Non utilizzare più tappetini o moquette sovrapposti.

⚠ AVVERTENZA

L'azionamento dei pedali può essere compromesso dall'utilizzo di scarpe non adeguate, ad esempio

- scarpe con zeppe
- scarpe con tacchi alti
- pantofole

Sussiste il pericolo di incidenti!

Durante la guida indossare sempre scarpe adeguate che consentano di azionare i pedali in modo sicuro.

- ▶ Sistemare e riporre i bagagli in modo sicuro. Assicurare il carico osservando le istruzioni per la sistemazione del carico nel veicolo (▷ pagina 343).
- ▶ Assicurarsi che i tappetini e la moquette siano fissati adeguatamente e non possano scivolare; verificare inoltre che vi sia sufficiente spazio libero per l'azionamento dei pedali.
- ▶ Chiudere tutte le porte.

Avviamento

Avvertenze di sicurezza importanti

⚠ AVVERTENZA

I motori a combustione interna emettono gas di scarico nocivi, ad esempio il monossido di carbonio. L'inalazione di tali gas di scarico provoca intossicazioni. Sussiste il pericolo di morte! Si raccomanda pertanto di non lasciare mai il motore in funzione in locali chiusi sprovvisti di un sistema di aerazione adeguato.

! Non accelerare in fase di avviamento.

- ▶ Prima di avviare il motore accertarsi che
  - tutte le porte siano chiuse
  - tutti gli occupanti del veicolo abbiano correttamente allacciato la cintura di sicurezza
  - il freno di stazionamento sia azionato.

i Se prima dell'avviamento del motore viene premuto il pedale del freno, la corsa del pedale può risultare minore e la resistenza maggiore.

Premendo nuovamente il pedale del freno dopo l'avviamento del motore, la corsa e la resistenza del pedale tornano normali.

Cambio manuale

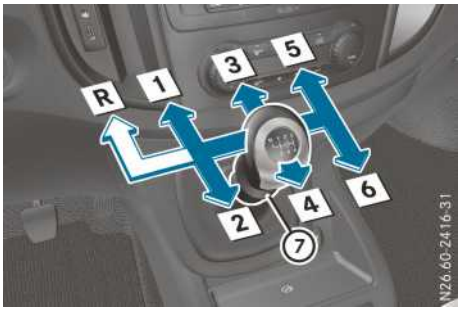

Schema degli innesti dei veicoli con potenza del motore inferiore a 100 kW (trazione anteriore)



Schema degli innesti dei veicoli con potenza del motore superiore a 100 kW (trazione posteriore)

R Retromarcia
1 – 6 Marce avanti
⑦ Anello di innesto retromarcia

Il motore può essere avviato solo premendo a fondo il pedale della frizione.

- ▶ Premere il pedale del freno e tenerlo premuto.
- ▶ Premere a fondo il pedale della frizione.
- ▶ Portare il cambio manuale in posizione di folle **N**.

Se in fase di avviamento il pedale della frizione non viene premuto o non viene premuto a sufficienza

- se il veicolo è privo di tasti sul volante, la spia di controllo nella strumentazione si accende
- nei veicoli con tasti sul volante sul display viene visualizzato il simbolo e il mes-

saggio Per avviare il motore azionare la frizione.

Cambio automatico

▶ Portare il cambio in posizione **P** (▷ pagina 183).
Sul display viene visualizzata la lettera **P**.

Il motore può essere avviato anche con la leva in posizione di folle **N**.

Avviamento

▶ Girare la chiave nel blocchetto di accensione portandola in posizione **2**(▷ pagina 175).
La spia di controllo preriscaldamento nella strumentazione si accende brevemente.
▶ Quando la spia di controllo preriscaldamento si spegne, girare la chiave nel blocchetto di accensione portandola in posizione **3** e rilasciarla non appena il motore è avviato.

Se il motore diesel è a temperatura di esercizio, è possibile effettuare l'avviamento senza preriscaldamento.

Se il motore diesel è freddo, dopo l'avviamento il regime del minimo può essere incrementato. Il regime del motore incrementato viene ridotto automaticamente al regime del minimo entro alcuni secondi.

Il sistema di preincandescenza è guasto se la spia di controllo preriscaldamento rimane accesa per circa un minuto

- dopo l'inserimento dell'accensione
- con il motore diesel in moto.

In caso di temperature esterne molto basse il motore diesel potrebbe non avviarsi più. Far eliminare l'anomalia in un'officina qualificata.

Partenza

Cambio manuale

Partenza

! Innestare le marce tempestivamente ed evitare lo slittamento delle ruote. In caso contrario il veicolo potrebbe danneggiarsi.

▶ Premere il pedale del freno e tenerlo premuto.
▶ Rilasciare il freno di stazionamento (▷ pagina 195).
La spia di controllo (P) nella strumentazione si spegne.
▶ Premere a fondo il pedale della frizione.
▶ Inserire la 1ª marcia o la retromarcia.
▶ Rilasciare il pedale del freno.
Il sistema di ausilio alla partenza in salita mantiene automaticamente la pressione frenante per circa due secondi dal momento in cui il pedale del freno viene rilasciato. In questo modo il veicolo può iniziare la marcia senza retrocedere (▷ pagina 178).
▶ Rilasciare lentamente il pedale della frizione e accelerare con cautela.

Dopo la partenza le porte del veicolo si bloccano automaticamente in modo centralizzato. I perni di bloccaggio sulle porte si abbassano. Dall'interno è possibile aprire le porte in qualsiasi momento.

Il bloccaggio porte automatico può anche essere disattivato (▷ pagina 92).

Indicazione della marcia consigliata



Indicazione della marcia consigliata (esempio relativo a un veicolo privo di tasti sul volante)

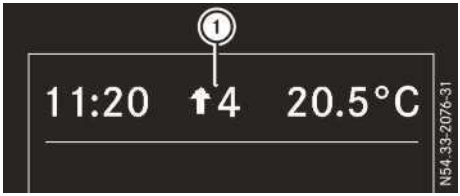

Indicazione della marcia consigliata (esempio relativo a un veicolo con tasti sul volante)

L'indicazione della marcia consigliata ① fornisce avvertimenti per adottare uno stile di guida improntato al risparmio di carburante. Sul display viene visualizzata la marcia consigliata.

Inserimento della retromarcia

! Inserire la retromarcia R solo a veicolo fermo. In caso contrario il cambio potrebbe subire dei danni.

- Tirare l'anello di tenuta verso l'alto e trattenerlo in posizione (▷ pagina 176).
- **Veicoli con potenza del motore inferiore a 100 kW (trazione anteriore):** spostare la leva del cambio manuale verso sinistra fino all'arresto, quindi spingerla in avanti.
- **Veicoli con potenza del motore superiore a 100 kW (trazione posteriore):** spostare la leva del cambio manuale verso sinistra fino all'arresto, quindi tirarla verso il basso.
- Rilasciare l'anello di tenuta.
  Sui veicoli dotati di segnalatore della retromarcia, dopo l'inserimento della retromarcia si attiva un segnale acustico di avvertimento per gli altri utenti della strada .

Quando la retromarcia è inserita la funzione ECO start/stop non è disponibile. Ulteriori informazioni sono reperibili al paragrafo "Funzione ECO Start/Stop" (▷ pagina 179).

Cambio automatico

⚠ AVVERTENZA

Se il numero di giri del motore è superiore al regime minimo e il cambio viene portato in posizione **D** o **R**, il veicolo può accelerare bruscamente. Sussiste il pericolo di incidenti!

Portando il cambio in posizione **D** o **R** azionare sempre con decisione il pedale del freno e non accelerare contemporaneamente.

! Inserire la retromarcia R solo a veicolo fermo. In caso contrario il cambio potrebbe subire dei danni.

- Premere il pedale del freno e tenerlo premuto.
  Il bloccaggio in posizione di parcheggio è disinserito.
- Portare il cambio in posizione D o R.
  Sui veicoli dotati di segnalatore della retromarcia, dopo l'inserimento della retromarcia R si attiva un segnale acustico di avvertimento per gli altri utenti della strada .
- Rilasciare il freno di stazionamento (▷ pagina 195).
  La spia di controllo (P) nella strumentazione si spegne.
- Rilasciare il pedale del freno.
  Il sistema di ausilio alla partenza in salita mantiene automaticamente la pressione frenante per circa due secondi dal momento in cui il pedale del freno viene rilasciato. In questo modo il veicolo può iniziare la marcia senza retrocedere (▷ pagina 178).
- Accelerare con cautela.

Il cambio può essere portato dalla posizione P alla posizione desiderata solo premendo il pedale del freno. Solo in questo modo è possibile disabilitare il bloccaggio in posizione di parcheggio. Se il pedale del freno non viene premuto, la leva del cambio automatico DIRECT SELECT può essere spostata ma il bloccaggio in posizione di parcheggio rimane inserito.

Dopo la partenza le porte del veicolo si bloccano automaticamente in modo centralizzato. I perni di bloccaggio sulle porte si abbassano. Dall'interno è possibile aprire le porte in qualsiasi momento.

Il bloccaggio porte automatico può anche essere disattivato (▷ pagina 92).

Ausilio alla partenza in salita

Il sistema di ausilio alla partenza in salita agevola la partenza con la marcia avanti o in retromarcia. A tal fine il sistema di ausilio alla partenza in salita mantiene la pressione di frenata per circa due secondi dopo che il piede è stato sollevato dal pedale del freno. In questo modo il guidatore dispone del tempo necessario per spostare il piede dal pedale del freno al pedale dell'acceleratore iniziando così la marcia e impedendo il movimento accidentale del veicolo.

⚠ AVVERTENZA

Dopo un breve intervallo di tempo il sistema di ausilio alla partenza in salita non trattiene più il veicolo e pertanto non è più in grado di impedirne gli spostamenti accidentali. Sussiste il pericolo di incidenti e di lesioni!

Si raccomanda pertanto di portare immediatamente il piede dal pedale del freno al pedale dell'acceleratore. Non allontanarsi mai dal veicolo se questo viene trattenuto dal sistema di ausilio alla partenza in salita.

La funzione di ausilio alla partenza in salita non è attiva se

- la partenza viene effettuata in piano o in discesa
- nei veicoli con cambio automatico
  - il cambio si trova in posizione **N**
  - il freno di stazionamento è azionato e bloccato in posizione
- nei veicoli con cambio manuale il cambio si trova in posizione di folle
- l'ESP® è guasto.

Segnalatore di retromarcia

⚠ AVVERTENZA

Il segnale acustico del segnalatore di retromarcia potrebbe non essere udito o essere ignorato dagli altri utenti della strada. Se non ci si accerta che lo spazio di manovra sia libero, sussiste il pericolo di incidenti!

Accertarsi che durante la manovra non siano presenti persone o oggetti nello spazio di manovra. Se necessario, effettuare la manovra facendosi aiutare da una seconda persona.

Il segnalatore di retromarcia è un sistema che fornisce un supporto al guidatore per la tutela dell'incolumità degli altri utenti della strada.

Dopo aver inserito la retromarcia si attiva un segnale acustico di avvertimento per gli altri utenti della strada. Il volume del segnale acustico di avvertimento può essere abbassato per non causare eccessivo disturbo durante l'utilizzo nelle ore notturne.

▶ **Abbassamento del volume del segnale acustico di avvertimento:** inserire la retromarcia 2 volte in rapida successione.

Il segnale acustico di avvertimento si attiva a un volume più basso.

ⓘ Il segnale acustico di avvertimento si attiva di norma al volume normale. Se necessario, l'abbassamento del volume deve essere ripetuto ogni volta che si inserisce la retromarcia.

Funzione ECO start/stop

Avvertenze generali

Se la funzione ECO start/stop è operativa, in determinate condizioni questa spegne automaticamente il motore dopo la frenata del veicolo fino all'arresto.

Al momento di riprendere la marcia riavvia il motore automaticamente. In questo modo la funzione ECO Start/Stop contribuisce a limitare il consumo di carburante e a ridurre le emissioni di gas di scarico del veicolo.

La funzione ECO start/stop viene attivata ad ogni avviamento del veicolo con la chiave.

Nei veicoli con cambio automatico la funzione ECO start/stop nel programma di marcia **M** viene disattivata automaticamente. Se necessario, la funzione ECO start/stop può essere attivata manualmente.



Display (esempio relativo a un veicolo privo di tasti sul volante)

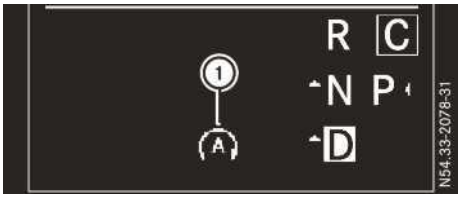

Display (esempio relativo a un veicolo con tasti sul volante)

Se il simbolo ECO Ⓐ viene visualizzato nel settore inferiore del display o nel settore indicante lo stato ①, la funzione ECO start/stop spegne automaticamente il motore all'arresto del veicolo.

Avvertenze di sicurezza importanti

⚠ AVVERTENZA

Se il motore è stato arrestato automaticamente esso viene riavviato automaticamente anche nel caso in cui si scenda dal veicolo. Il

veicolo può effettuare la partenza. In tal caso sussiste il pericolo di incidenti e di lesioni.

Disinserire sempre l'accensione e bloccare il veicolo per impedirne lo spostamento prima di allontanarsi.

Arresto automatico del motore

Avvertenze generali

La funzione ECO start/stop è operativa quando nella riga di stato del display viene visualizzato il simbolo ECO Ⓐ.

A tal fine devono essere soddisfatte, fra le altre, le seguenti condizioni:

- la funzione ECO start/stop è attivata. La spia di controllo integrata nel tasto ECO Ⓐ è accesa (▷ pagina 181)
- l'indicatore della temperatura esterna indica un valore superiore a 0 °C
- il motore ha raggiunto la temperatura di esercizio
- la temperatura impostata per l'abitacolo è stata raggiunta
- il livello di carica della batteria di avviamento è sufficiente
- con climatizzatore o climatizzatore automatico attivato il sistema non riconosce alcun appannamento del parabrezza
- il cofano motore è chiuso
- la cintura di sicurezza del guidatore è correttamente allacciata
- nei veicoli con cambio automatico la porta lato guida è chiusa
- nei veicoli con cambio manuale tutte le porte e il portellone posteriore o le porte posteriori a doppio battente sono chiusi
- non sussiste alcun pericolo di arretramento diretto, ad esempio in caso di arresto su una salita a forte pendenza.

  Se è agganciato un rimorchio e/o è montato un sistema portapacchi posteriore e questi sono collegati elettricamente, tale pericolo viene riconosciuto già in presenza di pendenze inferiori.

Solo se tutte le condizioni previste per l'arresto automatico del motore risultano soddisfatte, sul display viene visualizzato il simbolo ECO Ⓐ.

Dopo l'arresto automatico del motore tutti i sistemi del veicolo restano attivi.

L'arresto automatico del motore può avvenire al massimo quattro volte consecutivamente (primo arresto e tre arresti successivi). Successivamente il simbolo ECO Ⓐ scompare dal display. Solo quando successivamente il simbolo ECO Ⓐ viene visualizzato nuovamente sul display, l'arresto automatico del motore risulta di nuovo possibile.

Se dopo un arresto automatico del motore viene aperto il cofano motore, l'avviamento automatico del motore viene disattivato. Dopo la chiusura del cofano motore è necessario avviare manualmente il motore.

Veicoli con cambio manuale



Display (esempio relativo a un veicolo privo di tasti sul volante)

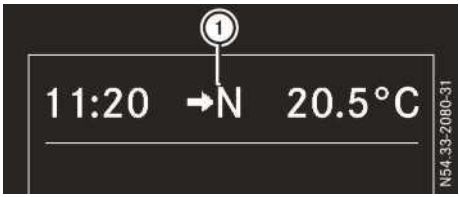

Display (esempio relativo a un veicolo con tasti sul volante)

▶ Frenare il veicolo fino all'arresto.

▶ Prestare attenzione all'indicazione ① di inserimento della posizione di folle N e inserire la posizione di folle.

▶ Rilasciare il pedale della frizione.
Se il pedale della frizione non viene più azionato, il motore si spegne automaticamente.

Veicoli con cambio automatico

Se il veicolo viene frenato fino all'arresto con il cambio in posizione D o N, la funzione ECO start/stop spegne il motore automaticamente.

Avviamento automatico del motore

Avvertenze generali

Il motore viene avviato automaticamente se

- la funzione ECO start/stop viene disattivata mediante il tasto ECO Ⓐ. La spia di controllo integrata nel tasto ECO Ⓐ risulta quindi spenta (▷ pagina 181)
- viene premuto il pedale dell'acceleratore
- viene inserita la retromarcia R
- il guidatore si slaccia la cintura di sicurezza
- nei veicoli con cambio automatico viene aperta la porta lato guida
- nei veicoli con cambio manuale viene aperta una porta o viene aperto il portellone posteriore o le porte a doppio battente
- il veicolo si mette in movimento
- il sistema frenante lo richiede
- la temperatura all'interno dell'abitacolo non coincide con il valore impostato e questa tendenza è in aumento
- con climatizzatore attivato il sistema riconosce l'appannamento del parabrezza
- il livello di carica della batteria è insufficiente

Veicoli con cambio manuale

! Non inserire la marcia senza aver prima premuto il pedale della frizione.

Premendo il pedale della frizione il motore viene avviato automaticamente.

Veicoli con cambio automatico

Il motore viene avviato automaticamente se

- si passa al programma di marcia **M** (▷ pagina 186)
- con il cambio in posizione D o N viene rilasciato il pedale del freno
- il cambio viene portato in posizione P

Dopo la commutazione della posizione del cambio da R e D, la funzione ECO start/stop è disponibile quando sul display viene visualizzato il simbolo ECO Ⓐ.

Attivazione/disattivazione della funzione ECO start/stop



▶ Premere il tasto ECO Ⓐ.
La spia di controllo integrata nel tasto ECO Ⓐ si accende e la funzione ECO start/stop è attivata.

Se tutte le condizioni previste per l'arresto automatico del motore risultano soddisfatte, nell'indicatore di stato del display viene visualizzato il simbolo ECO Ⓐ (▷ pagina 180). All'arresto del veicolo il motore si spegne quindi automaticamente.

Problemi con il motore

Problema	Possibili cause/conseguenze e ▶ Consigli
Il motore non si avvia. Si percepisce il rumore del motorino di avviamento.	Nel sistema di alimentazione del carburante sono presenti anomalie. ▶ Prima del successivo tentativo di avviamento riportare la chiave nel blocchetto di accensione in posizione 0. ▶ Riavviare il motore. Si consideri che tentativi di avviamento prolungati e troppo ravvicinati scaricano la batteria. Se il motore non si accende anche dopo ripetuti tentativi di avviamento: ▶ Contattare un'officina qualificata.
Il motore non si avvia. Si percepisce il rumore del motorino di avviamento. La spia di avvertimento della riserva di carburante è accesa e l'indicazione del livello di carburante è su **0**.	Il carburante presente nel serbatoio è stato consumato integralmente. ▶ Rifornire il veicolo. Se si marcia con il serbatoio del carburante vuoto, all'interno dell'impianto di alimentazione può penetrare dell'aria. Se il motore non si avvia dopo il rifornimento, sfiatare l'impianto di alimentazione come descritto di seguito. ▶ Girare la chiave nel blocchetto di accensione lasciandola per circa dieci secondi in posizione 2. ▶ Eseguire la procedura di avviamento del motore senza interruzioni per un massimo di 60 secondi. Se il motore non si avvia: ▶ Attendere circa due minuti. ▶ Eseguire nuovamente la procedura di avviamento del motore senza interruzioni per un massimo di 60 secondi. ▶ Se il motore non si avvia ancora, non ripetere la procedura di avviamento. ▶ Contattare un'officina qualificata.
Il motore non si avvia. Non si avverte il rumore del motorino di avviamento.	La tensione della rete di bordo è insufficiente. La batteria è troppo o completamente scarica. ▶ Accendere il motore mediante l'avviamento di emergenza (▷ pagina 383). Se il motore non si accende neanche mediante l'avviamento di emergenza, il motorino di avviamento è guasto. ▶ Contattare un'officina qualificata.
Il motore non si avvia. Non si avverte il rumore del motorino di avviamento.	La batteria è scarica o difettosa. ▶ Verificare la presenza di danneggiamenti nella batteria. ▶ Ricaricare la batteria del veicolo (▷ pagina 370).

Cambio automatico

Avvertenze di sicurezza importanti

⚠ AVVERTENZA

Se il numero di giri del motore è superiore al regime minimo e il cambio viene portato in posizione **D** o **R**, il veicolo può accelerare bruscamente. Sussiste il pericolo di incidenti!

Portando il cambio in posizione **D** o **R** azionare sempre con decisione il pedale del freno e non accelerare contemporaneamente.

⚠ AVVERTENZA

Allo spegnimento del motore il cambio automatico passa alla posizione di folle **N**. Il veicolo può spostarsi accidentalmente. In questo caso sussiste il pericolo di incidenti.

Prima di spegnere il motore portare sempre il cambio in posizione di parcheggio **P**. Assicurare il veicolo parcheggiato con il freno di stazionamento per impedirne spostamenti accidentali.

! A motore spento l'avanzamento con il cambio in posizione di folle **N** può danneggiare la trasmissione di forza e causare danni al cambio.

Attenersi assolutamente alle indicazioni e avvertenze di sicurezza riportate al paragrafo "Avviamento mediante traino e traino del veicolo" (▷ pagina 386).

Tenere presente che spegnendo il motore la trasmissione della coppia motrice tra motore e cambio viene interrotta. Prima di spegnere il motore a veicolo fermo si raccomanda pertanto di portare il cambio automatico in posizione **P**. Azionare il freno di stazionamento per evitare lo spostamento del veicolo.

Leva del cambio automatico DIRECT SELECT

Panoramica comando del cambio

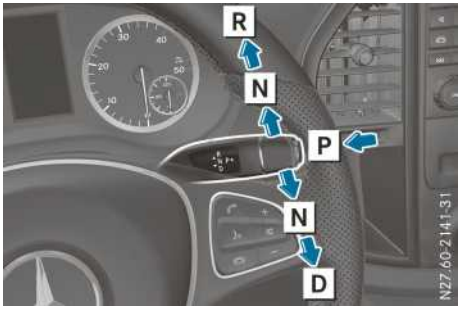

P Posizione di parcheggio con bloccaggio
R Retromarcia
N Folle
D Drive – Guida

La leva del cambio automatico DIRECT SELECT si trova sul lato destro del piantone dello sterzo.

La leva del cambio automatico DIRECT SELECT torna sempre nella posizione iniziale. Sul display della strumentazione viene visualizzata la posizione attuale del cambio **P**, **R**, **N** o **D** (▷ pagina 185).

Inserimento delle posizioni del cambio

! Se il regime è troppo elevato o se il veicolo è in movimento, non portare il cambio automatico direttamente dalla posizione **D** alla posizione **R** oppure dalla posizione **R** alla posizione **D** o direttamente in posizione **P** poiché potrebbe danneggiarsi.

! Portare il cambio automatico in posizione **R** solo a veicolo fermo.

- Quando è inserita la posizione di parcheggio **P**, per cambiare rapporto premere il pedale del freno.
- **Posizione di marcia D:** spingere la leva del cambio automatico DIRECT SELECT verso il basso oltre il primo punto di resistenza.
- **Retromarcia R:** spingere la leva del cambio automatico DIRECT SELECT verso l'alto oltre il primo punto di resistenza.

i Quando la retromarcia è inserita la funzione ECO start/stop non è disponibile. Ulteriori

informazioni sono reperibili al paragrafo "Funzione ECO start/stop" (▷ pagina 179).

▶ **Posizione di folle N:** spingere la leva del cambio automatico DIRECT SELECT verso l'alto o verso il basso fino al primo punto di resistenza.

ⓘ Quando il motore viene spento, il cambio automatico passa automaticamente in posizione **N**.

▶ **Posizione di parcheggio P:** premere il tasto della leva del cambio automatico DIRECT SELECT nella direzione indicata dalla freccia **P**.

La posizione di parcheggio **P** viene innestata automaticamente se

- viene estratta la chiave
- a veicolo fermo o procedendo a velocità molto ridotta con il cambio in posizione **D** o **R** viene aperta la porta lato guida.

Se dopo lo spegnimento del motore il cambio automatico deve rimanere nella posizione di folle **N**, è necessario lasciare la chiave inserita nel blocchetto di accensione. Questo caso si verifica ad esempio quando si desidera effettuare il lavaggio del veicolo in un impianto di lavaggio che utilizza dispositivi di traino.

Posizioni del cambio

P	**Posizione di parcheggio** Il bloccaggio di parcheggio assicura il veicolo parcheggiato impedendone gli spostamenti accidentali. Portare il cambio in posizione **P** solo a veicolo fermo. Il cambio automatico passa automaticamente in posizione **P** • estraendo la chiave • a veicolo fermo o procedendo a velocità molto ridotta con il cambio in posizione **D** o **R** viene aperta la porta lato guida. Il bloccaggio in posizione di parcheggio non deve essere utilizzato come freno di parcheggio. Dopo aver parcheggiato il veicolo azionare sempre anche il freno di stazionamento.
R	**Retromarcia** Portare il cambio in posizione **R** solo a veicolo fermo.
N	**Folle** La trasmissione di forza dal motore alle ruote motrici non ha luogo. Rilasciando i freni il veicolo può essere spostato liberamente, ad esempio per spingerlo o trainarlo. Se l'ESP® è disattivato o guasto: portare il cambio in posizione **N** se il veicolo rischia di sbandare, ad esempio su fondo stradale sdrucciolevole. Arrestando il motore, il cambio automatico passa automaticamente nella posizione di folle **N**. **!** A motore spento l'avanzamento con il cambio in posizione di folle **N** può danneggiare la trasmissione di forza e causare danni al cambio.
D	**Drive – Guida** Il cambio automatico effettua i passaggi di marcia in modalità automatica. Sono disponibili tutte le marce avanti. Il programma di marcia selezionato influisce sull'innesto delle marce. Inoltre è possibile limitare il settore di innesto.

Indicazione della marcia inserita e indicazione del programma di marcia

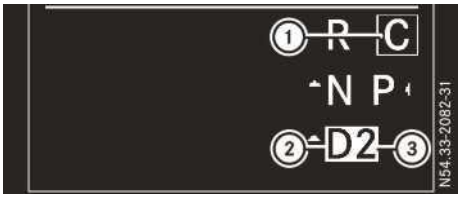

① Programma di marcia
② Attuale posizione del cambio oppure Marcia attualmente inserita nel programma di marcia **M**
③ Settore di innesto, se limitato

Nel settore inferiore del display della strumentazione vengono visualizzati le posizioni del cambio e il programma di marcia attuale ①. La posizione attuale del cambio risulta evidenziata.

Nel programma di marcia **M** l'indicazione della posizione del cambio indica in corrispondenza della posizione **D** la marcia attuale (▷ pagina 188).

Se il settore di innesto viene limitato, l'indicazione della posizione del cambio indica la posizione attuale del cambio, unitamente al settore di innesto limitato ③, ad esempio **D2** (▷ pagina 185).

Le frecce nell'indicatore della posizione del cambio indicano in che modo e in quale posizione la leva del cambio automatico DIRECT SELECT possa essere commutata.

Inserimento delle marce

Il cambio automatico a 7 marce si adatta automaticamente allo stile di guida del guidatore mediante lo spostamento continuo dei punti di innesto. Tale variazione tiene conto delle condizioni di esercizio e di marcia del momento. Se cambiano le condizioni di esercizio e di marcia, il cambio automatico reagisce adattando il programma di innesto.

In posizione D il cambio automatico a 7 marce innesta automaticamente le singole marce. Ciò avviene in funzione dei seguenti fattori:

- selezione del programma di marcia (▷ pagina 186)
- possibile limitazione del settore di innesto (▷ pagina 185)
- posizione del pedale dell'acceleratore
- velocità di marcia

Selezionando il programma di marcia **M** è inoltre possibile inserire le marce manualmente (▷ pagina 188).

Settori di innesto



① Passaggio a una marcia inferiore e limitazione del settore di innesto
② Passaggio a una marcia superiore ed estensione del settore di innesto

Con il cambio in posizione **D** e nei programmi di marcia **E** e **C** con i comandi del cambio al volante è possibile inserire manualmente le marce in modo limitato e limitare o abilitare il settore di innesto del cambio automatico.

▶ **Passaggio a una marcia inferiore e limitazione del settore di innesto:** tirare brevemente il paddle del cambio sul lato sinistro del volante ①.
Il cambio automatico passa alla marcia immediatamente inferiore in funzione della marcia inserita in quel momento. Contemporaneamente il settore di innesto viene limitato.
La visualizzazione della marcia inserita viene integrata dal settore di innesto impostato, ad esempio **D2**. Il cambio automatico inserisce le marce solo fino alla marcia visualizzata.

Oppure

▶ Tenere tirato il comando del cambio sul lato sinistro del volante ①.
Il cambio automatico passa al settore di innesto dal quale il veicolo può essere accelerato o decelerato in modo conveniente; contemporaneamente il cambio automatico scala una o più marce e limita il settore di innesto.
La visualizzazione della marcia inserita viene integrata dal settore di innesto impostato, ad

esempio **D2**. Il cambio automatico inserisce le marce solo fino alla marcia visualizzata.

Se si tira il comando del cambio sul lato sinistro del volante viaggiando a una velocità troppo elevata, il cambio automatico non esegue il passaggio alla marcia inferiore. Se dopo aver raggiunto il regime motore massimo previsto per il settore di innesto limitato il guidatore continua ad accelerare, il cambio automatico effettua automaticamente il passaggio alla marcia superiore. Il motore viene così protetto dal fuorigiri.

- **Passaggio a una marcia superiore e estensione del settore di innesto:** tirare brevemente il paddle del cambio sul lato destro del volante ②.
  Il cambio automatico passa alla marcia immediatamente superiore in funzione della marcia inserita in quel momento. Contemporaneamente il settore di innesto viene esteso.
  Se sul display viene visualizzata solo la posizione del cambio **D**, la limitazione del settore di innesto è disinserita.
- **Abilitazione del settore di innesto:** tenere tirato il comando del cambio sul lato destro del volante ②.
  Il cambio automatico innesta una o più marce superiori in funzione della marcia inserita in quel momento. Contemporaneamente la limitazione del settore di innesto viene disattivata e sul display viene visualizzata la posizione del cambio **D**.

Settori di innesto e condizioni di marcia

3	Sfruttare l'effetto frenante del motore.
2	Sfruttare l'effetto frenante del motore nelle discese o viaggiando • lungo valichi di montagna • in zone montuose • in condizioni di esercizio gravose.
1	Sfruttare l'effetto frenante del motore nelle discese a forte pendenza e sui tornanti in discesa.

Programmi di marcia

Avvertenze generali

Con il tasto di selezione del programma di marcia è possibile scegliere tra diversi programmi di marcia. A seconda del programma di marcia selezionato vengono modificati il comportamento di innesto del cambio automatico e la gestione del motore. In questo modo, in base alle esigenze del guidatore, viene supportato uno stile di guida più confortevole o uno improntato al contenimento dei consumi. Selezionando il programma di marcia **M** viene disattivato l'innesto automatico delle marce ed è necessario inserire le marce manualmente.

Dopo un avviamento del motore il cambio automatico commuta automaticamente sul programma di marcia **C** Comfort per uno stile di guida confortevole e improntato al contenimento dei consumi.

Tasto di selezione del programma di marcia



- Premere brevemente il tasto di selezione del programma di marcia C/E/M finché risulta selezionare il programma desiderato.
  Sul display viene visualizzata la lettera corrispondente al programma di marcia selezionato nel settore superiore dell'indicazione della posizione del cambio (▷ pagina 185).

M Manual	Cambio marcia manuale
C Comfort	Stile di guida improntato al comfort e al contenimento dei consumi
E Eco	Stile di guida particolarmente improntato al contenimento dei consumi

Programma di marcia (M)

Il programma di marcia **Manual** presenta le seguenti caratteristiche:

- Il cambio automatico deve essere attivato manualmente in modo permanente. Il cambio automatico non passa automaticamente alla marcia superiore anche al raggiungimento del regime massimo del motore (▷ pagina 188).
- La funzione ECO start/stop deve essere attivata manualmente.

Programma di marcia C

Il programma di marcia **Comfort** presenta le seguenti caratteristiche:

- Il veicolo evidenzia un comportamento di marcia improntato al comfort e all'ottimizzazione dei consumi.
- Contenimento ottimale del consumo di carburante grazie all'innesto anticipato delle marce del cambio automatico.
- La dosabilità risulta aumentata. Ciò consente di ottenere una maggiore stabilità di marcia del veicolo, ad esempio su fondo stradale sdrucciolevole.
- Il cambio automatico passa alla marcia superiore in modo anticipato. In tal modo il veicolo viaggia a gamme di regime basse.

Programma di marcia E

Il programma di marcia **Eco** presenta le seguenti caratteristiche:

- Il veicolo evidenzia un comportamento di marcia particolarmente improntato all'ottimizzazione dei consumi.
- La coppia motore massima disponibile viene ridotta.
- Consumo ottimale di carburante grazie all'innesto ritardato della marcia inferiore e all'innesto anticipato della marcia superiore, anche durante l'esercizio a pieno carico.

  Nessuno spostamento del punto di innesto per l'adattamento allo stile di guida dinamico individuale.

  In caso di kick-down il cambio automatico commuta automaticamente sul programma di marcia **C**.
- La dosabilità risulta aumentata. Ciò consente di ottenere una maggiore stabilità di marcia del veicolo, ad esempio su fondo stradale sdrucciolevole.

Consigli per la guida

Posizione del pedale dell'acceleratore

Lo stile di guida influisce sull'innesto delle marce del cambio automatico:

- acceleratore premuto poco: passaggio anticipato alla marcia superiore
- acceleratore premuto a fondo: passaggio ritardato alla marcia superiore

Kick-down

Utilizzare il kick-down quando si desidera ottenere la massima accelerazione:

▶ Premere a fondo il pedale dell'acceleratore oltre il punto di resistenza.
Il cambio automatico innesta una marcia inferiore in funzione del regime del motore.

▶ Quando è stata raggiunta la velocità desiderata, rilasciare leggermente il pedale dell'acceleratore.
Il cambio automatico passa di nuovo alla marcia superiore.

Recupero del veicolo

Fino a una velocità massima di 9 km/h è possibile passare dalla posizione di marcia **D** alla retromarcia **R** e viceversa senza frenare. Ciò facilita il guidatore a liberare il veicolo bloccato nella neve o nel fango.

▶ Spingere la leva del cambio automatico DIRECT SELECT alternatamente verso l'alto e verso il basso oltre il primo punto di resistenza.

Esercizio con rimorchio

▶ A seconda della discesa limitare il settore di innesto (▷ pagina 185) o inserire manualmente una marcia inferiore (▷ pagina 188) che mantenga il motore a regime medio. Ciò vale anche se il TEMPOMAT o lo SPEEDTRONIC sono attivati.

Cambio marcia manuale

Avvertenze generali

Se viene selezionato il programma di marcia **M**, l'innesto automatico delle marce è disattivato e l'innesto manuale è automaticamente attivato. Quindi per la durata della selezione del programma di marcia è necessario inserire manualmente le marce in modo permanente.

Passando dal programma di marcia **M** a un altro programma di marcia, il cambio marcia manuale in modalità permanente risulta disattivato automaticamente. In tal caso il cambio automatico innesta di nuovo automaticamente le singole marce. Sul display vengono visualizzati il programma di marcia selezionato e di nuovo la posizione del cambio **D**.

Inserimento delle marce



① Passaggio a una marcia inferiore
② Passaggio a una marcia superiore

Nell'indicazione del programma di marcia sul display viene visualizzata la lettera **M** mentre l'indicazione della posizione del cambio visualizza la marcia selezionata.

▶ **Passaggio alla marcia superiore:** tirare brevemente il comando del cambio sul lato destro del volante ②.
Quando il regime del motore è sufficiente, il cambio automatico inserisce la marcia immediatamente superiore.
Se viene raggiunto il regime motore massimo della marcia attualmente inserita e si continua ad accelerare, il cambio automatico non inserisce automaticamente la marcia superiore. Prestare la massima attenzione affinché il regime del motore non raggiunga il settore rosso del contagiri. Attenersi all'indicazione della marcia consigliata visualizzata sul display (▷ pagina 188). Quando il motore raggiunge il regime massimo, viene interrotta l'alimentazione di carburante evitando un fuorigiri del motore.

▶ **Passaggio alla marcia inferiore:** tirare brevemente il comando del cambio sul lato sinistro del volante ①.
Se durante il passaggio alla marcia inferiore il motore non supera il regime massimo, il cambio automatico inserisce la marcia immediatamente inferiore.

Oppure

▶ Tirare il comando del cambio sul lato sinistro del volante finché il cambio automatico seleziona la marcia ottimale in funzione della velocità.

ⓘ Durante il rallentamento per inerzia il cambio automatico inserisce la marcia inferiore in modo automatico.

Indicazione della marcia consigliata

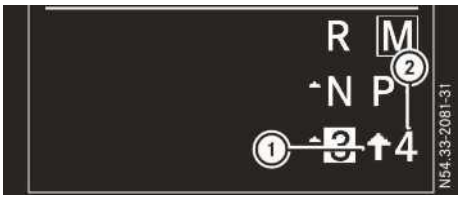

① Direzione di innesto
② Marcia consigliata

L'indicazione della marcia consigliata fornisce avvertimenti per adottare uno stile di guida improntato al risparmio di carburante.

▶ Quando sul display viene visualizzata l'indicazione della marcia consigliata, inserire la marcia consigliata ②.

Problemi con il cambio

Problema	Possibili cause/conseguenze e ▶ Consigli
Il cambio è bloccato in posizione **P**.	L'elettronica del veicolo presenta un'anomalia. ▶ Far controllare immediatamente l'elettronica del veicolo presso un'officina qualificata.
La capacità di ripresa peggiora. Il cambio non effettua più i passaggi di marcia.	Il cambio è in modalità di funzionamento di emergenza. È possibile inserire soltanto la 2ª marcia e la retromarcia **R**. ▶ Arrestare il veicolo ▶ Premere il pedale del freno. ▶ Portare la leva del cambio automatico in posizione **P**. ▶ Spegnere il motore. ▶ Attendere almeno dieci secondi prima di riavviare il motore. ▶ Premere il pedale del freno. ▶ Portare la leva del cambio automatico in posizione **D** o **R**. In posizione **D** il cambio innesta la 2ª marcia, in posizione **R** la retromarcia. ▶ Far controllare immediatamente il cambio in un'officina qualificata.

Rifornimento di carburante

Avvertenze di sicurezza importanti

⚠ AVVERTENZA

I carburanti sono facilmente infiammabili. In caso di uso improprio del carburante sussiste il pericolo di incendio ed esplosione.

Non avvicinare fiamme libere e luce non protetta, non fumare ed evitare la formazione di scintille. Prima di effettuare il rifornimento, spegnere il motore e, se presente, disattivare il riscaldamento supplementare.

⚠ AVVERTENZA

I carburanti sono tossici e nocivi per la salute. Sussiste il pericolo di lesioni!

Evitare il contatto con la pelle, gli occhi o gli indumenti e non ingerire. Non respirarne i vapori. Tenere i carburanti lontano dalla portata dei bambini.

Qualora si venga a contatto con il carburante, osservare quanto segue:

- In caso di contatto con la pelle, sciacquare immediatamente con acqua e sapone.
- In caso di contatto con gli occhi, sciacquarli subito a fondo con acqua pulita. Consultare immediatamente un medico.
- Se il carburante è stato ingerito, consultare immediatamente un medico. Non provocare il vomito!
- Togliere immediatamente gli indumenti bagnati di carburante.

⚠ AVVERTENZA

La carica elettrostatica può causare la formazione di scintille con conseguente rischio di innescare i vapori di carburante. Sussiste il pericolo di incendio e di esplosioni!

Toccare sempre la carrozzeria del veicolo appena prima di aprire il tappo del serbatoio o di afferrare la pistola dell'erogatore. In questo modo l'eventuale carica elettrostatica generatasi viene neutralizzata.

Durante il rifornimento non salire sul veicolo. In caso contrario è possibile accumulare nuovamente cariche elettrostatiche.

⚠ AVVERTENZA

Addizionando benzina al gasolio, il punto d'infiammabilità della miscela risulta inferiore a quello del solo gasolio. A motore acceso i componenti dell'impianto di scarico possono surriscaldarsi inavvertitamente. Sussiste il pericolo di incendio!

Non aggiungere mai benzina. Non aggiungere mai benzina al gasolio.

Avvertenza per la tutela ambientale

In caso di uso improprio i carburanti possono rappresentare un pericolo per le persone e per l'ambiente. I carburanti non devono giungere nella rete fognaria, nelle acque di superficie, nelle falde acquifere sotterranee o nel terreno.

! Non rifornire di benzina i veicoli con motore diesel. Anche piccole quantità di benzina causano il danneggiamento dell'impianto di alimentazione e del motore.

! Non inserire l'accensione se per il rifornimento del veicolo è stato inavvertitamente usato un carburante non ammesso. In caso contrario il carburante può raggiungere i condotti del carburante. Rivolgersi ad un'officina qualificata e far svuotare completamente il serbatoio e i condotti del carburante.

! Il riempimento eccessivo del serbatoio carburante può danneggiare l'impianto di alimentazione.

! Prestare attenzione a non versare il carburante sulle superfici verniciate. In caso contrario la vernice potrebbe subire dei danni.

! Se si effettuare il rabbocco da una tanica, utilizzare un filtro. In caso contrario le particelle contenute nella tanica possono intasare i condotti del carburante e/o il sistema di iniezione del carburante.

Ulteriori informazioni sul carburante sono riportate al paragrafo "Materiali di consumo e quantità di rifornimento" (▷ pagina 417).

Rifornimento

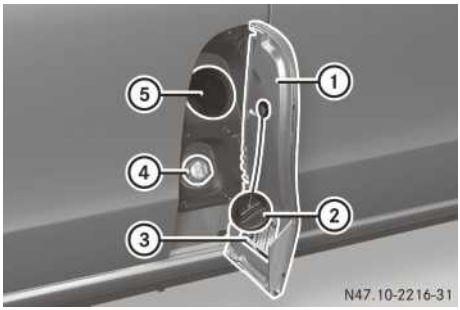

① Sportello del serbatoio
② Tappo del serbatoio
③ Tabella della pressione pneumatici (▷ pagina 395)
④ Tappo del serbatoio blu e bocchettone di riempimento dell'AdBlue®
⑤ Incavo del serbatoio del carburante

Lo sportello del serbatoio ① si trova sul lato sinistro del veicolo dietro la porta anteriore. Lo sportello del serbatoio ① può essere aperto solo se la porta anteriore è aperta.

- ▶ Estrarre la chiave dal blocchetto di accensione.
- ▶ Disattivare il riscaldamento supplementare (▷ pagina 158).
- ▶ Aprire anzitutto la porta anteriore sinistra, quindi lo sportello del serbatoio ①.
- ▶ Chiudere tutte le porte del veicolo per evitare che i vapori di carburante possano penetrare nell'abitacolo.
- ▶ Girare il tappo del serbatoio ② verso sinistra, rimuoverlo e lasciarlo sospeso alla fascetta.
- ▶ Inserire completamente il bocchettone di riempimento della pistola dell'erogatore nell'incavo del serbatoio ⑤ ed effettuare il rifornimento.
- ▶ Riempire il serbatoio del carburante solo fino allo scatto della pistola dell'erogatore. In caso contrario il carburante può fuoriuscire.
- ▶ Riapplicare il tappo del serbatoio ② sull'incavo del serbatoio ⑤ e girarlo verso destra.

  Lo scatto che viene percepito segnala che il tappo è completamente chiuso.
- ▶ Aprire anzitutto la porta anteriore sinistra, quindi lo sportello del serbatoio ①.

Problemi con il carburante e il serbatoio del carburante

Se il veicolo perde carburante, è presente un guasto nel condotto del carburante o nel serbatoio.

- ▶ Portare subito la chiave nel blocchetto di accensione in posizione **0** ed estrarla.
- ▶ Non riavviare in nessun caso il motore.
- ▶ Contattare un'officina qualificata.

Se il serbatoio del carburante si è svuotato completamente, dopo il rifornimento effettuare le seguenti operazioni:

- ▶ Prima dell'avviamento: inserire tre o quattro volte l'accensione.
- ▶ Girare la chiave nel blocchetto di accensione portandola in posizione **2** (▷ pagina 175). La spia di controllo preriscaldamento nella strumentazione si accende brevemente.
- ▶ Quando la spia di controllo preriscaldamento si spegne, girare la chiave nel blocchetto di accensione portandola in posizione **3** e rilasciarla non appena il motore è avviato.

Se il motore diesel è a temperatura di esercizio, è possibile effettuare l'avviamento senza preriscaldamento.

AdBlue®

Avvertenze generali

Per ottemperare agli obblighi previsti dalla normativa sui gas di scarico, il sistema di post-trattamento dei gas di scarico nei veicoli BlueTEC deve essere fatto funzionare con l'agente riducente di NOx AdBlue® (▷ pagina 37).

Se il livello di AdBlue® è sceso a circa 6,5 l , sul display viene visualizzato il messaggio il 1° messaggio di avvertimento Rabboccare AdBlue v. Istruzioni d'uso.

Far effettuare il rifornimento del serbatoio dell'AdBlue® del veicolo in un'officina qualificata. Il serbatoio AdBlue® può tuttavia essere rifornito anche

- utilizzando la pistola dell'erogatore di una pompa di AdBlue® (▷ pagina 193)
- utilizzando una tanica di rifornimento dell'AdBlue® (▷ pagina 193)
- utilizzando i flaconi per il rabbocco dell'AdBlue® (▷ pagina 194)

Prima di effettuare viaggi in Paesi extraeuropei, controllare la riserva di AdBlue® e richiedere consulenza presso un'officina qualificata.

Ulteriori informazioni sul sistema di post-trattamento dei gas di scarico nei veicoli BlueTEC e sull'AdBlue® sono reperibili presso qualsiasi punto di assistenza Mercedes-Benz.

Basse temperature esterne

L'AdBlue® congela a partire da una temperatura di circa -11 °C. Il veicolo è dotato di fabbrica di un impianto di preriscaldamento dell'AdBlue®. Esso permette l'utilizzo del veicolo nel periodo invernale anche nel caso in cui le temperature scendano al di sotto di -11 °C.

Se l'AdBlue® viene rabboccato a temperature inferiori a -11 °C, il livello dell'AdBlue® non può essere correttamente visualizzato sulla strumentazione. Se l'AdBlue® è congelato, procedere per almeno 20 minuti, successivamente lasciare il veicolo parcheggiato per almeno 30 secondi, affinché il livello di riempimento venga visualizzato correttamente.

Avvertenze di sicurezza importanti

! Utilizzare solo AdBlue® conforme alla norma ISO 22241.

Non aggiungere additivi all'AdBlue® e non diluire l'AdBlue® con acqua. In caso contrario il sistema di post-trattamento dei gas di scarico può presentare anomalie di funzionamento e i relativi componenti possono subire dei danni.

! Per rifornire il serbatoio AdBlue® il veicolo deve trovarsi in piano. Solo se il veicolo si trova in piano il serbatoio AdBlue® può essere rifornito come previsto. In questo modo si evita la variazione di livello del liquido.

Non è consentito il rifornimento di veicoli parcheggiati in posizione inclinata. Sussiste il pericolo di rifornimento eccessivo. In tal caso i componenti del sistema di post-trattamento dei gas di scarico potrebbero subire dei danni.

! Risciacquare immediatamente con acqua le superfici che entrano a contatto con l'AdBlue® durante il rifornimento oppure rimuovere l'AdBlue® con un panno umido e acqua fredda. Se l'AdBlue® è già cristallizzato, utilizzare una spugna e acqua fredda per la pulizia. I residui di AdBlue® cristallizzano dopo un certo intervallo di tempo imbrattando le superfici corrispondenti. Inoltre i componenti elettrici situati in prossimità possono essere intaccati dall'AdBlue®.

! L'AdBlue® non è un additivo per il carburante e non deve essere inserito nel serbatoio del carburante. Se l'AdBlue® penetra nel serbatoio del carburante il motore può subire dei danni.

Aprendo il serbatoio AdBlue® possono fuoriuscire piccole quantità di vapori di ammoniaca.

I vapori di ammoniaca hanno un odore pungente e hanno un'azione irritante, in particolare per la pelle, le mucose e gli occhi. Pertanto possono verificarsi casi di bruciore al naso, alla cavità orale e agli occhi. Sono inoltre contemplati casi di tosse e lacrimazione.

Non inalare i vapori di ammoniaca. Rifornire il serbatoio AdBlue® esclusivamente in ambienti ben aerati.

Evitare l'ingestione dell'AdBlue® e il contatto con la pelle, gli occhi o gli indumenti. Tenere l'AdBlue® fuori dalla portata dei bambini.

In caso di contatto con l'AdBlue® attenersi alle seguenti indicazioni:

- Rimuovere immediatamente l'AdBlue® sciacquando la pelle con acqua e sapone.
- Se l'AdBlue® viene a contatto con gli occhi, sciacquare subito accuratamente con acqua pulita. Consultare immediatamente un medico.
- In caso di ingestione dell'AdBlue®, sciacquare subito accuratamente la bocca. Bere acqua in abbondanza. Consultare immediatamente un medico.
- Sostituire immediatamente gli indumenti venuti a contatto con l'AdBlue®.

Se possibile, in occasione del rifornimento del serbatoio AdBlue® svuotare completamente i contenitori o le taniche. In tal modo si evita il trasporto di contenitori di rifornimento non sigillati all'interno del veicolo.

Ulteriori informazioni sull'AdBlue® sono riportate al paragrafo "Materiali di consumo e quantità di rifornimento" (▷ pagina 420).

Apertura e chiusura del tappo del serbatoio dell'AdBlue®

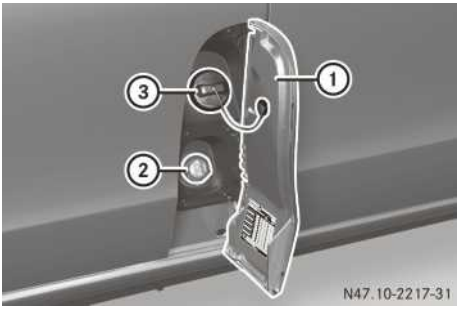

① Sportello del serbatoio
② Tappo del serbatoio dell'AdBlue® blu
③ Tappo del serbatoio del carburante

Lo sportello del serbatoio ① si trova sul lato sinistro del veicolo dietro la porta anteriore. Lo sportello del serbatoio ① può essere aperto solo se la porta anteriore è aperta.

▶ Estrarre la chiave dal blocchetto di accensione.
▶ Disattivare il riscaldamento supplementare (▷ pagina 158).
▶ Aprire anzitutto la porta anteriore sinistra, quindi lo sportello del serbatoio ①.
▶ Chiudere tutte le porte del veicolo per evitare che i vapori di ammoniaca possano penetrare nell'abitacolo.
▶ Girare verso sinistra il tappo blu del serbatoio dell'AdBlue® ② e rimuoverlo.
▶ Iniziare l'operazione di rifornimento:

utilizzando la pistola dell'erogatore (▷ pagina 193)

utilizzando la tanica di rifornimento (▷ pagina 193)

utilizzando il flacone per il rabbocco (▷ pagina 194)

- ▶ Dopo aver rifornito l'AdBlue® inserire il tappo del serbatoio dell'AdBlue® ② sul bocchettone di riempimento e girarlo verso destra.
- ▶ Girare il tappo del serbatoio dell'AdBlue® ② finché la scritta riportata su di esso risulta leggibile e in posizione orizzontale.
  Solo in questo modo il bocchettone di riempimento risulta correttamente chiuso.
- ▶ Aprire anzitutto la porta anteriore sinistra, quindi lo sportello del serbatoio ①.

Operazione di rifornimento con la pistola dell'erogatore di una pompa di AdBlue®

! Risciacquare immediatamente con acqua le superfici che entrano a contatto con l'AdBlue® durante il rifornimento oppure rimuovere l'AdBlue® con un panno umido e acqua fredda. Se l'AdBlue® è già cristallizzato, utilizzare una spugna e acqua fredda per la pulizia. I residui di AdBlue® cristallizzano dopo un certo intervallo di tempo imbrattando le superfici corrispondenti. Inoltre i componenti elettrici situati in prossimità possono essere intaccati dall'AdBlue®.

Le pompe di rifornimento dell'AdBlue® sono disponibili in numerose stazioni di servizio. Il rifornimento di AdBlue® può essere effettuato anche utilizzando le pompe di riferimento degli autocarri.

- ▶ Svitare il tappo blu del serbatoio dell'AdBlue® (▷ pagina 192).
- ▶ Spingere la pistola dell'erogatore nel bocchettone di riempimento del veicolo ed effettuare il rifornimento dell'AdBlue®. Non riempire eccessivamente il serbatoio AdBlue®.
- ▶ Se durante il rabbocco la pistola di erogazione si disattiva automaticamente, non proseguire l'operazione di rifornimento.
  Il serbatoio AdBlue® è riempito completamente.
- ▶ Serrare il tappo del serbatoio dell'AdBlue® e chiudere lo sportello del serbatoio . Accertarsi che la posizione del tappo del serbatoio dell'AdBlue® sia corretta (▷ pagina 192).
  Se successivamente viene inserita l'accensione, il messaggio `Rabboccare AdBlue v. Istruzioni d'uso` visualizzato sul display deve disattivarsi dopo circa 20 secondi. Se il messaggio continua a essere visualizzato sul display, è necessario rabboccare una quantità maggiore di AdBlue®.

Operazione di rifornimento con tanica di rifornimento dell'AdBlue®

! Risciacquare immediatamente con acqua le superfici che entrano a contatto con l'AdBlue® durante il rifornimento oppure rimuovere l'AdBlue® con un panno umido e acqua fredda. Se l'AdBlue® è già cristallizzato, utilizzare una spugna e acqua fredda per la pulizia. I residui di AdBlue® cristallizzano dopo un certo intervallo di tempo imbrattando le superfici corrispondenti. Inoltre i componenti elettrici situati in prossimità possono essere intaccati dall'AdBlue®.

Le taniche di rifornimento dell'AdBlue® sono reperibili presso molte stazioni di rifornimento oppure nei Punti di Assistenza Mercedes-Benz. Spesso le taniche di rifornimento dell'AdBlue® sono fornite di flessibile per il rabbocco. L'utilizzo di flessibili per il rabbocco privi di dispositivi di bloccaggio al serbatoio dell'AdBlue® del veicolo non esclude il rischio di un eccessivo rifornimento. In questo caso l'AdBlue® rifornito in eccesso potrebbe fuoriuscire. L'AdBlue® disponibile in commercio è contenuto in recipienti e contenitori di vario tipo.

- ▶ Svitare il coperchio di chiusura della tanica di rifornimento dell'AdBlue®.
- ▶ Svitare a fondo il flessibile per il rabbocco sull'apertura della tanica di rifornimento dell'AdBlue®.
- ▶ Svitare il tappo blu del serbatoio dell'AdBlue® (▷ pagina 192).
- ▶ Spingere il flessibile per il rabbocco nel bocchettone di riempimento del veicolo ed effettuare il rifornimento dell'AdBlue®.
  Non riempire eccessivamente il serbatoio AdBlue®. In caso di fuoriuscita di AdBlue®, non proseguire l'operazione di rifornimento.
- ▶ Serrare il tappo del serbatoio dell'AdBlue® e chiudere lo sportello del serbatoio . Accertarsi che la posizione del tappo del serbatoio dell'AdBlue® sia corretta (▷ pagina 192).
- ▶ Svitare il flessibile per il rabbocco della tanica di rifornimento dell'AdBlue®.

- Chiudere la tanica di rifornimento dell'AdBlue® utilizzando l'apposito coperchio di chiusura.
- Riporre la tanica di rifornimento dell'AdBlue® con il contenuto residuo e il flessibile per il rabbocco oppure smaltire la tanica di rifornimento dell'AdBlue® con il contenuto residuo e il flessibile per il rabbocco conformemente alle norme di tutela ambientale.
  Se successivamente viene inserita l'accensione, il messaggio `Rabboccare AdBlue v. Istruzioni d'uso` visualizzato sul display deve disattivarsi dopo circa 20 secondi. Se il messaggio continua a essere visualizzato sul display, è necessario rabboccare una quantità maggiore di AdBlue®.

Operazione di rifornimento con flacone per il rabbocco dell'AdBlue®

! Risciacquare immediatamente con acqua le superfici che entrano a contatto con l'AdBlue® durante il rifornimento oppure rimuovere l'AdBlue® con un panno umido e acqua fredda. Se l'AdBlue® è già cristallizzato, utilizzare una spugna e acqua fredda per la pulizia. I residui di AdBlue® cristallizzano dopo un certo intervallo di tempo imbrattando le superfici corrispondenti. Inoltre i componenti elettrici situati in prossimità possono essere intaccati dall'AdBlue®.

! Avvitare il contenitore dell'AdBlue® solo manualmente. In caso contrario la filettatura del contenitore dell'AdBlue® può danneggiarsi e l'AdBlue® può fuoriuscire.

I flaconi per il rabbocco dell'AdBlue® sono reperibili presso molte stazioni di rifornimento oppure nei punti di assistenza Mercedes-Benz. I flaconi per il rabbocco privi di tappo filettato non consentono di evitare il rischio di un eccessivo rifornimento. In questo caso l'AdBlue® rifornito in eccesso potrebbe fuoriuscire. La Mercedes-Benz ha realizzato degli speciali flaconi per il rabbocco dotati di tappo filettato. Questi sono reperibili presso qualsiasi punto di assistenza Mercedes-Benz.

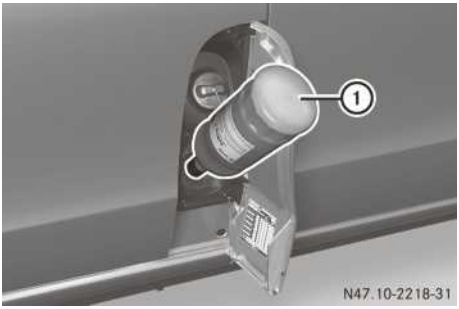

- Svitare il tappo blu del serbatoio dell'AdBlue® (▷ pagina 192).
- Svitare il tappo del flacone per il rabbocco dell'AdBlue® ①.
- Il flacone dell'AdBlue® ① deve essere inserito nel bocchettone di riempimento come riportato nella figura e avvitato manualmente verso destra.
- Spingere con forza il flacone per il rabbocco dell'AdBlue® ① verso il bocchettone di riempimento.
  Il serbatoio dell'AdBlue® viene rifornito. L'operazione può richiedere fino a un minuto.
  Rilasciando il flacone per il rabbocco dell'AdBlue® ①, il rifornimento si arresta. Il flacone per il rabbocco dell'AdBlue® con il contenuto residuo può essere rimosso.
- Rilasciare il flacone per il rabbocco dell'AdBlue® ①.
- Girare verso sinistra il flacone dell'AdBlue® ① e rimuoverlo.
- Serrare il tappo del serbatoio dell'AdBlue® e chiudere lo sportello del serbatoio . Accertarsi che la posizione del tappo del serbatoio dell'AdBlue® sia corretta (▷ pagina 192).
- Chiudere il flacone per il rabbocco dell'AdBlue® ①.
- Riporre il flacone per il rabbocco dell'AdBlue® ① con il contenuto residuo o smaltire il flacone per il rabbocco dell'AdBlue® ① con il contenuto residuo conformemente alle norme di tutela ambientale.
  Se successivamente viene inserita l'accensione, il messaggio `Rabboccare AdBlue v. Istruzioni d'uso` visualizzato sul display deve disattivarsi dopo circa 20 secondi. Se il messaggio continua a essere visualizzato sul display, è necessario rabboccare una quantità maggiore di AdBlue®.

Parcheggio

Avvertenze di sicurezza importanti

⚠ AVVERTENZA

Il contatto di materiali infiammabili quali, ad esempio, foglie, erba o rami con i componenti caldi dell'impianto di scarico o con il flusso dei gas di scarico può causare l'incendio di tali materiali. Sussiste il pericolo di incendio!

Parcheggiare il veicolo in modo che nessun materiale infiammabile venga a contatto con i componenti del veicolo che possono raggiungere temperature elevate. In particolare non parcheggiare su prati asciutti o su campi in cui è stato effettuato il raccolto.

⚠ AVVERTENZA

Se si lasciano dei bambini incustoditi nel veicolo, c'è il rischio che mettano il veicolo in movimento ad esempio

- rilasciando il freno di stazionamento
- disinserendo la posizione di parcheggio **P** del cambio automatico o portando il cambio manuale in folle
- avviando il motore.

Inoltre potrebbero azionare gli equipaggiamenti del veicolo e rimanere incastrati. Sussiste il pericolo di incidenti e di lesioni!

Quando ci si allontana dal veicolo, portare sempre con sé la chiave e bloccare il veicolo. Non lasciare mai incustoditi i bambini nel veicolo.

! Assicurare sempre correttamente il veicolo contro spostamenti accidentali. In caso contrario il veicolo o la catena cinematica del veicolo possono subire dei danni.

! Quando il veicolo è parcheggiato occorre sempre estrarre la chiave per evitare che la batteria si scarichi.

Arrestare sempre il veicolo in modo sicuro e assicurarlo contro gli spostamenti accidentali. Per effettuare il parcheggio osservare le disposizioni di legge del Paese in cui ci si trova.

Per assicurarsi che il veicolo sia correttamente bloccato contro lo spostamento accidentale

- il freno di stazionamento deve essere azionato
- sui veicoli con cambio automatico il cambio deve trovarsi in posizione **P** e la chiave deve essere estratta
- nei veicoli con cambio manuale occorre inserire la prima marcia o la retromarcia
- sulle salite o sulle discese occorre orientare le ruote anteriori in direzione del bordo del marciapiede

Freno di stazionamento

⚠ AVVERTENZA

Se è necessario frenare il veicolo mediante il freno di stazionamento, lo spazio di frenata risulta molto più lungo e le ruote possono bloccarsi. Sussiste un maggiore pericolo di sbandamento e incidenti!

Frenare il veicolo con il freno di stazionamento solo in caso di guasto del freno di servizio. Non azionare eccessivamente il freno di stazionamento. Se le ruote si bloccano, rilasciare immediatamente il freno di stazionamento finché le ruote riprendono a girare.



Se si frena il veicolo mediante il freno di stazionamento, le luci di arresto non si accendono.

Il freno di stazionamento deve essere azionato esclusivamente a veicolo fermo.

- ▶ **Azionamento del freno di stazionamento:** premere a fondo il pedale ② del freno di stazionamento.
  Con il motore in funzione, la spia di controllo rossa (P) nella strumentazione è accesa.
- ▶ **Rilascio del freno di stazionamento:**: premere il pedale del freno e tenerlo premuto.
- ▶ Tirare la maniglia di rilascio ①.
  Il freno di stazionamento viene rilasciato immediatamente. La spia di controllo rossa (P) nella strumentazione si spegne.

In circostanze eccezionali, ad esempio nel caso in cui il freno di servizio sia guasto, per effettuare la frenata di emergenza può essere utilizzato il freno di stazionamento.

- ▶ **Frenata di emergenza:** tirare la maniglia di rilascio ① e premere lentamente il pedale ② del freno di stazionamento.

Arresto del veicolo e spegnimento del motore

Avvertenze di sicurezza importanti

⚠ AVVERTENZA

Spegnendo il motore il cambio automatico inserisce la posizione **N**. Il veicolo può mettersi in movimento. Sussiste il pericolo di incidenti!

Dopo l'arresto del motore portare sempre il cambio nella posizione di parcheggio **P**. Assicurare il veicolo contro eventuali spostamenti azionando il freno di stazionamento.

! Se la temperatura del liquido di raffreddamento è eccessivamente elevata, ad esempio dopo un percorso in montagna, far girare il motore al minimo per altri 2 minuti prima di arrestare il veicolo e spegnere il motore.

La temperatura del liquido di raffreddamento può quindi normalizzarsi.

Veicoli con cambio manuale

- ▶ Arrestare il veicolo.
- ▶ Innestare la 1ª marcia o la retromarcia **R**.
- ▶ Azionare il freno di stazionamento.
- ▶ Girare la chiave nel blocchetto di accensione portandola in posizione **0** ed estrarla.
  L'immobilizzatore è attivato.
- ▶ Assicurare il veicolo contro spostamenti accidentali (▷ pagina 195).

Veicoli con cambio automatico

- ▶ Arrestare il veicolo.
- ▶ Portare il cambio in posizione **P**.
- ▶ Azionare il freno di stazionamento.
- ▶ Girare la chiave nel blocchetto di accensione portandola in posizione **0** ed estrarla.
  L'immobilizzatore è attivato.

  Se il motore viene spento con il cambio in posizione **R** o **D**, il cambio automatico passa automaticamente in posizione **N**.

  Se successivamente viene aperta una delle porte anteriori oppure se viene estratta la chiave, il cambio automatico passa automaticamente in posizione **P**.

  Se prima di spegnere il motore il cambio automatico è stato portato in posizione **N**, il cambio automatico rimane in posizione **N** anche se una porta anteriore viene aperta.
- ▶ Assicurare il veicolo contro spostamenti accidentali (▷ pagina 195).

Periodi di inutilizzo del veicolo

Se il veicolo rimane inutilizzato per più di quattro settimane, la batteria può subire dei danni perché è completamente scarica.

- ▶ Scollegare la batteria (▷ pagina 367).

Oppure

- ▶ Collegare la batteria a un dispositivo di mantenimento di carica.
  Attenersi assolutamente alle avvertenze relative alla ricarica delle batterie (▷ pagina 370).

  Informazioni sui dispositivi di mantenimento di carica sono reperibili presso qualsiasi officina qualificata.

Se il veicolo rimane inutilizzato per più di sei settimane possono verificarsi danni causati dal fermo prolungato.

- ▶ Recarsi in un'officina qualificata per una consulenza.

Consigli per la guida

Avvertenze generali

⚠ AVVERTENZA

Se l'accensione viene disinserita durante la marcia, le funzioni rilevanti per la sicurezza sono disponibili limitatamente o non sono disponibili. Questa limitazione può riguardare ad esempio il servosterzo e il servofreno. In tal caso per sterzare e frenare il veicolo occorre esercitare una maggiore forza. Sussiste il pericolo di incidenti!

Non disinserire l'accensione durante la marcia.

In fase di rilascio, cioè togliendo completamente il piede dal pedale dell'acceleratore, a regimi del motore fuori dal settore di regolazione del minimo viene interrotta l'alimentazione di carburante.

Percorsi brevi

! Se il veicolo viene impiegato prevalentemente per brevi tragitti, durante la pulizia automatica del filtro antiparticolato possono verificarsi delle anomalie. Di conseguenza, il carburante può accumularsi nell'olio motore e causare un guasto al motore.

! Durante la rigenerazione automatica dal terminale di scarico fuoriescono gas ad alta temperatura. Per evitare danni materiali, mantenere una distanza minima di 1 metro dagli altri oggetti, ad esempio dai veicoli parcheggiati.

In caso di prevalente impiego per brevi tragitti, ogni 500 km percorrere per 20 minuti un tratto in autostrada o fuoristrada. In questo modo si supporta la rigenerazione del filtro antiparticolato diesel.

Se la rigenerazione automatica del filtro antiparticolato diesel è insufficiente oppure se presenta delle anomalie, sul display della strumentazione viene visualizzato il messaggio `Filtro gas scarico: guidare alti regimi v. Istruzioni d'uso` o `Filtro gas scarico: guid. alti regimi` 📖.

Alla prima occasione avanzare con un regime motore di almeno 2000 giri/min finché messaggio sul display scompare. Il conseguente aumento della temperatura consente la rigenerazione del filtro antiparticolato diesel.

Se il messaggio visualizzato sul display dopo circa 20 minuti non scompare, rivolgersi immediatamente a un'officina qualificata.

Limitazione della velocità

⚠ AVVERTENZA

Se si superano la capacità di carico indicata o l'indice di velocità massimo consentito i pneumatici possono subire dei danni o scoppiare. Sussiste il pericolo di incidenti!

Utilizzare pertanto solo pneumatici del tipo e delle dimensioni approvati per il relativo modello di veicolo. Rispettare anche la capacità di carico dei pneumatici richiesta per il tipo di veicolo acquistato e l'indice di velocità.

Il guidatore è tenuto ad informarsi riguardo alla velocità massima per costruzione ed alla velocità massima ammessa risultante dai pneumatici (pneumatici e pressione dei pneumatici). Osservare in particolare anche le disposizioni di legge vigenti a livello nazionale in materia di omologazione dei pneumatici.

Non superare in alcun caso il limite di velocità dei pneumatici prescritto dall'indice di velocità. L'indice di velocità è riportato nelle tabelle sui pneumatici (▷ pagina 410).

La velocità massima ammessa del veicolo può essere limitata in modo permanente, ad esempio in caso di uso di pneumatici invernali.

La Mercedes-Benz consiglia di far programmare la velocità massima ammessa del veicolo presso un punto di assistenza Mercedes-Benz.

Sui veicoli con SPEEDTRONIC la velocità massima ammessa del veicolo può essere limitata in modo provvisorio e/o permanente tramite il computer di bordo (▷ pagina 208).

Nelle manovre di sorpasso tenere presente che la potenza del motore viene ridotta automaticamente non appena viene raggiunta la velocità massima ammessa programmata.

Nei tratti in discesa la limitazione della velocità impostata può essere superata. In tal caso può essere necessario regolare la velocità frenando. I messaggi sul display segnalano al guidatore il raggiungimento della limitazione della velocità.

Viaggio all'estero

Servizio assistenza

Anche all'estero è a disposizione una vasta rete di assistenza Mercedes-Benz. Tenere tuttavia presente che le strutture di assistenza o i ricambi potrebbero non essere immediatamente disponibili. Gli elenchi delle officine presenti all'estero sono reperibili presso qualsiasi punto di assistenza Mercedes-Benz.

Carburante

In alcuni Paesi sono disponibili solo carburanti ad alto tenore di zolfo.

L'utilizzo di carburante non idoneo può causare guasti al motore. Per informazioni sul carburante consultare il paragrafo "Materiali di consumo e quantità di rifornimento" (▷ pagina 417).

AdBlue®

All'estero l'AdBlue® non è reperibile ovunque con una qualità sufficiente. Pertanto in particolare prima di effettuare viaggi in Paesi extraeuropei, far controllare la riserva di AdBlue® presso un'officina qualificata.

Per informazioni sull'AdBlue® consultare il paragrafo "Materiali di consumo e quantità di rifornimento" (▷ pagina 420).

Luci anabbaglianti

Avvertenze generali

Nei Paesi in cui si circola sul lato della carreggiata opposto a quello del Paese di immatricolazione è necessario commutare i fari su luci anabbaglianti simmetriche. In questo modo i veicoli provenienti in senso contrario non vengono abbagliati. Le luci anabbaglianti simmetriche illuminano i lati della carreggiata con una portata inferiore in profondità e in altezza.

Veicoli con fari alogeni

La commutazione dei fari su luci anabbaglianti simmetriche non è necessaria. I requisiti di legge dei Paesi in cui si circola sul lato della carreggiata opposto a quello del Paese di immatricolazione vengono soddisfatti anche senza commutazione.

Veicoli con fari a LED

Nei veicoli con tasti sul volante è possibile commutare le luci anabbaglianti tramite il menu `Einstell. (Impost.)` nel computer di bordo. Nel sottomenu `Luci` mediante la funzione `Impostazione anabbaglianti per:` è possibile commutare tra `circolaz. a destra` e `circolazione a sx` (▷ pagina 265).

Nei veicoli privi di tasti sul volante far commutare le luci anabbaglianti per la circolazione a destra o a sinistra in un'officina qualificata.

▶ All'andata e al ritorno, commutare le luci anabbaglianti prima di aver oltrepassato il confine e possibilmente non troppo lontano da esso.
Se l'impostazione attuale non corrisponde a quella in uso nel Paese di destinazione del veicolo, la modalità di illuminazione per autostrada e la modalità di illuminazione dei fendinebbia ampliata non sono disponibili.

Trasporto del veicolo su rotaia

In alcuni Paesi, a causa delle diverse altezze delle gallerie e delle diverse normative di carico, il trasporto del veicolo per ferrovia può richiedere limitazioni o accorgimenti particolari.

Per ulteriori informazioni in merito rivolgersi a un punto di assistenza Mercedes-Benz.

Frenata

Avvertenze di sicurezza importanti

⚠ AVVERTENZA

Il passaggio ad una marcia inferiore su fondo stradale sdrucciolevole per aumentare la forza frenante del motore, può determinare la perdita di aderenza delle ruote motrici. Sussiste un maggiore pericolo di sbandamento e incidenti!

Su fondo stradale sdrucciolevole non scalare marcia per aumentare la forza frenante del motore.

Discese

! L'azionamento durevole del pedale del freno causa l'eccessiva e precoce usura delle pastiglie dei freni.

Ciò vale anche per l'azione frenante automatica se sono attivati il TEMPOMAT o lo SPEEDTRONIC.

Pertanto, percorrendo lunghe discese a forte pendenza selezionare per tempo un rapporto inferiore anche nei veicoli con cambio automatico. Nei veicoli con cambio automatico senza il programma di marcia **M** è necessario limitare anticipatamente il settore di innesto 2 o 1 (▷ pagina 185).

Attenersi a queste indicazioni in particolare a veicolo carico e in caso di marcia con rimorchio.

In tal modo viene sfruttato l'effetto frenante del motore e si riduce la necessità di frenare per mantenere la velocità desiderata. Il freno di servizio viene quindi sottoposto a minori sollecitazioni e si evita il surriscaldamento dei freni e una loro più rapida usura.

Sollecitazioni elevate e ridotte

⚠ **AVVERTENZA**

Se durante la marcia il piede viene appoggiato sul pedale del freno, l'impianto frenante può surriscaldarsi. In tal modo lo spazio di frenata aumenta e in alcuni casi nell'impianto frenante possono verificarsi anomalie. Sussiste il pericolo di incidenti!

Non utilizzare mai il pedale del freno come appoggio per i piedi. Durante la marcia non premere contemporaneamente il pedale del freno e il pedale dell'acceleratore.

! L'azionamento durevole del pedale del freno causa l'eccessiva e precoce usura delle pastiglie dei freni.

Dopo aver sottoposto i freni a forti sollecitazioni non arrestare il veicolo immediatamente. Proseguire brevemente la marcia. In questo modo i freni si raffreddano più rapidamente grazie al vento di marcia.

Se il sistema frenante viene sollecitato solo moderatamente, testare l'efficacia dei freni a intervalli regolari. A tal fine premere a fondo il pedale del freno a velocità elevata prestando attenzione alla circolazione stradale. In questo modo si ottiene una migliore presa dei freni.

Fondo stradale bagnato

Viaggiando a lungo sotto la pioggia battente senza azionare i freni, alla prima frenata il freno può reagire in ritardo. Tale comportamento può verificarsi anche dopo il lavaggio del veicolo o se si attraversa uno specchio d'acqua profondo.

In tal caso è necessario esercitare una maggiore pressione sul pedale del freno. Mantenere una maggiore distanza rispetto al veicolo che precede.

Dopo aver percorso tragitti su fondo stradale bagnato e dopo il lavaggio del veicolo azionare con decisione i freni prestando attenzione a non compromettere la sicurezza della circolazione stradale. I dischi freno, riscaldandosi, si asciugano più rapidamente e vengono così protetti da fenomeni corrosivi.

Effetto frenante limitato sulle strade cosparse di sale

In caso di marcia su strade cosparse di sale può formarsi uno strato di sale sui dischi e sulle pastiglie dei freni. Lo spazio di frenata può pertanto risultare più lungo.

Mantenere una distanza di sicurezza maggiore dal veicolo che precede.

Per rimuovere l'eventuale strato di sale

▶ Frenare all'inizio della marcia, di tanto in tanto nel corso della marcia e a tragitto ultimato. Accertarsi di non compromettere la sicurezza degli altri utenti della strada.

Dischi dei freni e guarnizioni dei freni nuovi

L'effetto frenante ottimale delle guarnizioni e dei dischi dei freni nuovi viene raggiunto solo dopo alcune centinaia di chilometri. Compensare il ridotto effetto frenante con una maggiore pressione del pedale del freno.

Per motivi di sicurezza, la Mercedes-Benz raccomanda di utilizzare solo i seguenti dischi dei freni e le seguenti guarnizioni dei freni approvati per i veicoli della Casa:

- dischi dei freni approvati dalla Mercedes-Benz
- dischi o guarnizioni dei freni approvati dalla Mercedes-Benz con lo stesso standard qualitativo

Dischi dei freni o guarnizioni dei freni di tipo differente possono pregiudicare la sicurezza del veicolo.

Far sostituire sempre tutti i dischi dei freni e le guarnizioni dei freni di uno stesso asse; far eseguire questa operazione solo nelle officine qualificate. In caso di sostituzione dei dischi dei freni far sostituire sempre anche le guarnizioni dei freni.

Freno di stazionamento

⚠ AVVERTENZA

Se è necessario frenare il veicolo mediante il freno di stazionamento, lo spazio di frenata risulta molto più lungo e le ruote possono bloccarsi. Sussiste un maggiore pericolo di sbandamento e incidenti!

Frenare il veicolo con il freno di stazionamento solo in caso di guasto del freno di servizio. Non azionare eccessivamente il freno di stazionamento. Se le ruote si bloccano, rilasciare immediatamente il freno di stazionamento finché le ruote riprendono a girare.

Percorrendo strade bagnate o superfici coperte da sporco, il sale antighiaccio e/o lo sporco possono penetrare nel freno di stazionamento. Ciò può causare fenomeni di corrosione e una riduzione della forza frenante.

Per evitare queste conseguenze, ogni tanto marciare con il freno di stazionamento leggermente azionato. A tal fine percorrere una distanza di circa 100 m ad una velocità massima di 20 km/h.

Se si frena il veicolo mediante il freno di stazionamento, le luci di arresto non si accendono.

Guida su fondo stradale bagnato

Aquaplaning

⚠ AVVERTENZA

A seconda dello strato d'acqua sul fondo stradale è possibile che, malgrado la sufficiente profondità del battistrada e la bassa velocità, si verifichi l'aquaplaning. In questo caso sussiste il pericolo di incidenti.

Evitare pertanto i solchi del fondo stradale e frenare con prudenza.

In caso di intense precipitazioni o di condizioni in cui possa verificarsi l'aquaplaning raccomandiamo pertanto di proseguire la marcia attenendosi alle seguenti indicazioni:

- Ridurre la velocità.
- Evitare i solchi del fondo stradale.
- Frenare con cautela.

Attraversamento di tratti stradali allagati

! Si consideri che i veicoli che precedono il veicolo e quelli che viaggiano in direzione opposta producono onde. Ciò può determinare il superamento dell'altezza massima consentita dell'acqua.

Attenersi assolutamente a queste avvertenze. In caso contrario il motore, l'impianto elettrico e il cambio possono subire dei danni.

Se è necessario attraversare tratti del piano stradale sui quali si è raccolta molta acqua, osservare quanto segue:

- il livello dell'acqua in condizioni di quiete può giungere al massimo al bordo inferiore del paraurti anteriore
- procedere a passo d'uomo; non guidare a velocità superiori.

Guida nel periodo invernale

⚠ AVVERTENZA

Il passaggio ad una marcia inferiore su fondo stradale sdrucciolevole per aumentare la forza frenante del motore, può determinare la perdita di aderenza delle ruote motrici. Sus-

siste un maggiore pericolo di sbandamento e incidenti!

Su fondo stradale sdrucciolevole non scalare marcia per aumentare la forza frenante del motore.

⚠ PERICOLO

Se il terminale di scarico è bloccato o non è possibile un'adeguata aerazione, i gas di scarico tossici, in particolare monossido di carbonio, possono penetrare nel veicolo. Questo caso può verificarsi, ad esempio, quando il veicolo rimane bloccato nella neve. In questo caso sussiste il pericolo di morte.

Se risulta necessario mantenere in funzione il motore o il riscaldamento supplementare, tenere il terminale di scarico e l'area adiacente il veicolo sgombri dalla neve. Abbassare leggermente il cristallo sul lato del veicolo opposto a quello del vento al fine di assicurare un'adeguata alimentazione di aria esterna.

! L'accumulo di neve e di ghiaccio, in particolare se particolarmente consolidato, in corrispondenza delle prese d'aria, dei componenti in movimento, degli assi e dei passaruota può

- impedire l'aspirazione dell'aria
- danneggiare componenti del veicolo
- causare anomalie di funzionamento dovute alla limitazione delle consuete caratteristiche di manovrabilità del veicolo (ad esempio causate dalla riduzione della capacità sterzante).

Prima di utilizzare il veicolo in condizioni di marcia invernali, effettuarne regolarmente il controllo e rimuovere le tracce di neve e di ghiaccio.

In caso di danni rivolgersi a un'officina qualificata.

! I veicoli dotati di cambio automatico possono essere in movimento in posizione di folle "N" solo per breve tempo. Non percorrere lunghi tragitti con il cambio in posizione di folle, ad esempio in caso di traino, poiché ciò comporta il danneggiamento del cambio.

All'inizio della stagione invernale far predisporre il proprio veicolo per l'uso invernale in un'officina qualificata.

Su fondo stradale ghiacciato guidare con particolare prudenza. Evitare di accelerare, sterzare o frenare bruscamente. Non utilizzare il TEMPOMAT.

Se il veicolo rischia di sbandare o se, procedendo a bassa velocità, risulta difficile arrestarlo:

- ▶ **Veicoli con cambio manuale:** portare il cambio in posizione di folle.
- ▶ **Veicoli con cambio automatico:** portare il cambio in posizione N.
- ▶ Mantenere il controllo del veicolo intervenendo sul volante per correggerne la traiettoria.

L'indicatore della temperatura esterna non è progettato per essere utilizzato come sistema di avvertimento della presenza di ghiaccio, pertanto non è adatto per tale scopo. Una variazione della temperatura esterna viene visualizzata in ritardo.

L'indicazione di temperature immediatamente al di sopra del punto di congelamento non costituisce alcuna garanzia che il fondo stradale sia privo di ghiaccio. La strada può infatti essere ghiacciata, in particolare nelle zone boscose o sui ponti. Se il guidatore non adegua il proprio stile di guida a tali condizioni potrebbe causare lo sbandamento del veicolo. Si raccomanda pertanto di adeguare sempre il proprio stile di guida e la velocità alle condizioni atmosferiche.

Non appena la temperatura si avvicina al punto di congelamento occorre prestare particolare attenzione alle condizioni stradali.

Ulteriori informazioni sono riportate nei seguenti paragrafi:

- "Pneumatici M+S" (▷ pagina 393)
- "Catene da neve" (▷ pagina 394)
- "Guida con pneumatici estivi" (▷ pagina 393)

Attenersi anche alle avvertenze riportate al paragrafo "Uso del veicolo nel periodo invernale" (▷ pagina 392).

Marcia fuoristrada

Avvertenze di sicurezza importanti

⚠ AVVERTENZA

Se si affronta un pendio diagonalmente o si effettua un'inversione su un pendio il veicolo

▷▷

si inclina rischiando di scivolare lateralmente e ribaltarsi. Sussiste il pericolo di incidenti!

Percorrere i pendii in salita e in discesa seguendo sempre la linea di massima pendenza e non effettuare cambi di direzione.

⚠ AVVERTENZA

Durante la marcia fuoristrada gli occupanti subiscono gli effetti delle forze di accelerazione agenti in ogni direzione e provocate dalle irregolarità del terreno. Si potrebbe ad esempio essere sbalzati dal sedile. Sussiste il pericolo di lesioni!

Allacciare sempre la cintura di sicurezza anche nei percorsi fuoristrada.

⚠ AVVERTENZA

Il passaggio sopra ostacoli o solchi può provocare contraccolpi del volante che possono causare lesioni alle mani.

Il volante deve essere pertanto sempre saldamente afferrato con entrambe le mani. Quando si superano degli ostacoli considerare che lo sforzo al volante sarà in alcuni momenti più elevato.

⚠ AVVERTENZA

Il contatto di materiali infiammabili quali, ad esempio, foglie, erba o rami con i componenti caldi dell'impianto di scarico può causare l'incendio di tali materiali. Sussiste il pericolo di incendio!

Controllare regolarmente il sottoscocca del veicolo durante la marcia su percorsi accidentati o fuoristrada. Rimuovere in particolare parti di piante rimaste incastrate o altri materiali infiammabili. In caso di danni contattare un'officina qualificata.

! In caso di marcia su terreni accidentati o fuoristrada controllare regolarmente il sottoscocca, i cerchi e i pneumatici. Eliminare in particolare eventuali corpi estranei rimasti incastrati, ad esempio pietrisco e rami.

Tali corpi estranei possono

- danneggiare il telaio, il serbatoio del carburante o l'impianto frenante
- causare squilibri e quindi vibrazioni
- essere proiettati durante il proseguimento della marcia.

In caso di danni rivolgersi ad un'officina qualificata.

Nella marcia fuoristrada o in cantiere è possibile che, ad esempio, sabbia, fango e acqua penetrino nei freni mescolandosi anche con l'olio. Ciò può ridurre l'azione frenante o provocare l'avaria totale dei freni, anche per effetto della maggiore usura. Le caratteristiche di frenata si modificano a seconda del materiale penetrato nell'impianto. Dopo la marcia fuoristrada pulire i freni. Se successivamente vengono riscontrati una riduzione dell'azione frenante o rumori di sfregamento, far controllare tempestivamente l'impianto frenante in un'officina qualificata. Adeguare il proprio stile di guida alle diverse caratteristiche di frenata.

La marcia fuoristrada o in cantieri aumenta la probabilità di danneggiamento del veicolo con il conseguente rischio di guasto di gruppi o sistemi. Adattare il proprio stile di guida alle condizioni di marcia fuoristrada. Guidare con prudenza. Far eliminare immediatamente le anomalie del veicolo in un'officina qualificata.

Se il veicolo viene caricato per la marcia fuoristrada o in cantiere, mantenere il più basso possibile il baricentro del veicolo.

Regole per la marcia fuoristrada

! Tenere sempre conto dell'altezza libera dal suolo del veicolo ed evitare ostacoli, ad esempio i solchi profondi del fondo stradale.

Gli ostacoli possono causare ad esempio il danneggiamento

- del telaio
- della catena cinematica
- dei serbatoi di carburante e di alimentazione

Pertanto, quando si percorrono tratti fuoristrada occorre guidare sempre lentamente. Se si devono superare degli ostacoli, per eseguire le manovre richiedere l'assistenza del passeggero.

La Mercedes-Benz raccomanda di trasportare nel veicolo anche una pala e una fune da montagna con moschettone a maniglia.

- Verificare che tutti i bagagli e il carico siano sistemati in modo sicuro e siano fissati adeguatamente (▷ pagina 343).
- Prima di iniziare una marcia su percorsi fuoristrada arrestare il veicolo e innestare una marcia bassa.
- A seconda delle condizioni del fondo stradale, per effettuare la partenza disattivare temporaneamente l'ESP® (▷ pagina 81).
- Su percorsi fuoristrada viaggiare sempre con il motore acceso e la marcia innestata.
- Procedere lentamente e uniformemente. In molti casi è necessario avanzare a passo d'uomo.
- Evitare lo slittamento delle ruote motrici.
- Prestare sempre attenzione che le ruote siano a contatto con il terreno.
- Percorrere sempre con la massima attenzione tratti fuoristrada sconosciuti e in condizioni di scarsa visibilità. Per maggiore sicurezza, scendere dal veicolo e accertarsi visivamente delle difficoltà presenti nei singoli passaggi.
- Prima di attraversare un guado verificare la profondità dell'acqua.
- Prestare attenzione a ostacoli come ad esempio massi, buche, ceppi e solchi.
- Evitare i bordi dove il terreno può cedere sotto il peso del veicolo.

Controlli da eseguire dopo una marcia fuoristrada

Se dopo la marcia fuoristrada vengono riscontrati dei danni al veicolo, far controllare subito il veicolo in un'officina qualificata.

Durante la marcia fuoristrada il veicolo viene sollecitato maggiormente rispetto alla normale guida su strada. Pertanto, dopo una marcia fuoristrada controllare il veicolo. Questo consentirà di rilevare per tempo eventuali danni e di ridurre il rischio di incidenti per gli occupanti del veicolo e per gli altri utenti della strada. Prima di viaggiare su strade pubbliche, lavare a fondo il veicolo.

Dopo aver percorso un tratto fuoristrada o in cantiere e prima di accedere a strade pubbliche attenersi ai seguenti punti:

- ▶ Attivare l'ESP® (▷ pagina 81).
- ▶ Pulire i fari e i fanali di posizione posteriori, quindi esaminarli per individuare eventuali danni.
- ▶ Pulire la targa anteriore e la targa posteriore.
- ▶ Pulire cristalli, finestrini e retrovisori esterni.
- ▶ Pulire gradini e punti di accesso e maniglie di sostegno.
  In tal modo si aumenta la sicurezza di accesso al veicolo.
- ▶ Pulire con un getto d'acqua i cerchi/pneumatici, le sedi di montaggio delle ruote e il sottoscocca.
  In tal modo si aumenta l'aderenza al suolo, in particolare su fondo stradale bagnato.
- ▶ Controllare la presenza di corpi estranei incastrati nei cerchi/pneumatici e nelle sedi di montaggio delle ruote ed eventualmente rimuoverli.
  I corpi estranei incastrati possono danneggiare i cerchi/pneumatici o essere proiettati durante la marcia.
- ▶ Verificare la presenza di rami o altre parti di piante incastrati nel sottoscocca ed eventualmente rimuoverli.
  I rami o altre parti di piante incastrati aumentano il pericolo di incendio e possono danneggiare i condotti del carburante, i flessibili dei freni, nonché i soffietti degli snodi e gli alberi di trasmissione.
- ▶ Pulire i dischi dei freni, le guarnizioni dei freni e le articolazioni degli assi in particolare dopo aver guidato il veicolo sulla sabbia, nel fango, nella ghiaia, nell'acqua o in situazioni simili che comportano un notevole grado di imbrattamento.
- ▶ Controllare che pneumatici, cerchi, carrozzeria, freno, sterzo, telaio, impianto di scarico e tutto il pianale non siano danneggiati.
- ▶ Controllare la sicurezza di esercizio del freno di servizio, ad esempio effettuando una prova dei freni.
- ▶ Se si riscontrano forti vibrazioni dopo una marcia fuoristrada, verificare nuovamente l'eventuale presenza di corpi estranei nelle ruote e nella catena cinematica. Rimuovere i corpi estranei in quanto possono causare squilibri e quindi vibrazioni.

Marcia in zone montuose

Veicoli con motore diesel: la sicurezza di funzionamento del motore diesel è garantita fino a un'altitudine di 2.500 m sul livello del mare. Tale altitudine può essere superata brevemente, ad esempio sui passi di montagna. Non viaggiare per periodi prolungati ad altitudini superiori a 2.500 m. In caso contrario si possono causare danni al motore diesel.

In montagna bisogna considerare che ad altitudini crescenti la potenza del motore diminuisce e di conseguenza diminuisce la pendenza superabile. Attenersi a queste indicazioni in particolare in caso di marcia con rimorchio in zone montuose.

I carichi rimorchiabili massimi si applicano in caso di marcia ad altitudini fino a 1.000 m sul livello del mare con pendenza non superiore al 12 %.

Veicoli con potenza del motore inferiore a 100 kW: in caso di traino di un rimorchio oltre i 1.000 m ridurre il peso complessivo del veicolo con rimorchio. A titolo indicativo, la riduzione deve attestarsi al 5 % del peso complessivo ammesso del veicolo con rimorchio ogni 500 m di variazione altimetrica al di sopra dell'altitudine di 1.000 m. In caso contrario la frizione può essere sottoposta a eccessiva sollecitazione. L'eccessiva sollecitazione determina un'usura maggiore e precoce della frizione e può causare dei danni.

In caso di marcia ad altitudine superiore a 1.000 m caratterizzata da salite moderate con pendenza inferiore all'8 % non è necessario ridurre il peso complessivo del veicolo con rimorchio.

I dati relativi ai carichi rimorchiabili massimi sono riportati nei documenti del veicolo e sulla targhetta di identificazione del veicolo (▷ pagina 416) o al paragrafo "Carichi rimorchiabili" (▷ pagina 429).

In caso di marcia a un'altitudine superiore a 2.500 m sul livello del mare, la funzione ECO start/stop non è più disponibile.

Avvertenze relative all'utilizzo dei freni in discesa sono riportate al paragrafo "Freni" (▷ pagina 199).

Sistemi di guida assistita

TEMPOMAT

Avvertenze generali

Il TEMPOMAT mantiene automaticamente una determinata velocità impostata. Il sistema ne impedisce il superamento frenando il veicolo.

Il TEMPOMAT deve essere impiegato solo quando è possibile viaggiare ad una velocità costante per un lungo periodo. È possibile impostare qualsiasi velocità a partire da 30 km/h a intervalli di 1 km/h e 10 km/h.

Se l'unità di misura del tachimetro digitale è stata impostata su `miglia`, è possibile impostare qualsiasi velocità a partire da 20 mph a intervalli di 1 mph e 5 mph.

Modifica dell'unità di visualizzazione per il tachimetro digitale e per la percorrenza

- nei veicoli senza tasti sul volante (▷ pagina 251)
- nei veicoli con tasti sul volante (▷ pagina 263)

In caso di marcia fuoristrada o in cantiere non attivare il TEMPOMAT.

Nei tratti in salita il TEMPOMAT può non mantenere la velocità impostata. Se una volta superato il tratto in salita la velocità non scende al di sotto di 30 km/h, il sistema interviene impostando nuovamente la velocità memorizzata. In discesa il TEMPOMAT mantiene la velocità impostata frenando automaticamente. Attenersi ai consigli supplementari per la guida (▷ pagina 198).

Indicazione di inserimento della marcia per veicoli con cambio manuale:

- Viaggiare sempre a regimi motore sufficienti ma non troppo elevati.
- Cambiare marcia per tempo, in particolare in prossimità di tratti a forte pendenza.
- Evitare di scalare più di una marcia per volta.
- Se il pedale della frizione viene premuto per più di sei secondi, il TEMPOMAT viene disattivato.
- Se il cambio viene portato in posizione di folle e il pedale della frizione viene rilasciato il regime del motore può aumentare notevolmente. Disattivare il TEMPOMAT preventivamente.

Avvertenze di sicurezza importanti

Attenersi alle avvertenze relative all'utilizzo dei freni (▷ pagina 198).

Il TEMPOMAT non è in grado di ridurre il pericolo di incidenti dovuti a uno stile di guida non adeguato o distratto né può superare i limiti imposti dalle forze fisiche. Il TEMPOMAT non è in grado di tener conto delle condizioni stradali e atmosferiche o della situazione del traffico. Il TEMPOMAT è soltanto un dispositivo ausiliario. La responsabilità per la distanza di sicurezza, la velocità, la tempestività della frenata e il mantenimento della corsia di marcia è sempre del guidatore.

Se le dimensioni dei cerchi del veicolo variano, verificare l'abbinamento al relativo gruppo di dimensioni (▷ pagina 390). Se l'abbinamento viene modificato senza variare la codifica delle centraline del veicolo, il TEMPOMAT può funzionare in modo anomalo.

Non utilizzare il TEMPOMAT

- se le condizioni del traffico stradale non consentono di viaggiare ad una velocità costante, ad esempio in presenza di traffico intenso o percorrendo strade con molte curve
- su fondo stradale sdrucciolevole. Le ruote motrici possono perdere aderenza in fase di frenata o accelerazione, provocando lo sbandamento del veicolo
- in condizioni di scarsa visibilità, ad esempio in presenza di nebbia, forte pioggia o neve.

In caso di cambio del guidatore, richiamare l'attenzione di chi subentra alla guida sulla velocità memorizzata.

Leva del TEMPOMAT e visualizzazione

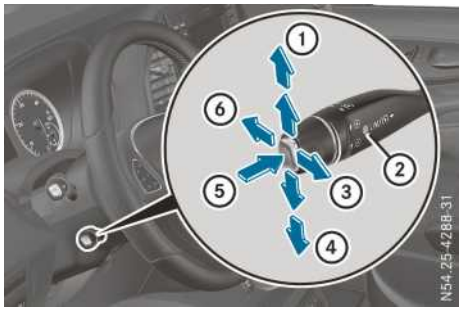

① Attivazione e memorizzazione della velocità attuale o di una velocità superiore
② Spia di controllo LIM
③ Attivazione dell'ultima velocità memorizzata
④ Attivazione e memorizzazione della velocità attuale o di una velocità inferiore
⑤ Passaggio da TEMPOMAT a SPEEDTRONIC variabile e viceversa
⑥ Disattivazione del TEMPOMAT

La leva del TEMPOMAT è quella situata più in basso sul lato sinistro del piantone dello sterzo.

Con la leva del TEMPOMAT vengono azionati il TEMPOMAT e lo SPEEDTRONIC variabile.

▶ **Preselezione del TEMPOMAT:** controllare che la spia di controllo LIM ② sia spenta.

Se la spia è spenta il TEMPOMAT è già selezionato.

Se la spia è accesa, premere la leva del TEMPOMAT nella direzione indicata dalla freccia ⑤.

La spia di controllo LIM ② indica la funzione selezionata:

- **Spia di controllo LIM spenta:** il TEMPOMAT è selezionato.
- **Spia di controllo LIM accesa:** lo SPEEDTRONIC variabile è selezionato.

Attivando il TEMPOMAT, nella casella di testo del display vengono visualizzati brevemente il messaggio TEMPOMAT e la velocità memorizzata.

Inoltre il simbolo [ ] e la velocità memorizzata vengono visualizzati

- nei veicoli senza tasti sul volante in corrispondenza della parte superiore del display (▷ pagina 245)
- nei veicoli con tasti sul volante in corrispondenza del settore del display indicante lo stato (▷ pagina 253)

Condizioni per l'attivazione

Per poter attivare il TEMPOMAT occorre soddisfare tutte le seguenti condizioni per l'attivazione:

- la funzione TEMPOMAT deve essere selezionata (▷ pagina 205)
- il freno di stazionamento deve essere rilasciato. La spia di controllo [ ] nella strumentazione è spenta
- l'ESP® deve essere attivato ma non può intervenire o effettuare regolazioni

- si procede ad una velocità superiore a 30 km/h
- non viene premuto il pedale del freno o il pedale della frizione

Memorizzazione e mantenimento della velocità attuale

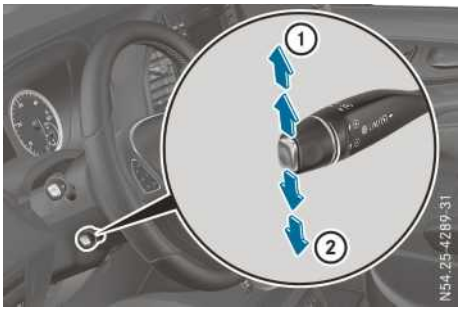

▶ Portare il veicolo alla velocità desiderata, comunque non inferiore a 30 km/h.

▶ Spostare leggermente la leva del TEMPOMAT verso l'alto ① o verso il basso ②.

▶ Rilasciare il pedale dell'acceleratore.
Il TEMPOMAT è attivato. La velocità attuale è memorizzata e viene visualizzata brevemente nel campo di testo del display.

Inoltre il simbolo [TEMPOMAT] e la velocità memorizzata vengono visualizzati

- nei veicoli senza tasti sul volante in corrispondenza della parte superiore del display (▷ pagina 245)
- nei veicoli con tasti sul volante in corrispondenza del settore del display indicante lo stato (▷ pagina 253)

Richiamo della velocità memorizzata

⚠ AVVERTENZA

Se viene richiamata la velocità memorizzata e questa differisce dalla velocità attuale, il veicolo accelera o frena. Se non si conosce la velocità memorizzata, il veicolo può accelerare o frenare inaspettatamente. Sussiste il pericolo di incidenti!

Prima di richiamare la velocità memorizzata tenere presente la situazione del traffico. Se non si conosce la velocità memorizzata, memorizzare nuovamente la velocità desiderata.

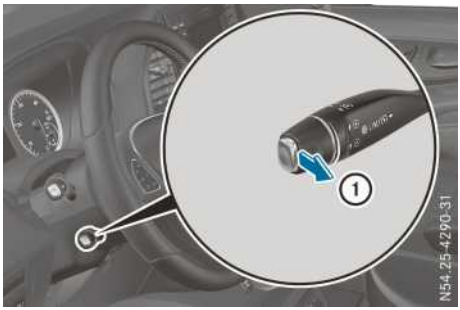

▶ Tirare brevemente verso di sé la leva del TEMPOMAT ①.

▶ Rilasciare il pedale dell'acceleratore.
Il TEMPOMAT è attivato ed effettua la regolazione in base all'ultima velocità memorizzata.

Nella casella di testo del display viene visualizzata brevemente la velocità memorizzata.

Inoltre il simbolo [TEMPOMAT] e la velocità memorizzata vengono visualizzati

- nei veicoli senza tasti sul volante in corrispondenza della parte superiore del display (▷ pagina 245)
- nei veicoli con tasti sul volante in corrispondenza del settore del display indicante lo stato (▷ pagina 253)

ⓘ Quando si tira verso di sé la leva del TEMPOMAT per la prima volta dopo l'avviamento del motore, il TEMPOMAT imposta la velocità attuale.

Impostazione della velocità

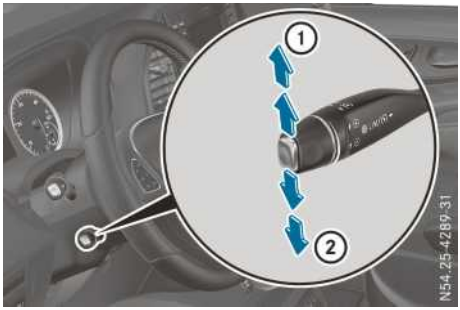

Possono essere necessari alcuni istanti per accelerare o frenare il veicolo fino alla velocità

impostata. Tenere conto di questo ritardo durante l'impostazione della velocità.

▶ Spingere verso l'alto ① la leva del TEMPOMAT per incrementare la velocità oppure verso il basso ② per ridurla.
Il veicolo accelera o decelera. La velocità viene visualizzata sul display.

▶ Una volta raggiunta la velocità desiderata, rilasciare la leva del TEMPOMAT.
La velocità visualizzata è memorizzata.

Oppure

▶ Spostare leggermente la leva del TEMPOMAT verso l'alto ① oppure verso il basso ② fino al primo punto di resistenza.
L'ultima velocità memorizzata viene incrementata/ridotta a intervalli di 1 km/h.

Oppure

▶ Spostare leggermente la leva del TEMPOMAT verso l'alto ① o verso il basso ② oltre il punto di resistenza.
L'ultima velocità memorizzata viene incrementata/ridotta a intervalli di 10 km/h.

ⓘ Il TEMPOMAT non si disattiva quando si accelera. Se il guidatore accelera momentaneamente, ad esempio per effettuare un sorpasso, ultimata l'operazione il TEMPOMAT ripristina l'ultima velocità memorizzata.

Disattivazione del TEMPOMAT

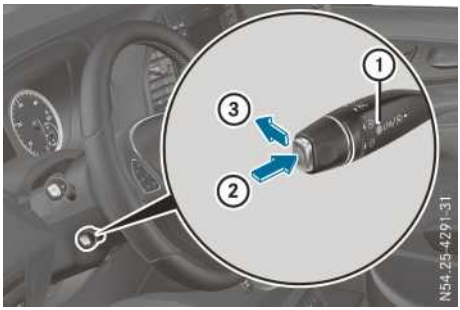

Il TEMPOMAT può essere disattivato in più modi:

▶ Spingere leggermente in avanti per breve tempo la leva del TEMPOMAT ③.

Oppure

▶ Frenare.

Oppure

▶ Premere brevemente la leva del TEMPOMAT nella direzione indicata dalla freccia ②.
Lo SPEEDTRONIC variabile risulta selezionato. La spia di controllo LIM ① sulla leva del TEMPOMAT si accende.

Il simbolo [] e l'indicazione della velocità memorizzata precedentemente visualizzati nella parte superiore o nel settore indicante lo stato del display scompaiono.

L'ultima velocità impostata rimane memorizzata. L'ultima velocità memorizzata viene cancellata quando si spegne il motore.

Il TEMPOMAT si disattiva automaticamente se

- si effettua una frenata
- viene azionato il freno di stazionamento e la spia di controllo [] nella strumentazione è accesa
- si procede a una velocità inferiore a 30 km/h
- la frizione viene premuta per più di sei secondi durante la marcia
- il cambio viene portato in posizione di folle durante la marcia e la frizione viene rilasciata
- sui veicoli con cambio manuale viene inserita una marcia troppo alta con conseguente eccessiva riduzione del regime del motore
- durante la marcia il cambio automatico viene portato nella posizione di folle [N]
- l'ESP® effettua una regolazione o viene disattivato
- l'ESP® o l'ABS presentano delle anomalie.

Se il TEMPOMAT si disattiva automaticamente, si attiva un segnale acustico e nel campo di testo del display viene visualizzato brevemente il messaggio TEMPOMAT off.

Il simbolo [] e l'indicazione della velocità memorizzata precedentemente visualizzati nella parte superiore o nel settore indicante lo stato del display scompaiono.

Problemi con il TEMPOMAT

Con il TEMPOMAT attivato non è possibile regolare la velocità.

Il display visualizza un messaggio con elevata priorità e non è pertanto in grado di visualizzare la variazione della velocità.

▶ Eseguire le operazioni richieste dal messaggio visualizzato sul display.

SPEEDTRONIC

Avvertenze generali

Lo SPEEDTRONIC agevola il mantenimento di una velocità predefinita.

È possibile limitare la velocità in modo variabile o in modo permanente:

- **variabile** per i limiti di velocità ammessi, ad esempio nei centri abitati
- **permanente** per i limiti di velocità di lunga durata ammessi, ad esempio se sul veicolo vengono montati dei pneumatici invernali (▷ pagina 211)

Già con il veicolo fermo a motore acceso, con la leva del TEMPOMAT è possibile impostare la limitazione su qualsiasi velocità a partire da 30 km/h. La limitazione della velocità può essere impostata a intervalli di 1 km/h e 10 km/h.

Se l'unità di misura del tachimetro digitale è stata impostata su `miglia` , è possibile limitare qualsiasi velocità a partire da 20 mph. Gli intervalli per la regolazione della limitazione della velocità sono di 1 mph e 5 mph.

Modifica dell'unità di visualizzazione per il tachimetro digitale e per la percorrenza

- nei veicoli senza tasti sul volante (▷ pagina 251)
- nei veicoli con tasti sul volante (▷ pagina 263)

ⓘ La velocità indicata dal tachimetro può differire lievemente dalla limitazione di velocità memorizzata.

Il limite di velocità memorizzato dello SPEEDTRONIC variabile può essere superato solo quando

- lo SPEEDTRONIC variabile viene disattivato con la leva del TEMPOMAT (▷ pagina 210)
- il pedale dell'acceleratore viene premuto a fondo oltre il punto di resistenza (kick-down in caso di cambio automatico). Lo SPEEDTRONIC variabile commuta quindi in modalità passiva (▷ pagina 210).

ⓘ Lo SPEEDTRONIC variabile non può essere disattivato frenando.

Avvertenze di sicurezza importanti

Lo SPEEDTRONIC frena automaticamente impedendo al guidatore di superare una determinata velocità impostata. Attenersi alle avvertenze addizionali sulla frenata (▷ pagina 198).

Lo SPEEDTRONIC non è in grado di ridurre i pericoli di incidenti dovuti a uno stile di guida non adeguato o distratto né può superare i limiti imposti dalle forze fisiche. Lo SPEEDTRONIC non è in grado di tener conto delle condizioni stradali e atmosferiche o della situazione del traffico. Lo SPEEDTRONIC è solo un dispositivo di comando ausiliario. La responsabilità per la distanza di sicurezza, la velocità, la tempestività della frenata e il mantenimento della corsia di marcia è sempre del guidatore.

Se le dimensioni dei cerchi del veicolo variano, verificare l'abbinamento al relativo gruppo di dimensioni (▷ pagina 390). Se l'abbinamento viene modificato senza variare la codifica delle centraline di comando del veicolo, lo SPEEDTRONIC può funzionare in modo anomalo.

In caso di cambio del guidatore, richiamare l'attenzione di chi subentra alla guida sulla velocità memorizzata.

SPEEDTRONIC variabile

Leva del TEMPOMAT e visualizzazione

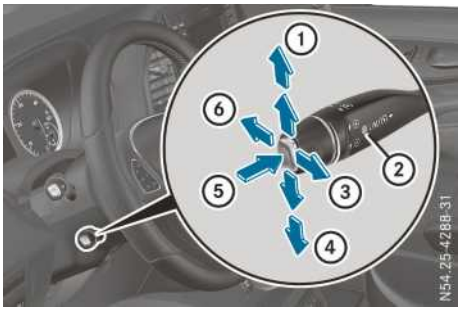

① Attivazione e memorizzazione della velocità attuale o di una velocità superiore
② Spia di controllo LIM
③ Attivazione dell'ultima velocità memorizzata
④ Attivazione e memorizzazione della velocità attuale o di una velocità inferiore
⑤ Passaggio da TEMPOMAT a SPEEDTRONIC variabile e viceversa
⑥ Disattivazione dello SPEEDTRONIC variabile

La leva del TEMPOMAT è quella situata più in basso sul lato sinistro del piantone dello sterzo.

Con la leva del TEMPOMAT vengono azionati il TEMPOMAT o lo SPEEDTRONIC variabile.

▶ **Preselezione dello SPEEDTRONIC variabile:** verificare se la spia di controllo LIM ② è accesa.

In caso affermativo lo SPEEDTRONIC variabile è già selezionato.

Se la spia è accesa, premere la leva del TEMPOMAT nella direzione indicata dalla freccia ⑤.

La spia di controllo LIM ② indica la funzione selezionata:

- **Spia di controllo LIM spenta:** il TEMPOMAT è selezionato.
- **Spia di controllo LIM accesa:** lo SPEEDTRONIC variabile è selezionato.

A motore acceso, con la leva del TEMPOMAT è possibile impostare la limitazione su qualsiasi velocità a partire da 30 km/h.

Attivando lo SPEEDTRONIC variabile, sul display vengono visualizzati brevemente il messaggio SPEEDTRONIC Limit e la velocità memorizzata.

Inoltre il simbolo LIM e la velocità memorizzata vengono visualizzati

- nei veicoli senza tasti sul volante in corrispondenza della parte superiore del display (▷ pagina 245)
- nei veicoli con tasti sul volante in corrispondenza del settore del display indicante lo stato (▷ pagina 253)

Memorizzazione della velocità attuale

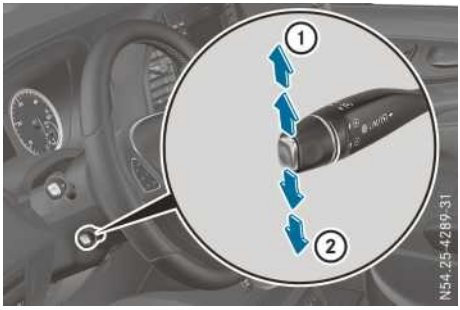

▶ Spostare leggermente la leva del TEMPOMAT verso l'alto ① o verso il basso ②.
Lo SPEEDTRONIC variabile è attivato. La velocità attuale è memorizzata e viene visualizzata brevemente nel campo di testo del display come limitazione di velocità.

Inoltre il simbolo LIM e la velocità memorizzata vengono visualizzati

- nei veicoli senza tasti sul volante in corrispondenza della parte superiore del display (▷ pagina 245)
- nei veicoli con tasti sul volante in corrispondenza del settore del display indicante lo stato (▷ pagina 253)

Mediante la leva del TEMPOMAT è possibile limitare la velocità impostandola su qualsiasi valore a partire da 30 km/h.

Richiamo della velocità memorizzata

⚠ AVVERTENZA

Se richiamando la velocità memorizzata questa risulta inferiore alla velocità attuale, il veicolo viene frenato. Se non si conosce la velocità memorizzata, il veicolo può frenare inaspettatamente. Sussiste il pericolo di incidenti!

Prima di richiamare la velocità memorizzata tenere presente la situazione del traffico. Se non si conosce la velocità memorizzata, memorizzare nuovamente la velocità desiderata.

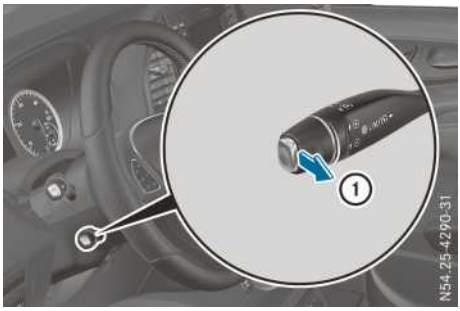

▶ Tirare brevemente verso di sé la leva del TEMPOMAT ①.
Lo SPEEDTRONIC variabile è attivato. La limitazione della velocità viene brevemente visualizzata nel campo di testo del display.

Inoltre il simbolo LIM e la velocità memorizzata vengono visualizzati

- nei veicoli senza tasti sul volante in corrispondenza della parte superiore del display (▷ pagina 245)
- nei veicoli con tasti sul volante in corrispondenza del settore del display indicante lo stato (▷ pagina 253)

ⓘ Dopo l'avviamento del motore, tirando la leva del TEMPOMAT verso di sé viene attivato lo SPEEDTRONIC variabile. La velocità attuale viene quindi memorizzata.

Impostazione della velocità

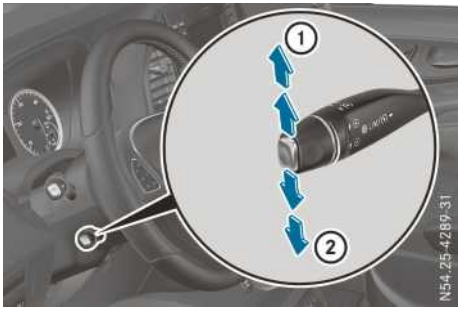

▶ Spingere verso l'alto ① la leva del TEMPOMAT per incrementare la velocità oppure verso il basso ② per ridurla.
La velocità viene visualizzata sul display.

▶ Una volta visualizzata la velocità desiderata, rilasciare la leva del TEMPOMAT.
La velocità visualizzata è memorizzata.

Oppure

▶ Spostare leggermente la leva del TEMPOMAT verso l'alto ① oppure verso il basso ② fino al primo punto di resistenza.
L'ultima velocità memorizzata viene incrementata/ridotta a intervalli di 1 km/h.

Oppure

▶ Spostare leggermente la leva del TEMPOMAT verso l'alto ① o verso il basso ② oltre il punto di resistenza.
L'ultima velocità memorizzata viene incrementata/ridotta a intervalli di 10 km/h.

Commutazione dello SPEEDTRONIC variabile in modalità passiva

Se il pedale dell'acceleratore viene premuto a fondo oltre il punto di resistenza (kick-down), lo SPEEDTRONIC viene commutato in modalità passiva. Sul display viene visualizzato il messaggio SPEEDTRONIC passivo o SPEEDTRONIC (LIM) passivo ed è possibile superare la velocità memorizzata.

Lo SPEEDTRONIC variabile risulta riattivato se

- si procede senza kick-down a una velocità inferiore rispetto a quella memorizzata
- si imposta una nuova velocità oppure
- l'ultima velocità memorizzata viene richiamata nuovamente.

Il messaggio SPEEDTRONIC passivo o SPEEDTRONIC (LIM) passivo non viene più visualizzato.

Disattivazione dello SPEEDTRONIC variabile

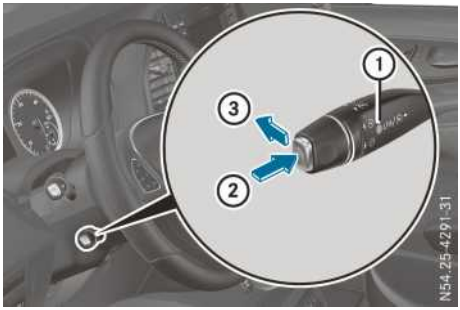

Lo SPEEDTRONIC può essere disattivato in più modi:

▶ Spingere leggermente in avanti per breve tempo la leva del TEMPOMAT ③.

Oppure

▶ Premere brevemente la leva del TEMPOMAT nella direzione indicata dalla freccia ②.
La spia di controllo LIM ① sulla leva del TEMPOMAT si spegne. Lo SPEEDTRONIC variabile è disattivato e il TEMPOMAT è preselezionato.
Il simbolo LIM e l'indicazione della limitazione di velocità visualizzati nella parte superiore o nel settore indicante lo stato del display scompaiono.

L'ultima limitazione di velocità impostata rimane memorizzata. L'ultima limitazione di velocità memorizzata viene cancellata spegnendo il motore.

Lo SPEEDTRONIC variabile si disattiva automaticamente se

- l'ESP® viene disattivato
- l'ESP® o l'ABS presentano delle anomalie.

Il simbolo LIM e l'indicazione della limitazione di velocità visualizzati nella parte superiore o nel settore indicante lo stato del display scompaiono.

SPEEDTRONIC permanente

Lo SPEEDTRONIC permanente è disponibile solo in determinati Paesi.

Con il computer di bordo è possibile impostare la limitazione di velocità in modo permanente su un valore compreso tra 160 km/h (ad esempio per la marcia con pneumatici invernali) e la velocità massima ammessa.

- nei veicoli senza tasti sul volante (▷ pagina 250)
- nei veicoli con tasti sul volante (▷ pagina 266)

Se il veicolo viene accelerato premendo il pedale dell'acceleratore, poco prima di raggiungere la limitazione di velocità impostata sul display vengono visualizzati il messaggio `Limite SPEEDTRONIC` e la velocità memorizzata.

Lo SPEEDTRONIC permanente rimane attivo anche se lo SPEEDTRONIC variabile viene disattivato.

La limitazione della velocità impostata non può essere superata neppure premendo il pedale dell'acceleratore oltre il punto di resistenza (kick-down con cambio automatico).

Se l'ESP® o l'ABS presentano anomalie, lo SPEEDTRONIC permanente rimane disattivato fino a quando l'anomalia non viene eliminata.

Se l'ESP® o l'ABS presentano anomalie, il limitatore di velocità permanente rimane disattivato fino a quando l'anomalia non viene eliminata.

Problemi con lo SPEEDTRONIC

Con lo SPEEDTRONIC attivato non è possibile regolare la velocità.

Il display visualizza un messaggio con elevata priorità e non è pertanto in grado di visualizzare la variazione della velocità.

▶ Eseguire le operazioni richieste dal messaggio visualizzato sul display.

Trazione integrale

Avvertenze generali

La trazione integrale 4x4 è un sistema di trazione integrale permanente che insieme all'ESP® consente di migliorare la trazione del veicolo.

In caso di slittamento di una ruota motrice causato da un'insufficiente aderenza al fondo stradale:

- in fase di partenza utilizzare il sistema di regolazione della trazione integrato nell'ESP®. Premere il pedale dell'acceleratore solo quanto necessario.
- durante la marcia rilasciare lentamente il piede dal pedale dell'acceleratore.

In presenza di condizioni stradali di tipo invernale utilizzare pneumatici invernali (pneumatici M+S) montando, se necessario, le catene da neve (▷ pagina 392). Solo in questo modo si ottiene la massima efficienza della trazione integrale.

Nei tratti in discesa fuoristrada utilizzare il DSR (Downhill Speed Regulation) (▷ pagina 212).

Ulteriori informazioni sulla marcia su strade non asfaltate sono riportate al paragrafo "Marcia fuoristrada" (▷ pagina 201).

Avvertenze di sicurezza importanti

La trazione integrale permanente 4x4 non è in grado di ridurre il pericolo di incidenti dovuti ad uno stile di guida non adeguato o distratto, né può superare i limiti imposti dalle leggi fisiche. La trazione integrale 4x4 non è in grado di tener conto delle condizioni stradali e atmosferiche o della situazione del traffico. La trazione integrale 4x4 è soltanto un dispositivo ausiliario. La responsabilità per la distanza di sicurezza, la velocità, la tempestività della frenata e il mantenimento della corsia di marcia è sempre del guidatore.

Il controllo della funzionalità e della potenza può essere eseguito esclusivamente su un banco prova a due assi. Prima di controllare il veicolo su un banco di prova di questo tipo, richiedere informazioni al riguardo presso un'officina qualificata. In caso contrario la catena cinematica o l'impianto frenante possono subire dei danni.

! Non trainare mai il veicolo con l'asse sollevato. Si rischia di danneggiare il ripartitore di coppia. Tali danni non sono coperti dalla garanzia legale della Mercedes-Benz. Tutte le ruote devono poggiare a terra o essere completamente sollevate. Tenere presente le indicazioni per il traino del veicolo con tutte le ruote a contatto con il terreno.

Informazioni sul traino sono riportate al paragrafo "Avviamento mediante traino e traino del veicolo" (▷ pagina 388).

DSR (Downhill Speed Regulation)

Avvertenze generali

Nei veicoli con trazione integrale 4x4 per affrontare i tratti in discesa fuoristrada è possibile attivare il DSR. Tramite interventi frenanti mirati il DSR mantiene la velocità impostata nei tratti in discesa. Quanto più è ripida la discesa, tanto maggiore è l'azione frenante del veicolo comandata dal DSR. Viaggiando su fondo stradale in piano o in salita l'azione frenante del DSR è esigua o nulla.

La velocità può essere impostata tra 4 km/h e 18 km/h mediante il pedale del freno e dell'acceleratore o mediante la leva del TEMPOMAT. In qualunque momento, frenando o accelerando, è possibile portare il veicolo a velocità superiori o inferiori rispetto alla velocità di riferimento.

Se nei tratti fuoristrada si viaggia a velocità superiore a 18 km/h, il DSR non interviene. Il DSR rimane attivato ma non frena automaticamente. Se successivamente si percorre un tratto in discesa a velocità inferiore a 18 km/h, il DSR frena di nuovo automaticamente riportando il veicolo sulla velocità impostata.

Se si procede a una velocità superiore a 45 km/h, il DSR si disattiva automaticamente.

Avvertenze di sicurezza importanti

⚠ **AVVERTENZA**

Se la velocità di marcia effettiva e la velocità di riferimento differiscono e il DSR viene attivato percorrendo un tratto di fondo stradale sdrucciolevole, le ruote possono perdere di aderenza. Il pericolo di sbandamento e di incidenti aumenta!

Tenere presente le caratteristiche del fondo stradale e la differenza tra la velocità effettiva e la velocità di riferimento prima di attivare il DSR.

Il DSR non è in grado di ridurre i pericoli di incidenti dovuti ad uno stile di guida non adeguato né possono superare i limiti imposti dalle forze fisiche. Il DSR non è in grado di rilevare le condizioni stradali, atmosferiche e del traffico. Il DSR è soltanto un dispositivo ausiliario. La responsabilità per la distanza di sicurezza, la velocità, la tempestività della frenata e il mantenimento della traiettoria di marcia è sempre del guidatore.

La responsabilità per quanto riguarda la governabilità di marcia nei tratti in discesa ed il controllo del veicolo è sempre del guidatore. A seconda delle caratteristiche del fondo stradale e dei pneumatici utilizzati, il DSR può non essere in grado di mantenere in ogni situazione la velocità impostata Impostare una velocità adeguata alle condizioni ambientali e in caso di necessità intervenire direttamente frenando il veicolo.

Ulteriori informazioni sulla marcia su strade non asfaltate sono riportate al paragrafo "Marcia fuoristrada" (▷ pagina 201).

Attivazione/disattivazione del DSR

Il DSR può essere attivato solo se il veicolo procede ad una velocità di 40 km/h o inferiore. Se la velocità attuale è eccessiva, sul display vengono visualizzati il simbolo e il messaggio `max. 40 km/h fahren (Procedere a max. 40 km/h)`.

Se il DSR è attivato, accelerando e frenando dopo aver rilasciato il pedale dell'acceleratore o del freno la velocità attuale viene memorizzata come velocità impostata. Ciò avviene solo se si procede a una velocità massima di 18 km/h.



▶ Premere il tasto DSR.
L'accensione della spia di controllo integrata nel tasto indica che il DSR è attivato. Se si procede a velocità inferiore a 18 km/h nel settore del display indicante lo stato viene visualizzato il simbolo unitamente alla dicitura DSR e alla velocità attualmente impostata (▷ pagina 253).

Durante la commutazione, sul display viene visualizzato brevemente il simbolo unitamente alla velocità impostata o al messaggio off.

Se con il DSR attivato si procede ad una velocità superiore a 18 km/h

- il DSR rimane attivato ma non interviene
- nel settore del display indicante lo stato la visualizzazione della dicitura DSR viene disattivata
- sul display viene visualizzato brevemente il simbolo insieme al messaggio --- km/h.

Se si procede a una velocità superiore a 45 km/h, il DSR si disattiva automaticamente.

Se effettuando la manovra di ingresso o di uscita dal parcheggio con il sistema di assistenza al parcheggio attivo si preme il tasto DSR, la relativa spia di controllo lampeggia. In tal caso non è possibile attivare il DSR.

Impostazione della velocità

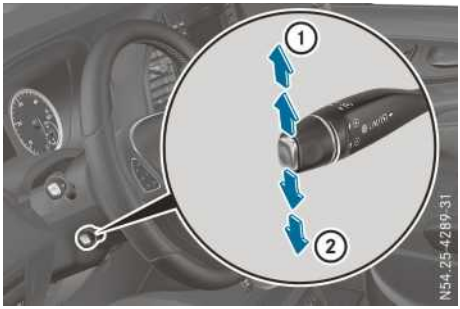

Leva del TEMPOMAT

① Aumento della velocità impostata

② Diminuzione della velocità impostata

Con il DSR attivato, la velocità impostata può essere modificata su un valore compreso tra 4 km/h e 18 km/h. A tal fine il DSR deve essere attivato e la velocità attuale deve essere compresa tra 4 km/h e 18 km/h.

▶ Frenare o accelerare il veicolo fino a raggiungere la velocità impostata, quindi rilasciare il pedale del freno o dell'acceleratore.

Oppure

▶ Spostare leggermente la leva del TEMPOMAT verso l'alto ① oppure verso il basso ② fino al primo punto di resistenza.
La velocità impostata viene aumentata o diminuita a intervalli di 1 km/h.

Nel settore del display indicante lo stato viene visualizzato il simbolo unitamente alla dicitura DSR e alla velocità attualmente impostata (▷ pagina 253).

COLLISION PREVENTION ASSIST

Avvertenze generali

Il COLLISION PREVENTION ASSIST supporta il guidatore

- a ridurre al minimo il pericolo di tamponamento con un ostacolo rilevato nella propria traiettoria
- a ridurre le conseguenze di un tamponamento.

I veicoli che precedono vengono rilevati dal sistema con l'ausilio dei sensori radar.

Il COLLISION PREVENTION ASSIST è composto dalle funzioni di avvertimento della distanza e dal Brake Assist adattivo.

Se il COLLISION PREVENTION ASSIST presenta un'anomalia, sul display viene visualizzato un messaggio corrispondente (▷ pagina 303).

Funzione di avvertimento della distanza

Avvertenze di sicurezza importanti

⚠ AVVERTENZA

La funzione di avvertimento della distanza non reagisce

- in caso di persone o animali
- in caso di veicoli provenienti dalla direzione opposta
- in caso di veicoli provenienti da strade trasversali
- in curva

Pertanto la funzione di avvertimento della distanza non si attiva in tutte le situazioni critiche. Sussiste il pericolo di incidenti!

Osservare sempre con attenzione la situazione del traffico e tenersi pronti a frenare.

⚠ AVVERTENZA

La funzione di avvertimento della distanza non è sempre in grado di riconoscere chiaramente oggetti e situazioni di traffico complesse.

In questi casi la funzione di avvertimento della distanza può

- attivarsi senza motivo
- non attivarsi.

Sussiste il pericolo di incidenti!

Prestare sempre attenzione alle condizioni del traffico e non affidarsi esclusivamente alle indicazioni della funzione di avvertimento della distanza.

L'identificazione può risultare limitata in particolare nei casi seguenti:

- sensori sporchi oppure coperti
- neve o pioggia battente
- disturbi dovuti a interferenze di altre fonti radar
- forte rifrangenza delle onde radar, ad esempio all'interno di parcheggi
- veicoli che precedono di ridotta larghezza, ad esempio motociclette
- veicoli che precedono in posizione sfalsata rispetto alla linea di mezzeria del proprio veicolo

Per motivi intrinseci al sistema, in situazioni di marcia complesse ma non critiche il dispositivo di segnalazione può attivarsi.

La funzione di avvertimento della distanza non è in grado di ridurre i pericoli di incidenti dovuti ad uno stile di guida non adeguato né può superare i limiti imposti dalle forze fisiche. La funzione di avvertimento della distanza non è in grado di tener conto delle condizioni stradali e atmosferiche o della situazione del traffico. La funzione di avvertimento della distanza è soltanto un dispositivo ausiliario. La responsabilità per la distanza di sicurezza, la velocità, la tempestività della frenata e il mantenimento della traiettoria di marcia è sempre del guidatore.

In seguito a un danno frontale, far controllare l'impostazione e il funzionamento del sensore radar presso qualsiasi officina qualificata. Ciò vale anche in caso di collisioni avvenute marciando a velocità ridotta che non hanno prodotto danni frontali visibili.

Se le dimensioni dei cerchi del veicolo variano, verificare l'abbinamento al relativo gruppo di dimensioni (▷ pagina 390). Se l'abbinamento viene modificato senza variare la codifica delle centraline di comando del veicolo, la funzione di avvertimento della distanza può funzionare in modo anomalo. Il COLLISION PREVENTION ASSIST può riconoscere la presenza di un'anomalia e disattivarsi.

Funzionamento

▶ **Attivazione/disattivazione:** attivare o disattivare la funzione di avvertimento della distanza mediante il computer di bordo (▷ pagina 261).
Se la funzione di avvertimento della distanza del COLLISION PREVENTION ASSIST è attivata, sul display viene visualizzato il simbolo :
- nel settore superiore, nel caso dei veicoli con cambio automatico
- nel settore indicante lo stato, nel caso dei veicoli con cambio manuale.
- nella sezione Panoramica stato del menu Assist. (▷ pagina 260)

Nei veicoli con sistema di assistenza al parcheggio attivo fino ad una velocità di circa 30 km/h sul display viene visualizzata dapprima l'indicazione di stato [P]. Solo a partire da una velocità di circa 30 km/h sul display anziché l'indicazione di stato [P] viene visualizzato il simbolo .

La funzione di avvertimento della distanza aiuta a ridurre il pericolo di tamponamento di un veicolo che precede o le conseguenze di un eventuale incidente. Grazie ai sensori radar, la funzione di avvertimento della distanza è in grado di riconoscere gli ostacoli che si trovano sul percorso per un arco di tempo prolungato. Se viene riconosciuto un pericolo di collisione, la funzione di avvertimento della distanza attiva una segnalazione ottica ed eventualmente acustica. Senza l'intervento del guidatore la funzione di avvertimento della distanza non è in grado di evitare la collisione.

La funzione di avvertimento della distanza avvisa il guidatore a partire da una velocità

- di circa 30 km/h se per diversi secondi la distanza dal veicolo che precede risulta insufficiente in relazione alla velocità di marcia. Quindi la spia di avvertimento nella strumentazione si accende
- di circa 7 km/h se ci si avvicina molto rapidamente al veicolo che precede. In tal caso la spia di avvertimento nella strumentazione lampeggia e viene inoltre attivato un segnale acustico di avvertimento.

  Fino a una velocità di marcia di circa 70 km/h, il sistema è in grado di reagire anche in presenza di ostacoli fermi, ad esempio veicoli in sosta o in parcheggio.

▶ Frenare tempestivamente, finché la distanza dall'ostacolo aumenta e il pericolo di collisione è stato superato.

Oppure

▶ Evitare l'ostacolo se ciò può essere effettuato in modo sicuro.

Sistema di assistenza alla frenata adattivo

Avvertenze generali

Grazie ai sensori radar, il sistema di assistenza alla frenata adattivo è in grado di valutare le condizioni del traffico e riconoscere gli ostacoli che si trovano sul percorso per un arco di tempo prolungato. Il sistema di assistenza alla frenata adattivo supporta il guidatore durante la frenata in situazioni di pericolo in caso di velocità superiori a 7 km/h.

Il sistema di assistenza alla frenata adattivo è in grado di reagire alla presenza di ostacoli entro una velocità di marcia di circa 200 km/h se nell'intervallo di tempo di osservazione tali oggetti sono stati rilevati in movimento almeno una volta.

Avvertenze di sicurezza importanti

⚠ AVVERTENZA

Il Brake Assist adattivo non reagisce

- in caso di persone o animali
- in caso di veicoli provenienti dalla direzione opposta
- in caso di veicoli provenienti da strade trasversali
- in caso di ostacoli fermi
- in curva

Pertanto il Brake Assist adattivo non è in grado di intervenire in tutte le situazioni critiche. Sussiste il pericolo di incidenti!

Osservare sempre con attenzione la situazione del traffico e tenersi pronti a frenare.

⚠ AVVERTENZA

Il Brake Assist adattivo non è sempre in grado di riconoscere chiaramente oggetti e situazioni di traffico complesse.

In questi casi il Brake Assist adattivo può

- intervenire senza ragione
- non intervenire.

Sussiste il pericolo di incidenti!

Osservare sempre con attenzione la situazione del traffico e tenersi pronti a frenare. Terminare l'intervento del sistema in caso di situazioni di marcia non critiche.

L'identificazione può risultare limitata in particolare nei casi seguenti:

- sensori sporchi oppure coperti
- neve o pioggia battente
- disturbi dovuti a interferenze di altre fonti radar
- forte rifrangenza delle onde radar, ad esempio all'interno di parcheggi
- veicoli che precedono di ridotta larghezza, ad esempio motociclette
- veicoli che precedono in posizione sfalsata rispetto alla linea di mezzeria del proprio veicolo.

Per motivi intrinseci al sistema, in situazioni di marcia complesse ma non critiche il Brake Assist adattivo può intervenire anche durante la frenata.

Il sistema di assistenza alla frenata adattivo non è in grado di ridurre i pericoli di incidenti dovuti ad uno stile di guida non adeguato né può superare i limiti imposti dalle forze fisiche. Il sistema di assistenza alla frenata adattivo non è in grado di tener conto delle condizioni stradali e climatiche né della situazione del traffico. Il sistema di assistenza alla frenata adattivo è soltanto un dispositivo ausiliario. La responsabilità per la distanza di sicurezza, la velocità, la tempestività

della frenata e il mantenimento della traiettoria di marcia è sempre del guidatore.

In seguito a un danno frontale, far controllare l'impostazione e il funzionamento del sensore radar presso qualsiasi officina qualificata. Ciò vale anche in caso di collisioni avvenute marciando a velocità ridotta che non hanno prodotto danni frontali visibili.

Se le dimensioni dei cerchi del veicolo variano, verificare l'abbinamento al relativo gruppo di dimensioni (▷ pagina 390). Se l'abbinamento viene modificato senza variare la codifica delle centraline di comando del veicolo, il sistema di assistenza alla frenata adattivo può funzionare in modo anomalo. Il COLLISION PREVENTION ASSIST può riconoscere la presenza di un'anomalia e disattivarsi.

Se il sistema di assistenza alla frenata adattivo non è disponibile a causa di un disturbo nei sensori radar, l'impianto frenante continua a funzionare con la normale servoassistenza di frenata e il BAS.

Funzionamento

Grazie ai sensori radar, il sistema di assistenza alla frenata adattivo è in grado di riconoscere gli ostacoli che si trovano sul percorso per un arco di tempo prolungato. Il sistema di assistenza alla frenata adattivo non reagisce in presenza di ostacoli fermi. Se il sistema di assistenza alla frenata adattivo riconosce il pericolo di una collisione con un ostacolo che precede o in fase di arresto, il sistema calcola la pressione di frenata necessaria per evitare un tamponamento. Premendo energicamente il pedale del freno, il sistema di assistenza alla frenata adattivo potenzia automaticamente la pressione di frenata fino a portarla ad un valore adatto alla situazione del traffico.

▶ Frenare finché la distanza dall'ostacolo aumenta e il pericolo di collisione è stato superato.
L'ABS impedisce contemporaneamente il bloccaggio delle ruote.

L'impianto frenante torna a funzionare normalmente se

- viene rilasciato il pedale del freno
- non sussiste più alcun pericolo di tamponamento
- non viene rilevato alcun ostacolo sul percorso.

L'assistenza in fase di frenata è così conclusa.

Veicoli con PRE-SAFE®: se il sistema di assistenza alla frenata adattivo richiede una pressione di frenata particolarmente elevata, vengono attivate contemporaneamente le misure di protezione preventiva degli occupanti. Informazioni al riguardo sono reperibili al paragrafo "PRE-SAFE®" (▷ pagina 67).

Blind Spot Assist

Avvertenze generali

Mediante due sensori radar integrati nel paraurti e orientati all'indietro, il Blind Spot Assist controlla le zone laterali del veicolo non visibili al guidatore. Esso interviene a partire da una velocità di 30 km/h. Un'indicazione di avvertimento integrata nei retrovisori esterni richiama l'attenzione del guidatore su eventuali veicoli presenti nella zona sorvegliata. Quando viene attivata la luce lampeggiante per effettuare il cambio di corsia viene inoltre emesso un segnale ottico e acustico di avvertimento contro il rischio di collisione.

Avvertenze di sicurezza importanti

⚠ AVVERTENZA

Il Blind Spot Assist non interviene in presenza di utenti della strada

- se questi effettuano un sorpasso mantenendo una distanza laterale ravvicinata e venendosi dunque a trovare nella zona dell'angolo morto
- se questi si avvicinano al proprio veicolo sorpassandolo ad una velocità differenziale elevata.

In queste situazioni il Blind Spot Assist può non segnalare la situazione di pericolo o intervenire. Sussiste il pericolo di incidenti!

Osservare sempre con attenzione la situazione del traffico e mantenere una distanza di sicurezza laterale adeguata.

Il Blind Spot Assist è soltanto un dispositivo ausiliario. Esso può non essere in grado di riconoscere tutti i veicoli e pertanto non può sostituirsi al guidatore che deve comunque sempre fare attenzione. Mantenere sempre un'ade-

guata distanza laterale dagli altri utenti della strada e dagli ostacoli.

L'identificazione può risultare limitata in particolare nei casi seguenti:

- sensori sporchi oppure coperti
- nebbia, precipitazioni intense o neve
- veicoli di ridotta larghezza, ad esempio motociclette o biciclette
- corsie di marcia molto ampie
- corsie di marcia strette
- veicoli in posizione notevolmente sfalsata tra loro
- guardrail o altre strutture simili di limitazione della sede stradale.

In questo caso i veicoli che si trovano nell'area di sorveglianza del sistema non vengono visualizzati.

Area di sorveglianza dei sensori

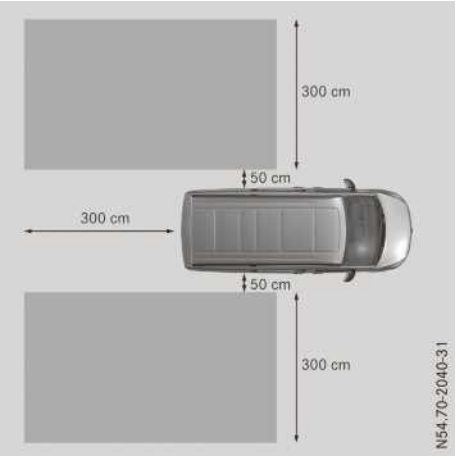

Il Blind Spot Assist effettua il monitoraggio dell'area retrostante e immediatamente adiacente al veicolo, rappresentata in figura, fino a una distanza di 3 m.

In caso di corsie di marcia strette, in particolare in presenza di veicoli in posizione notevolmente sfalsata tra loro, è possibile che vengano visualizzati i veicoli della corsia di marcia non immediatamente adiacente. Questo può avvenire quando i veicoli procedono ciascuno sul bordo interno della propria corsia.

A seconda dei sistemi

- transitando in prossimità di guardrail o di sistemi di delimitazione della corsia analoghi, i dispositivi di segnalazione possono attivarsi in modo immotivato
- in caso di marcia prolungata accanto a veicoli di lunghezza notevole, ad esempio gli autocarri, la segnalazione può essere interrotta

I due sensori del Blind Spot Assist sono integrati nei lati del paraurti posteriore. Assicurarsi che in corrispondenza dei sensori il paraurti sia sgombro da sporco, ghiaccio o fanghiglia di neve. I sensori radar non devono essere coperti, ad esempio da portabiciclette posteriori o carichi sporgenti. Dopo un forte impatto o dopo il danneggiamento del paraurti far controllare il funzionamento dei sensori radar presso un'officina qualificata. In caso contrario il Blind Spot Assist potrebbe non funzionare correttamente.

Indicazione di avvertimento

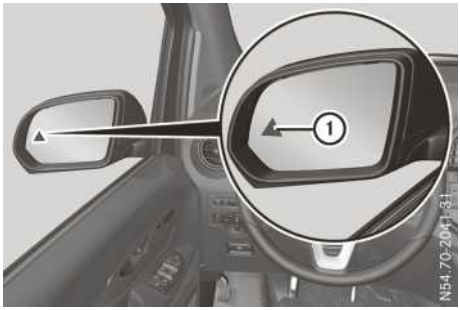

Il Blind Spot Assist interviene a partire da una velocità di circa 30 km/h. In questo caso i veicoli che si trovano nell'area di sorveglianza del sistema non vengono visualizzati.

Se a partire da una velocità di circa 30 km/h nella zona monitorata dal Blind Spot Assist viene rilevato un veicolo, la spia di avvertimento ① integrata nel retrovisore esterno sul lato corrispondente si illumina di rosso. La spia di avvertimento ① si accende sempre nel caso in cui un veicolo si avvicini da dietro o da un lato alla zona monitorata dal Blind Spot Assist. Se si supera un veicolo, l'avvertimento si attiva solo se la differenza di velocità tra i due veicoli è inferiore a 11 km/h.

Se viene inserita la retromarcia, il Blind Spot Assist non è attivo.

L'intensità luminosa delle spie di avvertimento ① dipende dalla luminosità esterna e viene regolata automaticamente.

Avvertimento contro il rischio di collisione

Se viene rilevato un veicolo all'interno dell'area di sorveglianza del Blind Spot Assist e viene attivata la luce lampeggiante corrispondente, viene emesso un doppio segnale acustico di avvertimento. La spia di avvertimento nel corrispondente retrovisore esterno lampeggia. Se la luce lampeggiante rimane attivata, i veicoli rilevati vengono segnalati tramite il lampeggio della spia di avvertimento nel retrovisore esterno. Non viene attivato alcun ulteriore segnale acustico di avvertimento.

Attivazione del Blind Spot Assist

- Assicurarsi che nel computer di bordo sia attivato il Blind Spot Assist (▷ pagina 261).
- Girare la chiave nel blocchetto di accensione portandola in posizione **2**.
  Le spie di avvertimento nei retrovisori esterni si accendono per circa 1,5 secondi.

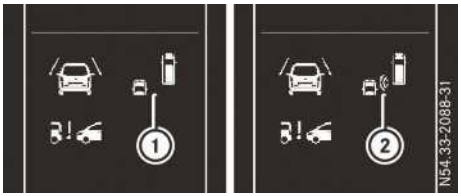

Indicazioni di stato nel sottomenu della panoramica di stato

Se il Blind Spot Assist è attivo nel sottomenu `Panoramica stato` il display del computer di bordo (▷ pagina 260) visualizza il simbolo ①. Se si procede a una velocità superiore a 30 km/h, il simbolo visualizza anche le onde radar tra i due veicoli ②. In questo caso il Blind Spot Assist è operativo.

Esercizio con rimorchio

Se viene agganciato un rimorchio occorre assicurarsi che il collegamento elettrico venga correttamente effettuato. La verifica può avvenire controllando il funzionamento dell'illuminazione del rimorchio. In questo caso il Blind Spot Assist non è in funzione e sul display viene visualizzato il messaggio `Blind Spot Assist al momento non disponibile v. Istruzioni d'uso`.

Sistema antisbandamento

Avvertenze generali



Il sistema antisbandamento con vibrazioni di avvertimento controlla il settore antistante il veicolo mediante una telecamera ① che si trova in alto dietro il parabrezza. Se il sistema antisbandamento con vibrazioni di avvertimento rileva le linee di demarcazione della carreggiata sul fondo stradale, nel caso in cui la traiettoria seguita tenda ad abbandonare la corsia prescelta esso può attivarsi segnalando al guidatore la necessità di correggere la traiettoria.

Questa funzione è disponibile nel settore di velocità compreso tra 60 km/h e 200 km/h.

L'avvertimento può attivarsi nel caso in cui una ruota anteriore superi la linea di demarcazione della carreggiata. In questo caso l'attenzione del guidatore viene richiamata da una vibrazione intermittente del volante che può durare fino a 1,5 secondi.

Avvertenze di sicurezza importanti

⚠ AVVERTENZA

Il sistema antisbandamento non è sempre in grado di riconoscere chiaramente le linee di demarcazione della corsia di marcia.

In questi casi il sistema antisbandamento può

- attivarsi senza motivo
- non attivarsi.

Sussiste il pericolo di incidenti!

Osservare sempre con attenzione la situazione del traffico e mantenere la propria traiettoria di marcia, in particolare in caso di attivazione del sistema antisbandamento.

⚠ AVVERTENZA

La segnalazione fornita dal sistema antisbandamento non implica alcun intervento per riportare il veicolo nella traiettoria di marcia originale. Sussiste il pericolo di incidenti!

Intervenire sempre direttamente sullo sterzo, sui freni e sull'acceleratore, in particolare nel caso in cui il sistema antisbandamento si attivi.

Il sistema antisbandamento con vibrazioni di avvertimento non è in grado di ridurre i pericoli di incidenti dovuti ad uno stile di guida non adeguato né può superare i limiti imposti dalle forze fisiche. Il sistema antisbandamento con vibrazioni di avvertimento non è in grado di tener conto delle condizioni stradali e climatiche né della situazione del traffico. Il sistema antisbandamento con vibrazioni di avvertimento è soltanto un dispositivo ausiliario. La responsabilità per la distanza di sicurezza, la velocità, la tempestività della frenata e il mantenimento della traiettoria di marcia è sempre del guidatore.

Il sistema antisbandamento con vibrazioni di avvertimento non interviene per mantenere il veicolo nella corsia di marcia prescelta.

Il funzionamento del sistema può essere pregiudicato o interrotto in caso di

- scarsa visibilità, dovuta ad esempio a insufficiente illuminazione stradale, neve, pioggia, nebbia o spruzzi
- abbagliamento, ad esempio da parte dei veicoli provenienti in senso contrario, dell'irraggiamento solare diretto o dei riflessi prodotti da altri veicoli (ad esempio in caso di fondo stradale bagnato)
- imbrattamento, appannamento o copertura (ad esempio con un adesivo) del parabrezza in corrispondenza della telecamera
- nessuna o più linee di demarcazione della carreggiata relative a una corsia di marcia non chiare, ad esempio in prossimità di cantieri
- usura, inscurimento o copertura delle linee di demarcazione della corsia, dovuti ad esempio allo sporco o alla neve
- distanza dal veicolo che precede insufficiente a riconoscere le linee di demarcazione della corsia
- rapida variazione della direzione delle linee di demarcazione della corsia, ad esempio in corrispondenza di diramazioni, incroci o svincoli
- corsie di marcia molto strette e con una grande quantità di curve
- condizioni d'ombra mutevoli sulla corsia di marcia.

Attivazione e disattivazione del sistema antisbandamento con vibrazioni di avvertimento



▶ Premere il tasto .
Se la spia di controllo integrata nel tasto si accende e nel settore di stato del display viene visualizzato il simbolo , il sistema antisbandamento con vibrazioni di avvertimento è attivato ma non è pronto per essere utilizzato.

Se con il sistema antisbandamento con vibrazioni di avvertimento attivato si procede ad una velocità superiore a 60 km/h vengono riconosciute le linee di demarcazione della carreggiata, nel settore del display indicante lo stato il simbolo viene visualizzato in negativo. In tal caso il sistema antisbandamento con vibrazioni di avvertimento è pronto all'uso.

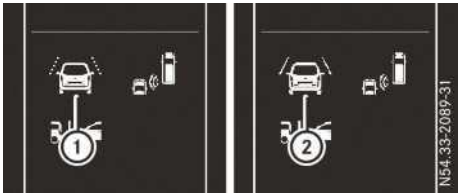

Indicazioni di stato nel sottomenu della panoramica di stato

Inoltre nel sottomenu Panoramica stato sul display del computer di bordo viene visualizzato lo stato del sistema antisbandamento con vibrazioni di avvertimento (▷ pagina 260). Se il sistema antisbandamento con vibrazioni di avvertimento è attivato ma non è pronto per

l'uso, sul display le linee di demarcazione della carreggiata del simbolo visualizzate sono tratteggiate ①. Se il sistema antisbandamento con vibrazioni di avvertimento è pronto per l'uso, le linee di demarcazione della carreggiata del simbolo visualizzate sono continue ②.

Impostazione della sensibilità del sistema antisbandamento con vibrazioni di avvertimento

▶ Mediante il computer di bordo nel menu Assist. selezionare la funzione Sistema antisbandamento: (▷ pagina 262).
▶ Selezionare l'impostazione standard o adattivo.

Selezionando l'impostazione standard la vibrazione di segnalazione non viene attivata se

- viene attivato l'indicatore di direzione corrispondente. In questo caso l'attivazione della segnalazione viene interdetta per un certo intervallo di tempo
- un sistema di controllo della dinamica di marcia interviene o effettua una regolazione, ad esempio l'ABS, il BAS o l'ESP®.

Selezionando l'impostazione adattivo viene interdetta anche un'eventuale vibrazione di segnalazione se

- si preme a fondo il pedale dell'acceleratore, ad esempio in posizione di kickdown in caso di cambio automatico
- si preme a fondo il pedale del freno
- si interviene sul volante, ad esempio per effettuare una manovra di scarto oppure un rapido cambio di corsia
- la traiettoria di marcia prescelta tende a tagliare una curva stretta.

Affinché la segnalazione possa essere attivata in tempo e per evitarne l'attivazione non richiesta, quando viene superata la linea di demarcazione della carreggiata il sistema è in grado di distinguere tra loro le diverse condizioni di marcia.

La vibrazione di segnalazione viene attivata in anticipo se

- nei tratti in curva ci si avvicina alla linea di demarcazione esterna della carreggiata
- si transita su corsie di marcia molto ampie, ad esempio in autostrada
- il sistema riconosce il superamento delle linee di demarcazione della carreggiata.

La vibrazione di segnalazione viene invece attivata in ritardo se

- si transita su corsie di marcia ristrette
- la traiettoria di marcia prescelta tende a tagliare una curva.

Assistente al controllo delle condizioni di affaticamento ATTENTION ASSIST

Avvertenze generali

L'ATTENTION ASSIST supporta il guidatore nelle situazioni di guida su tratti lunghi e monotoni, ad esempio sulle autostrade e sulle strade a lunga percorrenza. Il sistema è attivo nel settore di velocità compreso tra 60 km/h e 200 km/h. Quando l'ATTENTION ASSIST riconosce un tipico segnale di affaticamento o di crescente distrazione da parte del guidatore, si attiva proponendo una pausa.

Avvertenze di sicurezza importanti

L'ATTENTION ASSIST è soltanto un dispositivo ausiliario. Il sistema non sempre è in grado di riconoscere per tempo oppure non riconosce affatto un tipico segnale di affaticamento o di crescente distrazione da parte del guidatore. L'ATTENTION ASSIST non è in grado di riprodurre le condizioni di riposo e attenzione del guidatore.

La funzionalità dell'ATTENTION ASSIST è limitata e gli avvertimenti vengono forniti in modo ritardato o non vengono forniti affatto

- in caso di durata del viaggio inferiore a circa 30 minuti
- se le condizioni del manto stradale sono pessime, ad esempio in presenza di forti ondulazioni e di buche
- in caso di forte vento laterale
- in caso di uno stile di guida sportivo caratterizzato da curve affrontate a velocità elevata e forti accelerazioni
- se si viaggia prevalentemente a una velocità inferiore a 60 km/h o superiore a 200 km/h
- se l'orologio è stato regolato in modo non corretto
- in situazioni di guida attive, ad esempio durante il cambio corsia o quando viene modificata la velocità di marcia.

L'ATTENTION ASSIST azzera i dati rilevati e quando la marcia riprende riavvia il sistema di valutazione dell'attenzione se

- il motore viene arrestato
- la cintura di sicurezza del guidatore viene slacciata e la porta lato guida viene aperta, ad esempio per eseguire un cambio di guidatore o per effettuare una pausa.

Visualizzazione dell'Attention Level



Nei veicoli con tasti sul volante è possibile visualizzare la valutazione attuale dell'ATTENTION ASSIST (Attention Level).

▶ Selezionare Panoramica stato nel menu Assist. e visualizzare l'Attention Level (▷ pagina 260).

Vengono visualizzate le seguenti informazioni:

- durata del viaggio dall'ultima sosta
- lo stato di attenzione (Attention Level) rilevato dall'ATTENTION ASSIST, rappresentato sotto forma di diagramma a barre in cinque livelli da "basso" a "alto"
- se l'ATTENTION ASSIST non è in grado di calcolare il livello di attenzione e pertanto non viene attivato nessun avvertimento, sul display viene visualizzato il messaggio Sistema passivo. Il diagramma a barre viene quindi visualizzato con colori scuri. Ciò accade ad esempio se si viaggia a una velocità inferiore a 60 km/h o superiore a 200 km/h.

Attivazione dell'ATTENTION ASSIST

▶ Attivare l'ATTENTION ASSIST con il computer di bordo
- nei veicoli senza tasti sul volante (▷ pagina 250)
- nei veicoli con tasti sul volante (▷ pagina 261)

Nei veicoli con tasti sul volante il sistema rileva lo stato di attenzione del guidatore in base all'impostazione selezionata:

Modalità Standard: la sensibilità con cui il sistema rileva lo stato di attenzione è impostata su un valore normale.

Modalità Sensibile: la sensibilità è impostata su un valore più elevato. Il conducente viene avvisato anticipatamente.

Se l'ATTENTION ASSIST è attivato e il motore è in funzione

- se il veicolo è privo di tasti sul volante, la spia di controllo nella strumentazione si accende
- nei veicoli con tasti sul volante sul display viene visualizzato il simbolo :
  - nel settore indicante lo stato
  - nella sezione Panoramica stato del menu Assist. (▷ pagina 260)

Se nei veicoli con tasti sul volante l'ATTENTION ASSIST viene disattivato, il sistema viene riavviato automaticamente dopo l'avviamento del motore. La sensibilità del sistema corrisponde in tal caso all'ultima selezione attivata, Standard o Sensibile.

Se nei veicoli privi di tasti sul volante l'ATTENTION ASSIST viene disattivato, il sistema rimane disattivato anche dopo l'avviamento del motore. Dopo l'avviamento del motore lo stato del sistema è identico all'ultimo stato selezionato.

Avvertimento sul display

Se vengono riconosciute condizioni di affaticamento o di distrazione crescente, sul display viene visualizzato l'avvertimento Attention Assist: fare una pausa! o Att. Assist: fare pausa!.

Inoltre si attiva un segnale acustico di avvertimento.

▶ Se necessario, programmare una pausa.

▶ Confermare il messaggio premendo il tasto sul volante OK.

In caso di lunghi viaggi programmare le pause per tempo e a cadenze regolari in modo da poter ristabilire adeguatamente la propria condizione psico-fisica. Se non viene programmata alcuna

pausa e l'ATTENTION ASSIST continua a riconoscere condizioni di distrazione crescente, il sistema fornisce un nuovo avvertimento dopo almeno 15 minuti. Ciò accade se l'ATTENTION ASSIST riconosce i tipici segni di affaticamento e una distrazione crescente.

PARKTRONIC

Avvertenze generali

Il PARKTRONIC è un sistema elettronico di ausilio al parcheggio. Il sistema sorveglia la zona adiacente il veicolo con l'ausilio di sensori ad ultrasuoni integrati nel paraurti anteriore e posteriore. Il PARKTRONIC indica la distanza tra il veicolo e l'ostacolo per mezzo di segnali ottici e acustici.

Il veicolo è dotato di due emettitori di segnale separati con diverse frequenze di segnalazione per l'avvertimento acustico. Per distinguere le zone di segnalazione antistanti e retrostanti il veicolo vengono emessi segnali acustici differenti.

Il PARKTRONIC si attiva automaticamente girando la chiave nel blocchetto di accensione in posizione **2** e rilasciando il freno di stazionamento.

Sui veicoli con cambio automatico portare inoltre il cambio in posizione **D**, **N** o **R**.

A velocità superiori a 18 km/h il PARKTRONIC si disattiva. A velocità inferiori a 16 km/h il PARKTRONIC si riattiva.

Avvertenze di sicurezza importanti

Il PARKTRONIC è solo un dispositivo di comando ausiliario. Pertanto non può sostituirsi al guidatore che deve comunque sempre prestare attenzione all'area circostante. La responsabilità per manovre di parcheggio sicure è sempre del guidatore. Durante le manovre di parcheggio assicurarsi che nello spazio di manovra non vi siano persone, animali od oggetti.

! Durante le manovre di parcheggio prestare particolare attenzione agli ostacoli che vengono a trovarsi al di sopra o al di sotto dei sensori, ad esempio fioriere o timoni dei rimorchi. Il PARKTRONIC non riconosce tali oggetti da vicino e pertanto non può intervenire per impedire un danneggiamento del veicolo o degli oggetti stessi.

Il funzionamento del PARKTRONIC può essere disturbato da:

- apparecchi che emettono ultrasuoni, ad esempio i freni ad aria compressa degli autocarri, impianti degli autolavaggi o martelli pneumatici
- parti applicate al veicolo, ad esempio supporti sulla parte posteriore
- targhette applicate (ad esempio la targa del veicolo), non aderenti al paraurti
- sensori sporchi o ostruiti dal ghiaccio

Smontare il giunto di accoppiamento amovibile del rimorchio se non deve essere più utilizzato. Il campo di rilevamento minimo del PARKTRONIC rispetto all'ostacolo è riferito al paraurti e non al gancio a testa sferica.

Portata dei sensori

Il PARKTRONIC non rileva gli oggetti che si trovano

- al di sotto del campo di rilevamento, ad esempio persone, animali od oggetti
- al di sopra del campo di rilevamento, ad esempio carichi sporgenti, sbalzi o rampe di carico di autocarri.

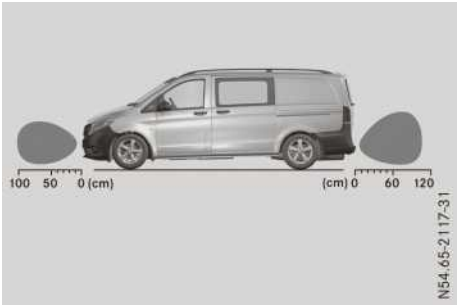

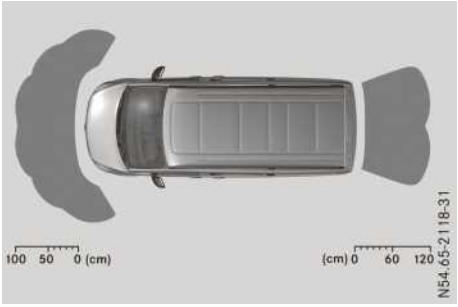

I sensori devono essere sempre puliti e sgombri da sporco, ghiaccio o fanghiglia di neve. In caso

contrario non è garantito un corretto funzionamento. Pulire periodicamente i sensori evitando di graffiarli o danneggiarli (▷ pagina 375).

Sensori anteriori

Parte centrale	circa 100 cm
Agli angoli	circa 60 cm

Sensori posteriori

Parte centrale	circa 120 cm
Agli angoli	circa 80 cm

Distanza minima

Parte centrale	circa 20 cm
Agli angoli	circa 20 cm

Se in questa zona viene rilevato un ostacolo, si illuminano i segmenti corrispondenti delle indicazioni di avvertimento e viene emesso un segnale acustico di avvertimento. Quando la distanza da un ostacolo è inferiore alla distanza minima, è possibile che essa non venga più indicata.

Indicazioni di avvertimento

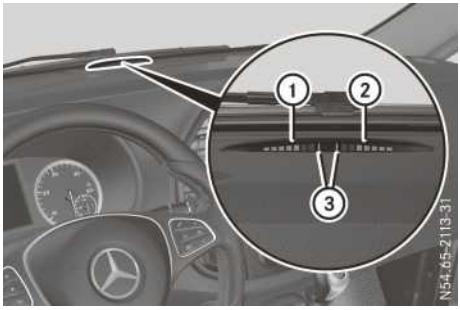

Indicazione di avvertimento nella zona anteriore al centro della plancia

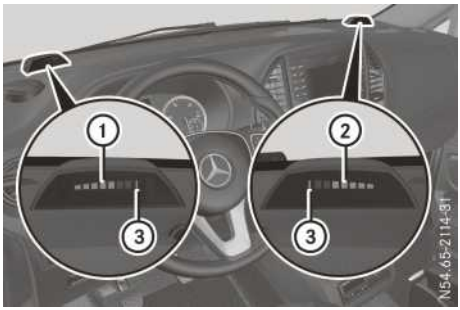

Indicazione di avvertimento nella zona posteriore sulla plancia (esempio riferito ai furgoni)

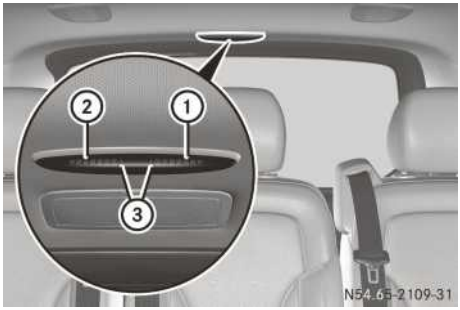

Indicazione di avvertimento per la zona posteriore al centro del rivestimento del tetto (esempio riferito ai Tourer)

① Segmenti di avvertimento per il lato sinistro del veicolo

② Segmenti di avvertimento per il lato destro del veicolo

③ Spia indicante l'operatività della funzione di misurazione

Le indicazioni di avvertimento indicano la distanza tra i sensori e l'ostacolo.

Le indicazioni di avvertimento sono suddivise, per ciascun lato del veicolo, in cinque segmenti gialli e due segmenti rossi. Se la spia indicante l'operatività della funzione di misurazione ③ si accende, il PARKTRONIC è pronto per effettuare misurazioni.

L'illuminazione dei soli segmenti rossi dell'indicazione di avvertimento indica la presenza di un'anomalia (▷ pagina 225).

La posizione del cambio stabilisce se deve essere controllata la zona anteriore e/o la zona posteriore.

Posizione del cambio	Zona controllata
Marcia avanti, **Folle** oppure D	Zona anteriore
Retromarcia, R oppure N	Zona anteriore e zona posteriore
P	Nessuna spia attivata

Quando il veicolo si avvicina ad un ostacolo, si illuminano uno o più segmenti a seconda della distanza dall'ostacolo. Inoltre vengono attivati dei segnali acustici.

Se la distanza dall'ostacolo è sufficiente, il segnale acustico è intervallato. Man mano che la distanza diminuisce, gli intervalli si riducono. Quando viene raggiunta la distanza minima, il segnale acustico diventa continuo.

Segnalazione antiarretramento

Se il veicolo inizia ad arretrare, ad esempio durante una sosta in salita, il PARKTRONIC sorveglia automaticamente la zona posteriore indipendentemente dalla marcia inserita.

Attivazione/disattivazione del PARKTRONIC



▶ Premere il tasto .
Se il PARKTRONIC è disattivato, la spia di controllo sul tasto si accende.

Esercizio con rimorchio

Quando viene stabilito il collegamento elettrico tra il veicolo e il rimorchio, il PARKTRONIC per la zona posteriore si disattiva.

Dopo aver sganciato il rimorchio, staccare l'adattatore per rimorchi con connettore maschio a 7 poli dalla presa di corrente (▷ pagina 241). In caso contrario il controllo della zona posteriore da parte del PARKTRONIC rimane disattivato.

Problemi con il PARKTRONIC

Problema	Possibili cause/conseguenze e ▶ Consigli
Sono accesi solo i segmenti rossi delle indicazioni di avvertimento del PARKTRONIC. Inoltre per circa due secondi viene attivato un segnale acustico di avvertimento. Successivamente il PARKTRONIC si disattiva. La spia di controllo del tasto si accende e i segmenti rossi nelle indicazioni di avvertimento del PARKTRONIC si spengono.	Il PARKTRONIC è guasto e si è disattivato. ▶ Se i problemi persistono, fare controllare il PARKTRONIC presso un'officina qualificata.
Le distanze segnalate dalle indicazioni di avvertimento del PARKTRONIC non sono plausibili. Ad esempio, si accendono tutti i segmenti sebbene non vi sia alcun ostacolo.	I sensori del PARKTRONIC sono sporchi o congelati. ▶ Pulire i sensori del PARKTRONIC (▷ pagina 375). ▶ Girare la chiave nel blocchetto di accensione riportandola in posizione **2**.
	La targa o altri parti applicate in prossimità dei sensori possono non essere fissate correttamente. ▶ Controllare che la targa e le parti applicate in prossimità dei sensori siano alloggiate correttamente in sede.
	È possibile che un'altra fonte di onde radio o di ultrasuoni causi interferenze nel sistema. ▶ Verificare il funzionamento del PARKTRONIC in un luogo diverso.

Sistema di assistenza al parcheggio attivo

Avvertenze generali

Il sistema di assistenza al parcheggio attivo è un sistema elettronico di ausilio al parcheggio. Il sistema calcola lo spazio della strada ai lati del veicolo mediante sensori ad ultrasuoni e visualizza uno spazio di parcheggio adeguato. In fase di ingresso e di uscita dal parcheggio è possibile essere supportati inoltre dalla servoassistenza attiva e dall'intervento frenante.

L'intervento frenante attivo è disponibile solo sui veicoli con cambio automatico. Nei veicoli con cambio manuale, il sistema di ausilio al parcheggio attivo è limitato alla servoassistenza.

Il sistema di assistenza al parcheggio attivo include il sistema di ausilio al parcheggio PARKTRONIC, che indica la distanza tra il veicolo e un eventuale ostacolo mediante segnali ottici e acustici. A tal fine il PARKTRONIC sfrutta i sensori ad ultrasuoni del sistema di assistenza al parcheggio attivo (▷ pagina 222).

Avvertenze di sicurezza importanti

Il sistema di assistenza al parcheggio attivo è soltanto un dispositivo ausiliario. Non esime pertanto il guidatore dal prestare attenzione alla situazione circostante. La responsabilità per

manovre di parcheggio sicure è sempre del guidatore. Accertarsi che nella zona di manovra non vi siano né persone, né animali o oggetti.

Disattivando il PARKTRONIC, risulta disattivato anche il sistema di assistenza al parcheggio attivo.

Nei veicoli con giunto di accoppiamento del rimorchio montato, la lunghezza minima dello spazio di parcheggio aumenta lievemente.

Se è stato agganciato un rimorchio al veicolo, non è possibile utilizzare il sistema di ausilio al parcheggio attivo. Se il collegamento elettrico tra il veicolo e il rimorchio è stato stabilito, il sistema di assistenza al parcheggio attivo non è disponibile. Il PARKTRONIC per la zona posteriore risulta quindi disattivato.

⚠ AVVERTENZA

Durante le manovre di ingresso e uscita dai parcheggi, la parte anteriore del veicolo sterza e potrebbe invadere anche parti della corsia di marcia opposta. In tal caso potrebbe entrare in collisione con i veicoli che sopraggiungono. Sussiste il pericolo di incidenti!

Prestare attenzione agli altri veicoli in circolazione. Se necessario, arrestare la marcia oppure interrompere la manovra di parcheggio con il sistema di ausilio al parcheggio attivo.

! Se il superamento di ostacoli, come ad esempio i cordoli, non può essere evitato, effettuarlo solo avanzando trasversalmente e lentamente per evitare di danneggiare i cerchi e i pneumatici.

Il sistema di assistenza al parcheggio attivo può segnalare anche spazi di parcheggio non adatti, ad esempio

- in divieto di sosta o di fermata
- in corrispondenza di entrate e uscite per veicoli o pedoni
- su fondo stradale non adatto.

Indicazioni per il parcheggio:

- Percorrendo strade strette, posizionarsi il più vicino possibile allo spazio di parcheggio.
- Gli spazi di parcheggio ostruiti o interessati da imbrattamento possono non essere rilevati o essere misurati in modo errato.
- Gli spazi di parcheggio antistanti a rimorchi parcheggiati il cui timone sporge nella superficie di parcheggio possono non essere riconosciuti come spazi di parcheggio o non essere misurati correttamente.
- Nevicate e precipitazioni intense possono comportare una misurazione non precisa dello spazio di parcheggio.
- In caso di trasporto di un carico che sporge dal veicolo, non utilizzare il sistema di ausilio al parcheggio attivo.
- Non utilizzare il sistema di assistenza al parcheggio attivo se sul veicolo sono montate le catene da neve.
- Rispettare sempre la pressione dei pneumatici prescritta. Questa influenza direttamente il comportamento del veicolo in fase di parcheggio.
- L'utilizzo di cerchi di altre dimensioni può riflettersi direttamente sul risultato del parcheggio.
- Il montaggio di pneumatici di altri costruttori può riflettersi direttamente sul risultato del parcheggio.
- Se si passa lentamente davanti ad uno spazio di parcheggio, il parcheggio risulterà migliore.
- Durante l'ingresso nel parcheggio attenersi anche all'indicazione di avvertimento del PARKTRONIC (▷ pagina 223).
- La manovra di sterzata può essere corretta in qualsiasi momento; in questo caso il sistema di ausilio al parcheggio attivo viene interrotto e il sistema di assistenza al parcheggio attivo viene terminato.

Utilizzare il sistema di assistenza al parcheggio attivo per gli spazi di parcheggio

- disposto parallelamente o trasversalmente rispetto alla direzione di marcia
- su strade diritte e non in curva
- si trovano su fondo piano come la strada, quindi ad esempio non su marciapiedi

Rilevamento dello spazio di parcheggio

⚠ AVVERTENZA

Se al di sopra del campo di rilevamento si trovano degli oggetti,

- il Park Assist potrebbe sterzare il veicolo troppo presto
- il veicolo potrebbe non arrestarsi davanti a tali oggetti.

In questo caso è possibile causare una collisione. Sussiste il pericolo di incidenti!

Se al di sopra del campo di rilevamento si trovano degli oggetti, arrestare il veicolo e disattivare il Park Assist.

Eventuali oggetti che si trovano al di sopra dell'area di rilevamento del sistema di ausilio al parcheggio attivo, come ad esempio carichi sporgenti o rampe di carico di autocarri, non vengono rilevati durante la misurazione dello spazio di parcheggio. Tali oggetti, quali ad esempio carichi sospesi, sporgenze o rampe di carico di autocarri, non vengono quindi presi in considerazione durante il calcolo della manovra di parcheggio.

Ulteriori informazioni sul campo di rilevamento (▷ pagina 222).

Il sistema di ausilio al parcheggio attivo non interviene in caso di spazi di parcheggio disposti in senso trasversale rispetto alla direzione di marcia se

- sono presenti due spazi di parcheggio immediatamente adiacenti
- lo spazio di parcheggio si trova immediatamente accanto a un ostacolo di altezza ridotta, ad esempio un cordolo
- la manovra di parcheggio viene effettuata a marcia in avanti.

Il sistema di ausilio al parcheggio attivo non interviene in caso di spazi di parcheggio disposti parallelamente o in senso trasversale rispetto alla direzione di marcia se

- lo spazio di parcheggio si trova sul cordolo
- lo spazio di parcheggio è apparentemente ingombrato per il sistema, ad esempio in presenza di foglie o di griglie drenanti
- la superficie di manovra necessaria per il veicolo è insufficiente
- lo spazio di parcheggio risulta limitato da un altro ostacolo, ad esempio un albero, un palo o un rimorchio.

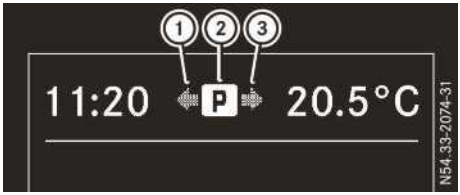

Indicazioni del sistema di assistenza al parcheggio attivo (esempio riferito ai veicoli con cambio automatico)

① Spazio di parcheggio individuato, lato sinistro
② Simbolo di parcheggio
③ Spazio di parcheggio individuato, lato destro

Se il guidatore ha allacciato la cintura di sicurezza e tutte le porte sono chiuse, il sistema di assistenza al parcheggio attivo si attiva automaticamente durante la marcia avanti. Il sistema è operativo fino a una velocità di circa 35 km/h. La sua funzione consiste nel cercare e misurare automaticamente gli spazi di parcheggio su entrambi i lati del veicolo.

Affinché uno spazio di parcheggio venga rilevato dal sistema di assistenza al parcheggio attivo, esso deve essere

- disposto parallelamente o trasversalmente rispetto alla direzione di marcia
- nel caso degli spazi di parcheggio paralleli rispetto alla direzione di marcia la larghezza utile deve essere di almeno 1,5 m
- nel caso degli spazi di parcheggio paralleli rispetto alla direzione di marcia la lunghezza utile deve essere di almeno 1,0 m superiore a quella del proprio veicolo
- nel caso degli spazi di parcheggio trasversali rispetto alla direzione di marcia la larghezza utile deve essere di almeno 1,0 m superiore a quella del proprio veicolo

ⓘ Tenere presente che, nel caso degli spazi di parcheggio trasversali rispetto alla direzione di marcia, il sistema di ausilio al parcheggio attivo non è in grado di misurare la larghezza utile dello spazio di parcheggio. È necessario valutare personalmente se il veicolo può inserirsi nello spazio di parcheggio.

Fino a una velocità di circa 30 km/h sul display viene visualizzato il simbolo di parcheggio ② come indicazione di stato.

- nel settore superiore, nel caso dei veicoli con cambio automatico
- nel settore inferiore indicante lo stato, nel caso dei veicoli con cambio manuale.

Il sistema riconosce gli spazi di parcheggio disposti parallelamente e trasversalmente rispetto alla direzione di marcia e li distingue. Se è stato rilevato uno spazio di parcheggio, una freccia accanto al simbolo di parcheggio ② indica il lato in cui si trova lo spazio di parcheggio. Lo spazio di parcheggio viene segnalato al guidatore non appena il veicolo passa accanto al parcheggio e rimane segnalato fino a quando lo si è superato di circa 15 m.

Il sistema di assistenza al parcheggio attivo visualizza di norma gli spazi di parcheggio sul lato passeggero. Gli spazi di parcheggio sul lato guida vengono visualizzati solo se viene attivato l'indicatore di direzione lato guida. Per parcheggiare sul lato guida è necessario tenere attivato l'indicatore di direzione fino all'attivazione del sistema di ausilio al parcheggio attivo con il tasto sul volante OK.

Ingresso nel parcheggio

⚠ AVVERTENZA

Allontanandosi dal sedile lato guida, il veicolo può mettersi in movimento anche se viene frenato dal Park Assist se

- è presente un'anomalia nel sistema o nell'alimentazione di tensione
- sono state effettuate operazioni non previste sull'impianto elettrico nel vano motore, sulla batteria o sui fusibili
- la batteria viene scollegata
- viene premuto il pedale dell'acceleratore, ad esempio da un passeggero.

In questo caso sussiste il pericolo di incidenti.

Prima di allontanarsi dal sedile lato guida, bloccare sempre il veicolo per impedirne lo spostamento.

Veicoli con cambio automatico: se il PARKTRONIC riconosce degli ostacoli, durante la manovra di ingresso nel parcheggio il sistema di assistenza al parcheggio attivo frena automaticamente. La responsabilità per la tempestività della frenata è comunque del guidatore.

▶ Arrestare il veicolo in modo sicuro, finché lo spazio in cui si intende parcheggiare viene visualizzato mediante il simbolo di parcheggio con la freccia.

▶ Veicoli con cambio manuale: inserire la retromarcia.

Veicoli con cambio automatico: portare il cambio in posizione **R**.

Sul display viene visualizzato il messaggio `Avvio Park Assist? Sì: OK No:` ⮌ e la posizione dello spazio di parcheggio.

▶ **Interruzione dell'operazione:** premere il tasto sul volante ⮌ o iniziare la marcia.

Oppure

▶ **Ingresso nel parcheggio con il sistema di ausilio al parcheggio attivo:** premere il tasto sul volante OK.

Sul display viene visualizzato il messaggio `Park Assist attivo: accelerare e frenareOsser. area circos.`.

▶ Rilasciare il volante.

▶ Seguire la manovra di arretramento del veicolo restando pronti a premere il pedale del freno. Durante la manovra di arretramento del veicolo procedere lentamente a una velocità non superiore a 10 km/h. In caso contrario il sistema di ausilio al parcheggio viene interrotto e il sistema di assistenza al parcheggio attivo viene terminato.

Quando un veicolo dotato di cambio automatico si avvicina al limite posteriore dello spazio di parcheggio, il sistema di assistenza al parcheggio attivo frena fino all'arresto.

▶ **Veicoli con cambio manuale:** arrestare il veicolo in corrispondenza del limite posteriore dello spazio di parcheggio. Arrestare quindi il veicolo, al più tardi quando viene attivato il segnale acustico di avvertimento continuo del PARKTRONIC.

Negli spazi di parcheggio piccoli possono essere necessarie ulteriori manovre di parcheggio. A seconda del cambio di cui è dotato il veicolo sul display viene visualizzato il messaggio `Park Assist attivo: inserire marcia avanti Osser. area circos.` o `Park Assist attivo: inserire il rapporto D Osser. area circos.`.

▶ A veicolo fermo inserire la 1ª marcia o portare il cambio in posizione **D**.
Il sistema di ausilio al parcheggio attivo sterza immediatamente il veicolo nella direzione opposta. Sul display viene visualizzato il messaggio Park Assist attivo: accelerare e frenareOsser. area circos..

Il miglior risultato di parcheggio si ottiene attendendo il completamento del processo di sterzata prima di mettersi in movimento.

▶ Avanzare con il veicolo restando pronti a premere il pedale del freno.
Il sistema di assistenza al parcheggio attivo frena i veicoli dotati di cambio automatico fino all'arresto.

▶ **Veicoli con cambio manuale:** arrestare il veicolo in corrispondenza del limite anteriore dello spazio di parcheggio. Arrestare quindi il veicolo, al più tardi quando viene attivato il segnale acustico di avvertimento continuo del PARKTRONIC.

A seconda del cambio di cui è dotato il veicolo sul display viene visualizzato il messaggio Park Assist attivo: inserire retromarcia Osser. area circos. o Park Assist attivo: inserire il rapporto R Osser. area circos..

Non appena la manovra di parcheggio è conclusa, sul display viene visualizzato il messaggio Park Assist terminato e si attiva un segnale acustico. Il sistema di ausilio al parcheggio del sistema di assistenza al parcheggio attivo risulta terminata. Il veicolo risulta parcheggiato e rimane fermo senza che sia necessario azionare il pedale del freno. Accelerando l'effetto frenante viene interrotto.

Il sistema di assistenza al parcheggio attivo non fornisce più l'assistenza sterzando e frenando il veicolo. Se il funzionamento del sistema di ausilio al parcheggio attivo è stato interrotto, è necessario intervenire direttamente sullo sterzo e sul freno. Il PARKTRONIC continua a essere disponibile.

Indicazioni di parcheggio:

- La posizione del veicolo al termine delle manovre di parcheggio dipende da diversi fattori, come la posizione e la forma dei veicoli parcheggiati davanti e dietro, nonché dalle condizioni locali. Il sistema di ausilio al parcheggio attivo può effettuare manovre in base alle quali il veicolo può risultare troppo lontano o troppo vicino allo spazio di parcheggio individuato. In alcuni casi il veicolo può finire anche sopra i cordoli. Interrompere quindi il funzionamento del sistema di ausilio al parcheggio attivo.
- La 1ª marcia o la posizione del cambio **D** può anche essere inserita in anticipo. In questo caso il veicolo interrompe la manovra e non prosegue l'ingresso nello spazio di parcheggio. Cambiando la direzione di marcia troppo in anticipo, il sistema di ausilio al parcheggio viene interrotto e il sistema di assistenza al parcheggio attivo viene terminato. Quindi dalla posizione attuale non è più possibile raggiungere una posizione di parcheggio corretta.

Uscita dal parcheggio

Affinché il sistema di assistenza al parcheggio attivo intervenga nelle manovre di uscita dal parcheggio

- la delimitazione dello spazio di parcheggio in avanti e all'indietro deve essere sufficientemente alta. Il cordolo di un marciapiede, ad esempio, non è sufficiente
- lo spazio di parcheggio non deve essere troppo largo. Durante le manovre il veicolo può posizionarsi nello spazio di parcheggio con un'angolazione massima di 45° rispetto alla posizione di partenza
- deve essere disponibile uno spazio di manovra di almeno 1,0 m

Il sistema di assistenza al parcheggio attivo può fornire assistenza in fase di uscita da parcheggio solo se anche la manovra di parcheggio è stata precedentemente eseguita mediante tale sistema utilizzando uno spazio parallelo alla direzione di marcia.

Veicoli con cambio automatico: se il PARKTRONIC riconosce degli ostacoli, durante la manovra di uscita dal parcheggio il sistema di assistenza al parcheggio attivo frena automaticamente. La responsabilità per la tempestività della frenata è comunque del guidatore.

▶ Avviare il motore.

▶ Attivare l'indicatore di direzione corrispondente al lato di uscita dal parcheggio.

▶ **Veicoli con cambio manuale:** inserire la prima marcia o la retromarcia.
Veicoli con cambio automatico: portare il cambio in posizione D o R.
Sul display viene visualizzato il messaggio Avvio Park Assist?Sì: OKNo: ⮌.

▶ **Interruzione dell'operazione:** premere il tasto sul volante [↩] o iniziare la marcia.

Oppure

▶ **Uscita dal parcheggio con il sistema di ausilio al parcheggio attivo:** premere il tasto sul volante [OK].
Sul display viene visualizzato il messaggio `Park Assist attivo: accelerare e frenareOsser. area circos..`

▶ Rilasciare il volante.

▶ Iniziare la marcia restando sempre pronti a premere il pedale del freno. Durante l'uscita dal parcheggio procedere lentamente a una velocità non superiore a 10 km/h. In caso contrario il sistema di ausilio al parcheggio viene interrotto e il sistema di assistenza al parcheggio attivo viene terminato.
Quando un veicolo dotato di cambio automatico si avvicina al limite dello spazio di parcheggio, il sistema di assistenza al parcheggio attivo frena fino all'arresto.

▶ **Veicoli con cambio manuale:** arrestare il veicolo in corrispondenza di un limite dello spazio di parcheggio. Arrestare quindi il veicolo, al più tardi quando viene attivato il segnale acustico di avvertimento continuo del PARKTRONIC.

▶ A veicolo fermo inserire la 1ª marcia o la retromarcia oppure portare il cambio in posizione [D] o [R].
Il sistema di ausilio al parcheggio attivo sterza immediatamente il veicolo nella direzione opposta. Sul display viene visualizzato il messaggio `Park Assist attivo: accelerare e frenareOsser. area circos..`

ⓘ Il miglior risultato di uscita dal parcheggio si ottiene attendendo il completamento del processo di sterzata prima di mettersi in movimento.

Se dopo l'attivazione si procede dapprima in retromarcia, il volante si porta in posizione rettilinea.

▶ In base alle indicazioni di avvertimento del PARKTRONIC, possono essere necessarie più manovre di avanzamento e arretramento del veicolo.

Veicoli con cambio manuale: arrestare quindi il veicolo al più tardi non appena viene attivato il segnale acustico di avvertimento continuo del PARKTRONIC.

Non appena il processo di uscita dal parcheggio è concluso,

- sul display viene visualizzato il messaggio `Park Assist terminato`
- viene emesso un segnale acustico
- il volante si porta in posizione rettilinea.

Il sistema di ausilio al parcheggio del sistema di assistenza al parcheggio attivo risulta terminata. A questo punto è necessario sterzare subito autonomamente e reimmettersi nel traffico. Il PARKTRONIC continua a essere disponibile.

Già prima della conclusione della manovra di uscita dal parcheggio è possibile intervenire direttamente sullo sterzo. Ciò può risultare utile quando il guidatore riconosce che risulta già possibile uscire dallo spazio di parcheggio.

Interruzione del funzionamento del sistema di ausilio al parcheggio attivo

▶ Tenere saldamente il volante o sterzare autonomamente.

Oppure

▶ Premere il tasto [OFF P] e disattivare il PARKTRONIC (▷ pagina 224).
Il sistema di ausilio al parcheggio viene immediatamente interrotto e il sistema di assistenza al parcheggio attivo viene terminato. Sul display viene visualizzato il messaggio `Park Assist interrotto`.

Il sistema di ausilio al parcheggio attivo viene interrotto automaticamente se

- viene azionato il freno di stazionamento.
- non è più possibile parcheggiare il veicolo con il sistema di assistenza al parcheggio attivo
- si procede a una velocità superiore a 10 km/h
- una ruota slitta, l'ESP® interviene o è guasto. In tal caso la spia di avvertimento [🚗] nella strumentazione si accende
- nei veicoli con cambio manuale viene aperta la porta lato guida o una porta scorrevole
- nei veicoli con cambio automatico:
  - il guidatore si slaccia la cintura di sicurezza
  - viene aperta una porta o viene aperto il portellone posteriore/la porta posteriore a battente
  - il cambio automatico viene portato in posizione **P**

Si attiva un segnale acustico, il simbolo di parcheggio nel display si disattiva e viene visualizzato il messaggio Park Assist interrotto.

Se il funzionamento del sistema di assistenza al parcheggio attivo viene interrotto, è necessario intervenire direttamente sullo sterzo e sul freno.

In caso di errori di sistema, i veicoli dotati di cambio automatico vengono frenati automaticamente fino all'arresto. Per proseguire la marcia è necessario premere nuovamente il pedale dell'acceleratore.

Telecamera per la retromarcia assistita

Avvertenze generali

Nei veicoli con portellone posteriore la telecamera per la retromarcia assistita si trova accanto alla maniglia del portellone posteriore (▷ pagina 376).

Nei veicoli con porte posteriori a battente la telecamera per la retromarcia assistita è integrata nella mascherina superiore della targa (▷ pagina 376).

La telecamera per la retromarcia assistita è un sistema di ausilio ottico al parcheggio che visualizza sul display del sistema Audio la zona retrostante il veicolo.

L'area retrostante il veicolo viene rappresentata al contrario, come nel retrovisore interno o nei retrovisori esterni. Le linee di ausilio visualizzate supportano il guidatore durante la retromarcia.

I testi visualizzati dipendono dall'impostazione della lingua del sistema Audio. Le seguenti indicazioni della telecamera per la retromarcia assistita sono riportate a titolo esemplificativo.

Avvertenze di sicurezza importanti

! Gli oggetti che non si trovano all'altezza del suolo possono sembrare più distanti di quanto lo siano realmente, ad esempio

- il paraurti di un veicolo parcheggiato dietro il proprio veicolo
- il timone di un rimorchio
- il gancio di traino
- la parte posteriore di un autocarro
- un palo obliquo

Utilizzare le linee di ausilio dell'immagine della telecamera solo a scopo orientativo.

Non avvicinarsi agli oggetti oltre la linea di ausilio orizzontale inferiore. In caso contrario si potrebbero causare danni al veicolo e/o all'oggetto.

La telecamera per la retromarcia assistita è solo un dispositivo ausiliario. Pertanto non può sostituirsi al guidatore che deve comunque sempre prestare attenzione all'area circostante. Il guidatore è sempre responsabile della sicurezza in fase di manovra e di parcheggio. In fase di manovra o di parcheggio assicurarsi che non siano presenti persone, animali o oggetti nell'area di manovra.

La telecamera per la retromarcia assistita può visualizzare gli ostacoli secondo una prospettiva deformata, in modo non corretto o non visualizzarli affatto. La telecamera per la retromarcia assistita non è in grado di visualizzare tutti gli oggetti situati in prossimità e/o sotto il paraurti posteriore. Il sistema non avverte il guidatore del pericolo di una collisione, della presenza di persone od oggetti.

La telecamera per la retromarcia assistita non funziona o funziona solo in modo limitato se

- il portellone posteriore o la porta posteriore a battente sono aperti
- piove intensamente, nevica o è presente nebbia
- è notte o si guida in condizioni di oscurità
- la telecamera è esposta ad una luce molto intensa

  Nell'immagine della telecamera possono comparire delle strisce bianche
- l'area circostante è illuminata con luci fluorescenti, ad esempio con dispositivi a illuminazione fluorescente o a LED.

  Nell'immagine della telecamera può verificarsi un fenomeno di sfarfallio
- la lente della telecamera è appannata, ad esempio se in inverno si passa da un luogo a basse temperature a un'autorimessa riscaldata e si verifica una rapida variazione di temperatura
- se la lente della telecamera è sporca o coperta

  Attenersi alle avvertenze relative alla pulizia (▷ pagina 376)
- se la parte posteriore del veicolo è danneggiata.

In tal caso far controllare la posizione e l'impostazione della telecamera in un'officina qualificata.

- il display presente anomalie nei pixel

  Se l'utilizzo del display è fortemente limitato a causa delle anomalie nei pixel far riparare o sostituire il display.

In tali situazioni, non impiegare la telecamera per la retromarcia assistita. In caso contrario, in fase di parcheggio e di manovra si rischia di provocare lesioni ad altre persone o di danneggiare il veicolo stesso a causa di oggetti esterni.

Eventuali componenti supplementari installati sul lato posteriore del veicolo (ad esempio supporto targa, portabiciclette posteriore) possono limitare il campo visivo e ulteriori funzioni della telecamera per la retromarcia assistita.

Le linee di ausilio vengono di norma rappresentate all'altezza della corsia di marcia. Le linee di ausilio in modalità rimorchio sono rappresentate all'altezza del giunto di accoppiamento del rimorchio.

Se le dimensioni dei cerchi del veicolo variano, verificare l'abbinamento al relativo gruppo di dimensioni (▷ pagina 390). Se l'abbinamento viene modificato senza variare la codifica delle centraline di comando del veicolo, la telecamera per la retromarcia assistita non è in grado di calibrarsi precisamente. In tal caso non è possibile visualizzare in modo corretto le linee di ausilio all'altezza del fondo stradale e all'altezza del giunto di accoppiamento del rimorchio.

Nei veicoli con portellone posteriore la telecamera per la retromarcia assistita è protetta dalla pioggia o dalla polvere mediante un coperchio. Quando la telecamera per la retromarcia assistita è attivata, il coperchio si apre.

Il coperchio si richiude se

- la manovra è terminata
- viene spento il motore.

Per motivi tecnici il coperchio può rimanere aperto ancora per un breve intervallo di tempo dopo la disattivazione della telecamera per la retromarcia assistita.

Attivazione/disattivazione della telecamera per la retromarcia assistita

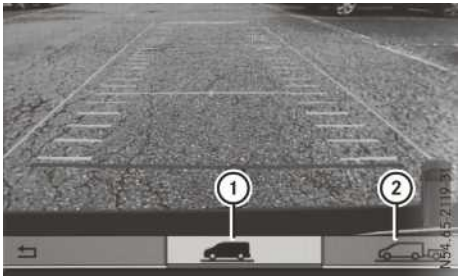

▶ **Attivazione:** assicurarsi che la chiave nel blocchetto di accensione si trovi in posizione 2.

▶ Inserire la retromarcia o portare il cambio in posizione R.
Nei veicoli con portellone posteriore il coperchio della telecamera per la retromarcia assistita si apre. Sul display del sistema Audio viene visualizzata l'area retrostante il veicolo. La zona posteriore visualizzata viene suddivisa mediante linee di ausilio.

Nei veicoli con giunto di accoppiamento del rimorchio montato è possibile commutare la modalità di funzionamento della telecamera per la retromarcia assistita quando viene raggiunto il rimorchio. In tal caso la telecamera per la retromarcia assistita varia l'angolo di rilevamento visualizzando una linea di ausilio per il giunto sferico del giunto di accoppiamento del rimorchio al fine di raggiungere il timone del rimorchio.

▶ **Commutazione della modalità di funzionamento:** selezionare la funzione "Parcheggio in retromarcia" ① o la funzione "Aggancio del rimorchio" ② con il pulsante girevole/a pressione del sistema Audio e confermare.
Informazioni sul pulsante girevole/ a pressione del sistema audio sono riportate nelle Istruzioni d'uso separate.
Il simbolo della funzione selezionata viene evidenziato.

▶ **Disattivazione:** portare il cambio in posizione di folle o inserire una marcia. Portare il cambio automatico in posizione N o D.
La visualizzazione delle linee di ausilio dinamiche viene disattivate e dopo circa 15 secondi la telecamera per la retromarcia assistita si disattiva.

Oppure

▶ Far avanzare il veicolo per più di 10 m circa.

Oppure

▶ Far avanzare il veicolo a una velocità superiore a 10 km/h.

Oppure

▶ Portare il cambio automatico in posizione P.

Nei veicoli con sistema di assistenza al parcheggio attivo la telecamera per la retromarcia assistita dopo aver inserito per la prima volta la retromarcia rimane attiva per l'intera durata della manovra del sistema di ausilio al parcheggio attivo. Informazioni sul sistema di ausilio al parcheggio attivo sono riportate al paragrafo "Sistema di assistenza al parcheggio attivo" (▷ pagina 225).

Indicazioni sul display del sistema multimediale

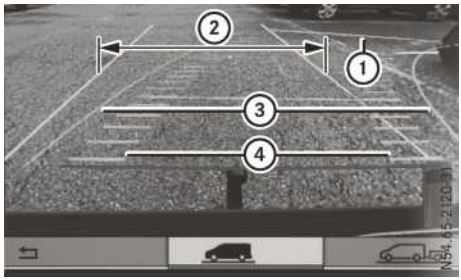

① Linea di ausilio gialla a circa 4,0 m di distanza dalla parte posteriore
② Linea di ausilio bianche senza angolo di sterzata, larghezza del veicolo inclusi i retrovisori esterni (statica)
③ Linea di ausilio gialla della larghezza del veicolo inclusi i retrovisori esterni con l'attuale angolo di sterzata (dinamica)
④ Linea di percorrenza gialla dei pneumatici con l'attuale angolo di sterzata (dinamica)

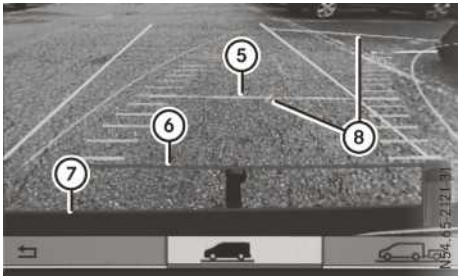

⑤ Linea di ausilio gialla a circa 1,0 m di distanza dalla parte posteriore
⑥ Linea di ausilio rossa a circa 0,30 m di distanza dalla parte posteriore
⑦ Paraurti
⑧ Mezzeria del veicolo (linea di ausilio)

Se la retromarcia è inserita o se il cambio si trova in posizione R vengono visualizzate le linee di ausilio.

Le distanze sono riferite solo agli oggetti situati a terra.

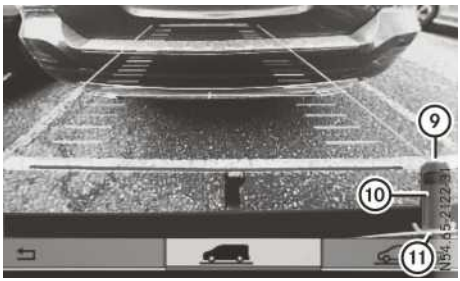

Indicazioni di avvertimento PARKTRONIC nei veicoli con sistema di assistenza al parcheggio attivo

⑨ Indicazioni di avvertimento anteriori
⑩ Simbolo del veicolo come spia indicante l'operatività della funzione di misurazione del PARKTRONIC
⑪ Indicazioni di avvertimento posteriori

Se nei veicoli dotati di sistema di assistenza al parcheggio attivo il PARKTRONIC è attivato e pronto per effettuare misurazioni (▷ pagina 223), nell'immagine della telecamera viene visualizzato il simbolo del veicolo ⑩. Se le indicazioni di avvertimento del sistema PARKTRONIC sono accese, le indicazioni di avvertimento ⑨ e ⑪ si accendono sotto forma di parentesi rosse o gialle che racchiudono il simbolo del veicolo ⑩.

Funzione "Parcheggio in retromarcia"

Parcheggio in retromarcia seguendo una traiettoria rettilinea

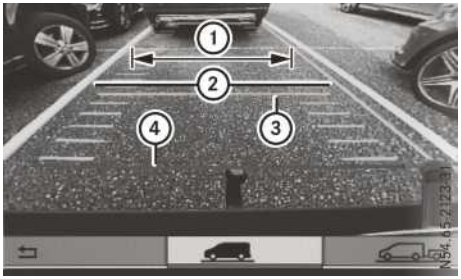

① Linea di ausilio bianche senza angolo di sterzata, larghezza del veicolo inclusi i retrovisori esterni (statica)
② Linea di ausilio gialla della larghezza del veicolo inclusi i retrovisori esterni con l'attuale angolo di sterzata (dinamica)
③ Linea di ausilio gialla a circa 1,0 m di distanza dalla parte posteriore
④ Linea di ausilio rossa a circa 0,30 m di distanza dalla parte posteriore

▶ Assicurarsi che la telecamera per la retromarcia assistita sia attivata (▷ pagina 232). La linea di percorrenza e le linee di ausilio vengono visualizzate.
▶ Mediante la linea di ausilio bianca ① controllare se il veicolo riesce a inserirsi nello spazio di parcheggio.
▶ Procedere con cautela in retromarcia prendendo come riferimento la linea di ausilio bianca ① fino a raggiungere la posizione finale di parcheggio.
La linea di ausilio rossa ④ si trova in corrispondenza della posizione finale di parcheggio. Il veicolo si trova nello spazio di parcheggio in posizione pressoché diritta.

Parcheggio in retromarcia seguendo una traiettoria sterzante

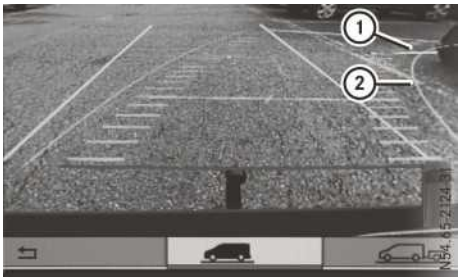

① Segnalazione dello spazio di parcheggio
② Linea di ausilio gialla della larghezza del veicolo inclusi i retrovisori esterni con l'attuale angolo di sterzata (dinamica)

▶ Dopo il passaggio davanti allo spazio di parcheggio, arrestare il veicolo in modo sicuro.
▶ Assicurarsi che la telecamera per la retromarcia assistita sia attivata (▷ pagina 232). La linea di percorrenza e le linee di ausilio vengono visualizzate.
▶ A veicolo fermo ruotare il volante verso lo spazio di parcheggio finché la linea di ausilio gialla ② raggiunge la zona segnalata corrispondente allo spazio di parcheggio ①.
▶ Mantenere l'angolo di sterzata del volante e arretrare con cautela.

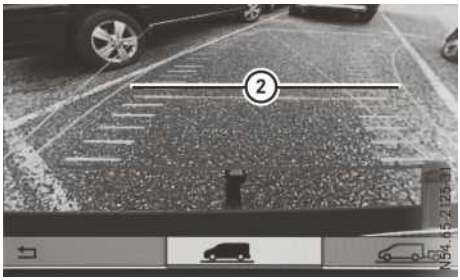

② Linea di ausilio gialla della larghezza del veicolo inclusi i retrovisori esterni con l'attuale angolo di sterzata (dinamica)

▶ Quando ci si trova all'incirca nella posizione di marcia in rettilineo davanti allo spazio di parcheggio arrestare il veicolo.
La linea di percorrenza bianca deve essere il più possibile parallela alla zona segnalata corrispondente allo spazio di parcheggio.

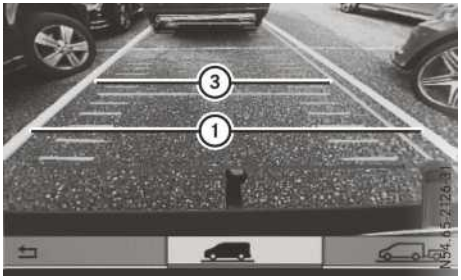

③ Linea di ausilio bianca con l'attuale angolo di sterzata

① Segnalazione dello spazio di parcheggio

▶ A veicolo fermo girare il volante portandolo in posizione di marcia in rettilineo.

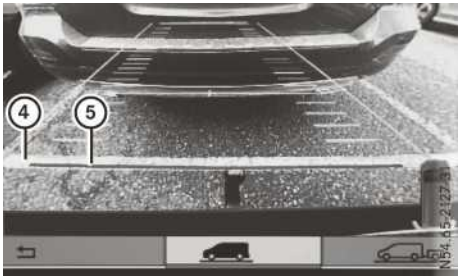

④ Posizione finale di parcheggio

⑤ Linea di ausilio rossa a circa 0,30 m di distanza dalla parte posteriore

▶ Procedere con cautela in retromarcia finché viene raggiunta la posizione finale di parcheggio.
In questo caso la linea di ausilio ⑤ coincide con il riferimento della posizione finale di parcheggio ④. Il veicolo si trova nello spazio di parcheggio in posizione pressoché diritta.

Funzione "Aggancio del rimorchio"

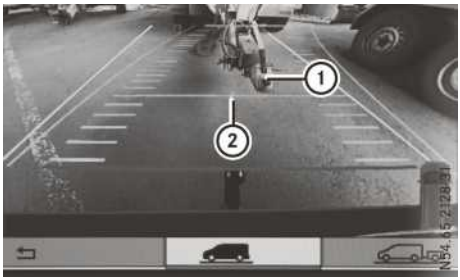

① Timone del rimorchio

② Linea di ausilio - Linea di mezzeria del veicolo sulla linea di ausilio gialla a distanza di circa 1,0 m dalla parte posteriore

La funzione è disponibile solo sui veicoli con giunto di accoppiamento del rimorchio montato.

▶ Prima dell'aggancio del rimorchio l'altezza del timone del rimorchio ① deve essere regolata in modo che risulti leggermente più in alto rispetto a quella della testa sferica.

▶ Posizionare il veicolo centralmente davanti al timone del rimorchio ①.

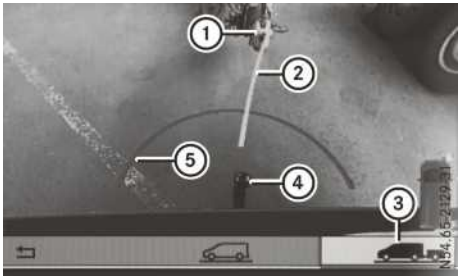

① Timone del rimorchio

② Linea di ausilio del timone del rimorchio

③ Funzione "Aggancio del rimorchio" selezionata

④ Testa sferica

⑤ Linea di ausilio rossa a circa 0,30 m di distanza dalla testa sferica

▶ Selezionare la funzione "Aggancio del rimorchio" ③ con il pulsante girevole/ a pressione del sistema Audio e confermare.

Informazioni sul pulsante girevole/ a pressione del sistema audio sono riportate nelle Istruzioni d'uso separate.
Il simbolo ③ è evidenziato. Le distanze sono ora riferite agli oggetti che si trovano all'altezza della testa sferica.

- ▶ Procedere con cautela in retromarcia; la linea di ausilio del timone del rimorchio ② deve essere rivolta all'incirca verso il timone del rimorchio ①.
- ▶ Procedere con cautela in retromarcia finché il timone del rimorchio ① raggiunge la linea di ausilio rossa ⑤.
  La distanza tra il timone del rimorchio ① e la testa sferica ④ è a questo punto di circa 0,30 m.
- ▶ Agganciare il rimorchio (▷ pagina 236).

Esercizio con rimorchio

Avvertenze per l'esercizio con rimorchio

Avvertenze di sicurezza importanti

⚠ AVVERTENZA

Se il gancio di traino non è scattato in sede, durante la marcia può staccarsi mettendo in pericolo gli altri veicoli in circolazione. Sussiste il pericolo di incidenti e di lesioni!

Bloccare il gancio di traino come descritto e assicurarsi che il gancio di traino sia montato in modo sicuro.

⚠ AVVERTENZA

Se il gancio di traino non è scattato in sede il rimorchio può staccarsi. In questo caso sussiste il pericolo di incidenti.

Bloccare sempre il gancio di traino come descritto e assicurarsi che il gancio di traino sia montato in modo sicuro.

⚠ AVVERTENZA

Se utilizzando un sistema di trasporto viene superato il carico ammesso sul timone, il sistema di trasporto può staccarsi dal veicolo mettendo in pericolo gli altri veicoli in circolazione. Sussiste il pericolo di incidenti e di lesioni!

In caso di utilizzo di un sistema di trasporto rispettare sempre il carico ammesso sul timone.

⚠ AVVERTENZA

Se il veicolo con rimorchio sbanda è possibile perdere il controllo del veicolo. Il veicolo con rimorchio può ribaltarsi. Sussiste il pericolo di incidenti!

Non cercare in nessun modo di raddrizzare il veicolo con rimorchio accelerando. Ridurre la velocità e non controsterzare. In caso di necessità azionare i freni.

⚠ AVVERTENZA

Se durante la marcia il piede viene appoggiato sul pedale del freno, l'impianto frenante può surriscaldarsi. In tal modo lo spazio di frenata aumenta e in alcuni casi nell'impianto frenante possono verificarsi anomalie. Sussiste il pericolo di incidenti!

Non utilizzare mai il pedale del freno come appoggio per i piedi. Durante la marcia non premere contemporaneamente il pedale del freno e il pedale dell'acceleratore.

! L'azionamento durevole del pedale del freno causa l'eccessiva e precoce usura delle pastiglie dei freni.

I sistemi di trasporto, ad esempio i portabiciclette o i dispositivi per il trasporto di carichi, possono essere fissati al gancio a testa sferica. In caso di utilizzo di sistemi di trasporto in combinazione con il gancio a testa sferica, il carico massimo è di 75 kg.

In presenza di un giunto di accoppiamento amovibile del rimorchio attenersi assolutamente alle indicazioni del costruttore del giunto di accoppiamento del rimorchio (vedi le istruzioni d'uso del costruttore).

Effettuare l'aggancio e lo sgancio del rimorchio con la massima prudenza. Accertarsi che durante la manovra di aggancio in retromarcia non sia presente nessuno tra veicolo e rimorchio.

In caso di errato aggancio il rimorchio rischia di staccarsi. Il rimorchio agganciato deve trovarsi in posizione orizzontale dietro la motrice.

Verificare che non vengano superati i seguenti valori:

- carico verticale ammesso
- carico rimorchiabile ammesso
- carico sull'asse posteriore ammesso per la motrice
- massa totale a terra, sia del veicolo trainante che del rimorchio
- massa totale a terra dell'autoarticolato

I valori ammessi che non devono essere superati sono riportati

- nei documenti del veicolo
- sulla targhetta di identificazione del dispositivo di traino
- sulla targhetta di identificazione del rimorchio
- sulla targhetta di identificazione del veicolo. (▷ pagina 416)

In caso di scostamento dei valori si considera il valore inferiore.

I valori approvati dal Costruttore sono riportati sulle targhette di identificazione e, per il veicolo trainante, alla voce "Dati tecnici" (▷ pagina 428).

Il comportamento del veicolo con il rimorchio è differente da quello senza rimorchio.

Il veicolo con rimorchio

- è più pesante
- si caratterizza per un'accelerazione e una capacità di superamento delle pendenze ridotte
- richiede uno spazio di frenata maggiore
- reagisce più bruscamente alle raffiche di vento laterali
- richiede una guida sensibile
- ha un raggio di volta maggiore.

In tal caso il comportamento di marcia può peggiorare sensibilmente.

In caso di marcia con rimorchio adeguare sempre la velocità alle effettive condizioni stradali e atmosferiche. Guidare con prudenza. Mantenere una distanza di sicurezza adeguata.

Avvertenze generali

! Sfruttare quanto più possibile il carico massimo ammesso sul timone. Il carico sul timone non deve scendere al di sotto di 50 kg per evitare il distacco del rimorchio.

- Attenersi alla velocità massima per il veicolo con rimorchio ammessa dalla legge del Paese in cui si transita. Prima di mettersi in viaggio verificare sulla documentazione del rimorchio qual è la velocità massima ammessa. Nella Repubblica Federale Tedesca la velocità massima ammessa per i veicoli con rimorchio è pari a 80 km/h e in casi eccezionali a 100 km/h.
- In caso di esercizio con rimorchio, sull'asse posteriore del veicolo trainante regolare la pressione dei pneumatici secondo quanto previsto nelle condizioni di massimo carico (▷ pagina 395).
- Il dispositivo di traino è un componente del veicolo particolarmente importante per la sicurezza di circolazione. Attenersi alle avvertenze per l'uso, la cura e la manutenzione del dispositivo di traino (vedi le istruzioni d'uso del costruttore).
- Veicoli con giunto di accoppiamento amovibile del rimorchio: ridurre il pericolo di danni al gancio a testa sferica. Rimuovere il gancio a testa sferica dall'alloggiamento in caso di inutilizzo.

i Nei veicoli omologati come autovettura in caso di esercizio con rimorchio la massa totale a terra aumenta di 100 kg. Il carico massimo ammesso sull'asse posteriore deve essere rispettato.

Le informazioni sull'installazione dei componenti elettrici del rimorchio sono reperibili presso qualsiasi officina qualificata. Le quote di montaggio e i carichi sono riportati al capitolo "Dati tecnici" (▷ pagina 428).

L'altezza del gancio a testa sferica varia con il carico del veicolo. In questo caso utilizzare un rimorchio dotato di timone regolabile in altezza.

Consigli per la guida

Il comportamento del veicolo con il rimorchio è differente da quello senza rimorchio e consuma più carburante.

Percorrendo lunghe discese a forte pendenza, selezionare per tempo un rapporto inferiore.

i Ciò vale anche nel caso in cui sia inserito il TEMPOMAT o lo SPEEDTRONIC.

In tal modo viene sfruttato l'effetto frenante del motore e si riduce la necessità di frenare per

mantenere la velocità desiderata. Ciò consente di ridurre la sollecitazione dell'impianto frenante, evitando che i freni si surriscaldino e si usurino eccessivamente. Se oltre a ciò è necessario frenare, non azionare il pedale del freno in modo continuo ma ad intervalli.

Attenersi anche alle avvertenze relative al sistema di stabilizzazione del rimorchio ESP® (▷ pagina 82).

Consigli per la guida

Se il rimorchio sbanda:

- ▶ Non accelerare in nessun caso.
- ▶ Non controsterzare.
- ▶ Se necessario, frenare.

- Mantenere una distanza di sicurezza maggiore rispetto a quella osservata durante la guida senza rimorchio.
- Evitare brusche frenate. Se possibile, frenare dapprima leggermente in modo tale da permettere al rimorchio di esercitare una spinta graduale. Aumentare quindi progressivamente la pressione sul pedale del freno.
- Le pendenze superabili alla partenza si riferiscono al livello del mare. In montagna bisogna considerare che ad altitudini crescenti la potenza del motore diminuisce e di conseguenza diminuisce la pendenza superabile.

  In particolare nel caso dei veicoli con potenza del motore inferiore a 100 kW attenersi alle avvertenze sulla riduzione della massa complessiva dell'autoarticolato (▷ pagina 204).

Montaggio del gancio a testa sferica

⚠ AVVERTENZA

Se il gancio di traino non è scattato in sede, durante la marcia può staccarsi mettendo in pericolo gli altri veicoli in circolazione. Sussiste il pericolo di incidenti e di lesioni!

Bloccare il gancio di traino come descritto e assicurarsi che il gancio di traino sia montato in modo sicuro.

⚠ AVVERTENZA

Se il gancio di traino non è scattato in sede il rimorchio può staccarsi. In questo caso sussiste il pericolo di incidenti.

Bloccare sempre il gancio di traino come descritto e assicurarsi che il gancio di traino sia montato in modo sicuro.

Prima di poter trainare un rimorchio con il veicolo è necessario montare il gancio di traino.

- ▶ Annotare il numero della chiave corrispondente al gancio di traino del dispositivo di aggancio.
  Con questo numero i Punti di Assistenza Mercedes-Benz potranno fornire una chiave sostitutiva.

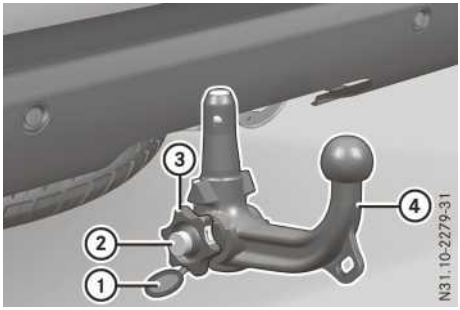

- ▶ Prelevare il gancio di traino del dispositivo di aggancio dal vano di stivaggio sul lato destro del vano posteriore (▷ pagina 380).
- ▶ Aprire la serratura ② del volantino ③ con la chiave. Il contrassegno rosso presente sul gancio di traino ④ deve coincidere con il settore verde presente sul volantino ③ (posizione di montaggio).

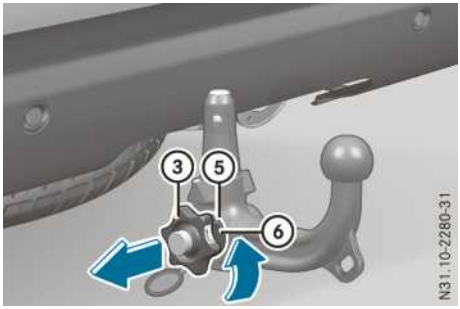

- ▶ Se il contrassegno rosso ⑥ non coincide con il settore verde ⑤, sbloccare la serratura ② del volantino ③ con la chiave.
- ▶ Tirare il volantino ③ verso l'esterno. Ruotare il contrassegno rosso ⑥ fino al settore verde ⑤, finché il volantino ③ scatta in sede.

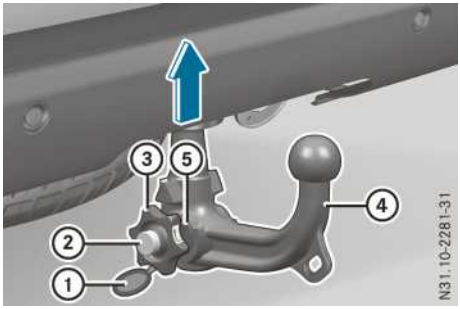

▶ Spingere verticalmente il gancio di traino ④ nel supporto fino allo scatto.
Il gancio di traino si blocca automaticamente. Il contrassegno verde sulla manopola ③ coincide con il settore verde ⑤ sul gancio di traino.
Il gancio di traino è scattato correttamente in sede solo se il contrassegno verde sul volantino coincide con il settore verde sul gancio di traino.

▶ Chiudere la serratura ② del volantino ③ con la chiave.

▶ Estrarre la chiave e applicare il coperchietto ① sulla serratura ② .
Il gancio di traino è montato correttamente solo se è possibile chiuderlo a chiave ed estrarre la chiave.
Custodire la chiave del dispositivo di aggancio in un luogo sicuro, ad esempio nella borsa dei documenti del veicolo.

Se non è possibile estrarre la chiave, il gancio di traino può essere sporco.

▶ Rimuovere e pulire il gancio di traino (▷ pagina 376).

Se dopo la pulizia non è possibile chiudere a chiave il gancio di traino, il dispositivo di aggancio è danneggiato.

▶ Smontare il gancio di traino.
Il traino sicuro di un rimorchio non è garantito. Il gancio di traino non può più essere utilizzato per il traino del rimorchio.

▶ Far controllare il gancio di traino in un'officina qualificata.

Smontaggio del gancio a testa sferica

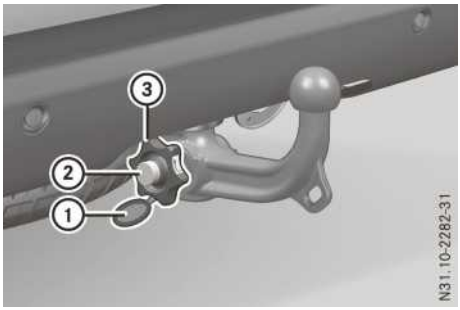

Per lo smontaggio è necessaria la chiave del dispositivo di aggancio.

▶ Estrarre il coperchietto ① dalla serratura ② del volantino ③.

▶ Aprire la serratura ② del volantino ③ con la chiave.

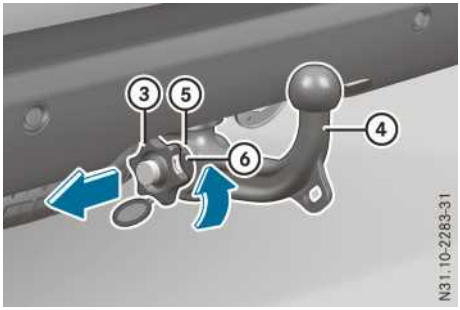

▶ Fissare il gancio di traino ④.

▶ Tirare il volantino ③ verso l'esterno. Ruotare il contrassegno rosso ⑥ fino al settore verde ⑤, finché il volantino ③ scatta in sede.
Prestare attenzione al pittogramma sulla manopola ③.

▶ Estrarre il gancio di traino ④ tirandolo verso il basso.

▶ Se è sporco, pulire il gancio di traino (▷ pagina 376).

▶ Riporre il gancio di traino con la chiave inserita nel vano di stivaggio sul lato destro del vano posteriore (▷ pagina 380).

Aggancio del rimorchio

! L'occhiello del gancio di traino serve esclusivamente a fissare la fune a strappo del rimorchio. Non è ammesso fissare la fune di

traino, la barra di traino o simili all'occhiello. L'occhiello non è realizzato per resistere a sollecitazioni del genere e potrebbe staccarsi.

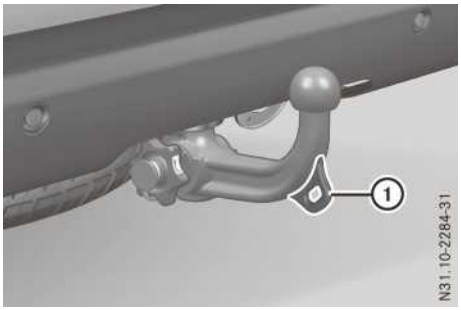

Dispositivo di traino con gancio a testa sferica amovibile

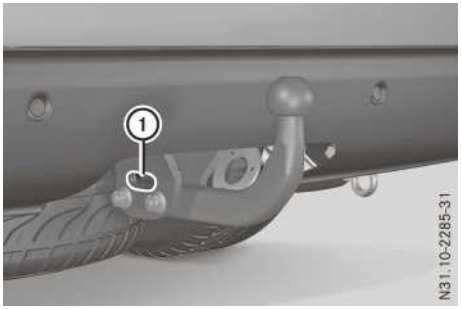

Dispositivo di traino con gancio a testa sferica fisso

① Occhiello per fune a strappo

- ▶ Nei veicoli con cambio automatico assicurarsi che il cambio si trovi in posizione **P**.
- ▶ Azionare il freno di stazionamento del veicolo.
- ▶ Chiudere tutte le porte.
- ▶ Portare il rimorchio dietro il veicolo in posizione orizzontale.
- ▶ Agganciare il rimorchio.
- ▶ Effettuare tutti i collegamenti elettrici e gli altri collegamenti del rimorchio. A tal fine agganciare la fune a strappo del rimorchio nell'occhiello ① del gancio a testa sferica.
- ▶ Controllare il funzionamento dell'impianto luci del rimorchio.
- ▶ Attivare entrambi gli indicatori di direzione e verificare se si attivano le corrispondenti luci lampeggianti del rimorchio.
  Il rimorchio viene riconosciuto solo se il collegamento elettrico è stato effettuato correttamente e se l'impianto luci è privo di anomalie. Da ciò dipende anche il funzionamento di altri sistemi, ad esempio l'ESP®, il PARKTRONIC, il sistema di assistenza al parcheggio attivo, il Blind Spot Assist o il sistema antisbandamento con vibrazioni di avvertimento.
- ▶ Rimuovere gli elementi di bloccaggio del rimorchio, ad esempio i cunei di arresto.
- ▶ Rilasciare il freno di stazionamento del rimorchio.

Sgancio del rimorchio

⚠ AVVERTENZA

Se si sgancia un rimorchio con freno ad inerzia attivato, le mani possono rimanere incastrate tra il veicolo e il timone del rimorchio. Sussiste il pericolo di lesioni!

Se il freno ad inerzia è attivato non sganciare il rimorchio.

! Un rimorchio dotato di freno ad inerzia non deve essere sganciato se il freno è attivato per evitare che l'escursione della molla del freno ad inerzia danneggi il veicolo.

- ▶ Nei veicoli con cambio automatico assicurarsi che il cambio si trovi in posizione **P**.
- ▶ Azionare il freno di stazionamento del veicolo.
- ▶ Chiudere tutte le porte.
- ▶ Azionare il freno di stazionamento del rimorchio.
- ▶ Bloccare inoltre il rimorchio con un cuneo di arresto o un oggetto analogo per evitarne lo spostamento.
- ▶ Rimuovere il cavo del rimorchio e sganciare la fune a strappo.
- ▶ Sganciare il rimorchio.

Alimentazione di tensione del rimorchio

! All'alimentazione di tensione continua è possibile collegare utenze con assorbimento massimo di 240 W.

L'alimentazione di tensione non deve essere utilizzata per la ricarica della batteria del rimorchio.

La presa di corrente per rimorchio del veicolo è provvista di fabbrica di alimentazione a tensione

continua e di alimentazione di tensione inseribile tramite il blocchetto di accensione.

L'alimentazione di tensione continua si trova al punto nove dello schema di assegnazione delle prese del rimorchio.

L'alimentazione di tensione inseribile tramite la posizione del blocchetto di accensione **2** si trova al punto dieci dello schema di assegnazione delle prese del rimorchio.

L'alimentazione di tensione permanente del rimorchio viene disattivata in caso di ridotto livello della tensione della rete di bordo e in ogni caso dopo un intervallo massimo di sei ore.

Ulteriori informazioni sull'installazione dei componenti elettrici del rimorchio sono reperibili presso le officine qualificate.

Controllo avaria luci in caso di luci a LED

Se il rimorchio è dotato di luci a LED, sul display può essere visualizzato un messaggio di errore in riferimento all'illuminazione del rimorchio.

L'illuminazione del rimorchio viene riconosciuta come difettosa sebbene il suo funzionamento sia regolare. Questo messaggio di errore può essere visualizzato se la corrente scende al di sotto del valore minimo di 50 mA.

Per identificare con sicurezza il guasto delle lampadine, per ogni catena di LED dell'illuminazione del rimorchio deve essere garantita una corrente minima di 50 mA.

Rimorchio con connettore maschio a 7 poli

Avvertenze generali

Se il rimorchio è dotato di un connettore maschio a 7 poli, per il collegamento è necessario utilizzare un adattatore o un cavo adattatore. Gli adattatori o i cavi adattatori per la presa di corrente a 13 poli del veicolo sono reperibili presso qualsiasi officina qualificata.

Montaggio dell'adattatore

! Accertarsi che il cavo abbia sufficiente libertà di movimento durante la marcia in curva per evitare che si scolleghi.

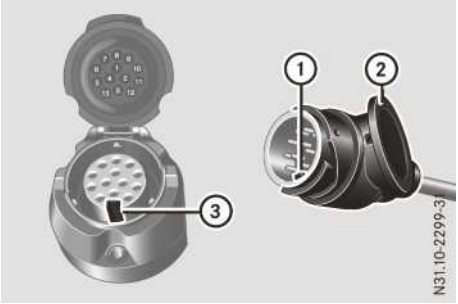

- ▶ Aprire il coperchio della presa di corrente del veicolo.
- ▶ Inserire il connettore maschio ① dell'adattatore ② nel connettore femmina ③ della presa di corrente del veicolo. Girare il connettore maschio dell'adattatore ② in senso orario fino all'arresto.
- ▶ Far scattare in sede il coperchio.
- ▶ In caso di utilizzo di un cavo adattatore, fissare il cavo al rimorchio mediante fermacavi.

Informazioni utili

Le presenti Istruzioni d'uso descrivono tutti i modelli e gli equipaggiamenti di serie e a richiesta del veicolo disponibili al momento della chiusura redazionale delle stesse. Sono possibili differenze in funzione dei Paesi di destinazione del veicolo. Tenere presente che il veicolo potrebbe non essere dotato di tutte le funzioni descritte. Questo riguarda anche i sistemi e le funzioni rilevanti per la sicurezza.

Leggere le informazioni relative all'officina qualificata (▷ pagina 36).

Avvertenze di sicurezza importanti

⚠ **AVVERTENZA**

L'azionamento dei sistemi di informazione e degli apparecchi di comunicazione integrati nel veicolo durante la marcia distoglie l'attenzione del guidatore dalla circolazione stradale. Inoltre è possibile perdere il controllo del veicolo. In questo caso sussiste il pericolo di incidenti.

Utilizzare tali apparecchi solo se le condizioni del traffico lo consentono. Se non si è in grado di garantirlo, arrestare il veicolo nel rispetto delle norme sulla circolazione stradale e immettere i dati a veicolo fermo.

⚠ **AVVERTENZA**

Se utilizzando i pulsanti di regolazione durante la marcia si inserisce una mano attraverso il volante, è possibile perdere il controllo del veicolo. Sussiste il pericolo di incidenti e di lesioni!

Azionare i pulsanti di regolazione solo a veicolo fermo. Durante la marcia non inserire mai le mani attraverso il volante.

Durante l'utilizzo del computer di bordo attenersi alle disposizioni di legge del Paese nel quale ci si trova.

⚠ **AVVERTENZA**

Se la strumentazione è guasta o presenta un'anomalia, potrebbe non riconoscere limitazioni di funzionamento di sistemi rilevanti per la sicurezza. La sicurezza di funzionamento del veicolo può risultare compromessa. Sussiste il pericolo di incidenti!

Proseguire la marcia con prudenza. Far controllare il veicolo in un'officina qualificata.

Il computer di bordo visualizza sul display solo i messaggi e gli avvertimenti di determinati sistemi. Verificare pertanto il regolare funzionamento complessivo del veicolo Se la sicurezza di funzionamento del veicolo risulta pregiudicata, arrestare immediatamente il veicolo e spegnere il motore prestando attenzione al traffico. In tal caso rivolgersi ad un'officina qualificata.

La precisione del tachimetro e del contachilometri sono stabiliti dalla legge. Il rilevamento delle informazioni relative alla velocità dipende dalla dimensione dei cerchi o dalla circonferenza di rotolamento delle ruote. Se sul veicolo vengono installati cerchi di dimensioni differenti, controllarne l'abbinamento al gruppo di dimensioni (▷ pagina 390). Se l'abbinamento viene modificato senza variare la codifica delle centraline di comando del veicolo, la velocità visualizzata sul tachimetro non è precisa. In tal caso la funzionalità dei sistemi di controllo della dinamica di marcia e dei sistemi di guida assistita può risultare compromessa oppure i sistemi possono riconoscere la presenza di un'anomalia e disattivarsi.

Una panoramica della strumentazione è riportata al paragrafo "Strumentazione".

- per veicoli senza tasti sul volante (▷ pagina 44)
- per veicoli con tasti sul volante (▷ pagina 46)

Indicazioni e uso

Illuminazione della strumentazione

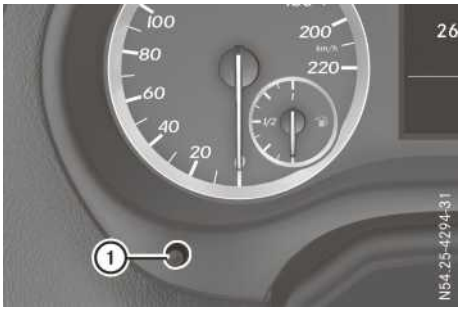

Regolatore della luminosità (esempio riferito ai veicoli con tasti sul volante)

In presenza di luce diurna le indicazioni nella strumentazione vengono illuminate. La funzione di regolazione della luminosità con la luce diurna non è disponibile.

Nei veicoli con tasti sul volante il sensore luce nella strumentazione regola automaticamente la luminosità dell'illuminazione display.

Con le luci accese la regolazione della luminosità viene influenzata dalla luminosità esterna. È inoltre possibile regolare la luminosità dell'illuminazione della strumentazione e dell'illuminazione del display

- nei veicoli privi di tasti sul volante premendo i tasti ⊕ e ⊖ sulla strumentazione (non nel menu Impostazioni)
- nei veicoli con tasti sul volante ruotando il regolatore della luminosità ①.

Tachimetro

Se sul veicolo vengono installati cerchi di dimensioni differenti, controllarne l'abbinamento al gruppo di dimensioni (▷ pagina 390). Se l'abbinamento viene modificato senza variare la codifica delle centraline di comando del veicolo, la velocità visualizzata sul tachimetro non è precisa. L'attuale velocità può pertanto risultare superiore a quella visualizzata sul tachimetro.

La velocità può anche essere visualizzata sotto forma di tachimetro digitale sul display

- nei veicoli senza tasti sul volante (▷ pagina 247)
- nei veicoli con tasti sul volante (▷ pagina 255)

ⓘ In alcuni Paesi, al raggiungimento del limite di velocità consentito dalla legge si attiva un segnale acustico e/o sul display viene visualizzato un messaggio, ad esempio a 120 km/h.

Contagiri

❗ Non guidare nel settore di fuorigiri, per non danneggiare il motore.

Avvertenza per la tutela ambientale

Evitare regimi elevati. Essi determinano un inutile aumento dei consumi del veicolo e, di conseguenza, dell'inquinamento ambientale a causa delle maggiori emissioni di sostanze nocive.

Il contrassegno rosso sul contagiri indica il settore di fuorigiri del motore.

Al raggiungimento del contrassegno rosso, l'alimentazione di carburante viene interrotta per proteggere il motore.

Indicazione della temperatura esterna

Non appena la temperatura si avvicina al punto di congelamento occorre prestare particolare attenzione alle condizioni stradali.

Tenere presente che l'indicazione della temperatura esterna rileva la temperatura dell'aria misurata e non la temperatura del manto stradale.

Nel settore superiore del display viene visualizzata la temperatura esterna

- nei veicoli senza tasti sul volante (▷ pagina 245)
- nei veicoli con tasti sul volante (▷ pagina 253)

Una variazione della temperatura esterna viene visualizzata in ritardo.

Indicazione della temperatura del liquido di raffreddamento

⚠ AVVERTENZA

Se si apre il cofano motore con il motore surriscaldato oppure in caso di incendio nel vano motore, è possibile venire a contatto con gas molto caldi o altri materiali di consumo che fuoriescono. Sussiste il pericolo di lesioni!

Prima di aprire il cofano motore far raffreddare il motore surriscaldato. In caso di incendio nel vano motore, lasciare il cofano motore chiuso e contattare i vigili del fuoco.

Nei veicoli privi di tasti sul volante la temperatura del liquido di raffreddamento può essere visualizzata sul display (▷ pagina 247).

Nei veicoli con tasti sul volante l'indicatore analogico della temperatura del liquido di raffreddamento si trova nel contagiri della strumentazione (▷ pagina 46).

In condizioni di marcia normali e con una quantità corretta del liquido di raffreddamento l'indicazione

- nei veicoli con potenza del motore inferiore a 100 kW può salire fino a 110 °C
- nei veicoli con potenza del motore superiore a 100 kW può salire fino a 120 °C.

Computer di bordo (veicoli senza tasti sul volante)

Azionamento del computer di bordo

Panoramica

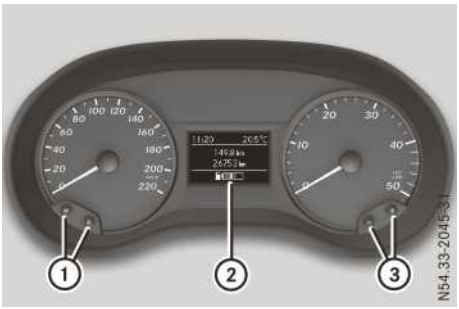

① Tasti ⓔ e Ⓡ
② Display
③ Tasti ⊕ e ⊖

▶ **Attivazione del computer di bordo:** girare la chiave nel blocchetto di accensione portandola in posizione **1** .

Estraendo la chiave e reinserendola rapidamente portandola in posizione **1**, il computer di bordo e la strumentazione non vengono attivati.

Con i tasti sulla strumentazione ① e ③ è possibile gestire le indicazioni visualizzate sul display e le impostazioni del computer di bordo.

Tasti sulla strumentazione

⚠ AVVERTENZA

Se utilizzando i pulsanti di regolazione durante la marcia si inserisce una mano attraverso il volante, è possibile perdere il controllo del veicolo. Sussiste il pericolo di incidenti e di lesioni!

Azionare i pulsanti di regolazione solo a veicolo fermo. Durante la marcia non inserire mai le mani attraverso il volante.

⊟	**Breve pressione:** • Selezione del menu o dell'indicazione visualizzata • Nel menu Impostazioni uscita dal sottomenu senza aver acquisito l'ultima impostazione e ritorno alla schermata iniziale del menu
⊟	**Pressione prolungata:** • Ritorno alla visualizzazione standard o al menu Percorrenza senza acquisire l'ultima impostazione
Ⓡ	**Breve pressione:** • Selezione di un sottomenu o di una funzione • Conferma della voce selezionata nell'elenco, dell'indicazione o dell'impostazione
Ⓡ	**Pressione prolungata:** • Azzeramento dei valori del contachilometri parziale e della visualizzazione dei dati del computer di bordo • Nella schermata iniziale del menu Impostazioni ripristino delle impostazioni di fabbrica • Nel menu Impostazioni azzeramento dei valori e ritorno alla schermata iniziale del menu
⊕ ⊖	• Regolazione dell'illuminazione della strumentazione (non nel menu Impostazioni) • Scorrimento all'interno degli elenchi • Modifica di valori o impostazioni

Display



Display nella strumentazione

① Orario (▷ pagina 264)
TEMPOMAT (▷ pagina 204)
LIM SPEEDTRONIC (▷ pagina 208)

② Tachimetro supplementare (solo per il Regno Unito)
Indicazione permanente (solo per il Regno Unito): temperatura esterna o velocità (▷ pagina 250)
120 km/h! (solo per determinati Paesi) Velocità massima ammessa superata

③ Settore di indicazione per messaggi sul display, menu e barra dei menu

④ ⬆ Indicazione della marcia consigliata (▷ pagina 177)

⑤ Livello del carburante

⑥ Ⓐ Funzione ECO start/stop (▷ pagina 179)

⑦ Tergilunotto (▷ pagina 141)

Il settore di indicazione ③ visualizza il menu o il sottomenu selezionato e i messaggi sul display.

Menu Panoramica

Il menu Impostazioni viene visualizzato solo a veicolo fermo. L'ordine dei menu e delle funzioni ha una struttura circolare. Con il tasto ⊟ sulla strumentazione è possibile scorrere attraverso i menu.

Se all'interno del menu Impostazioni si scorre in avanti con il tasto Ⓡ, viene acquisita l'impostazione del sottomenu o della funzione precedenti.

Premendo il tasto ⊟ all'interno di un sottomenu, si esce dal sottomenu o dalla funzione senza acquisire l'impostazione. In tal caso sul

display viene visualizzata la schermata iniziale del menu Impostazioni.

Informazioni sull'azionamento sono riportate al paragrafo "Azionamento del computer di bordo" (▷ pagina 244).

A seconda dell'equipaggiamento del veicolo possono essere richiamati i menu, le indicazioni o le funzioni seguenti:

- Visualizzazione del chilometraggio parziale e del chilometraggio totale (▷ pagina 246)
- Visualizzazione del computer di bordo (▷ pagina 246)
- Indicazione dell'attuale autonomia (▷ pagina 247)
- Visualizzazione dell'attuale consumo di carburante (▷ pagina 247)
- Tachimetro digitale (▷ pagina 247)
- Visualizzazione della temperatura del liquido di raffreddamento (▷ pagina 247)
- Visualizzazione del livello di riempimento dell'AdBlue® nei veicoli BlueTEC® (▷ pagina 248)
- Visualizzazione dei messaggi contenuti nella memoria dei messaggi (▷ pagina 268)

Inoltre solo a veicolo fermo vengono visualizzati i menu, le indicazioni e le funzioni seguenti:

- Visualizzazione della successiva scadenza per gli interventi di manutenzione (▷ pagina 365)
- Controllo elettronico del livello dell'olio motore (▷ pagina 356)
- Riattivazione del controllo della pressione pneumatici (▷ pagina 397)
- Menu Impostazioni per la regolazione o l'attivazione e la disattivazione dei sistemi di marcia e di assistenza alla guida nonché delle opzioni di visualizzazione del display (▷ pagina 248)

Menu Percorrenza



Contachilometri

Se nel settore superiore del display viene visualizzata la velocità, oltre al chilometraggio parziale ① viene visualizzata anche la temperatura esterna.

L'indicazione visualizzata in permanenza nel settore superiore può essere modificata (▷ pagina 250) (non per il Regno Unito).

Utilizzare i tasti sulla strumentazione.

▶ **Visualizzazione:** tenere premuto il tasto ⓔ finché sul display viene visualizzata l'indicazione del chilometraggio parziale ① e del chilometraggio totale ②.

▶ **Azzeramento:** tenere premuto il tasto Ⓡ finché in corrispondenza dell'indicazione del chilometraggio parziale viene visualizzato il valore 0.0.

Nel sottomenu Unità distanza: è possibile impostare l'unità di misura del contachilometri (▷ pagina 251).

Menu Computer di bordo

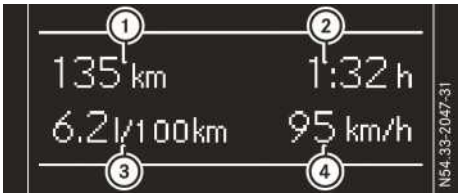

Visualizzazione dei dati del computer di bordo

① Percorrenza
② Durata della marcia
③ Consumo di carburante medio
④ Velocità media

Utilizzare i tasti sulla strumentazione.

▶ **Visualizzazione:** con il tasto ⓔ selezionare la visualizzazione dei dati del computer di bordo.
I valori visualizzati si riferiscono all'ultimo azzeramento della visualizzazione dei dati del computer di bordo.

▶ **Azzeramento dei valori:** tenere premuto il tasto Ⓡ fino all'azzeramento di tutti i valori.

La visualizzazione dei dati del computer di bordo viene azzerata automaticamente dopo 9.999 ore o 99.999 chilometri.

Nel sottomenu Unità distanza: è possibile impostare l'unità di misura del consumo e della distanza (▷ pagina 251).

Menu Autonomia



Utilizzare i tasti sulla strumentazione.

▶ Con il tasto ⓞ selezionare l'indicazione Autonomia.
L'autonomia approssimativa viene calcolata in base allo stile di guida adottato e alla quantità di carburante presente nel serbatoio. Se la quantità di carburante rimanente nel serbatoio è ridotta, anziché l'autonomia approssimativa viene visualizzata un'icona raffigurante un veicolo in rifornimento.

L'unità di misura della distanza può essere impostata nel sottomenu Unità distanza (▷ pagina 251).

Menu Consumo di carburante attuale

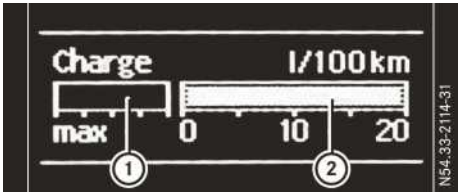

① Visualizzazione del recupero di energia
② Autonomia
Utilizzare i tasti sulla strumentazione.

▶ Con il tasto ⓞ selezionare il diagramma a barre del consumo di carburante.

IA visualizzazione del recupero di energia ① indica se e quanta energia cinetica è stata trasformata in corrente elettrica durante il rallentamento per inerzia del veicolo. Successivamente l'energia recuperata viene accumulata nella batteria di avviamento. La presenza della visualizzazione del recupero di energia ① dipende dal motore installato e pertanto non è disponibile in tutti i veicoli.

Nel sottomenu Unità distanza: è possibile impostare l'unità di misura indicante il consumo (▷ pagina 251).

Menu Tachimetro digitale

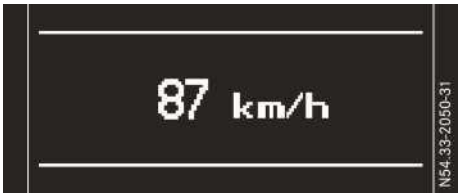

Utilizzare i tasti sulla strumentazione.

▶ Con il tasto ⓞ selezionare l'indicazione della velocità.

Nel sottomenu Unità distanza è possibile impostare l'unità di misura del tachimetro digitale (▷ pagina 251).

Menu Temperatura del liquido di raffreddamento

⚠ AVVERTENZA

Se si apre il cofano motore con il motore surriscaldato oppure in caso di incendio nel vano motore, è possibile venire a contatto con gas molto caldi o altri materiali di consumo che fuoriescono. Sussiste il pericolo di lesioni!

Prima di aprire il cofano motore far raffreddare il motore surriscaldato. In caso di incendio nel vano motore, lasciare il cofano motore chiuso e contattare i vigili del fuoco.

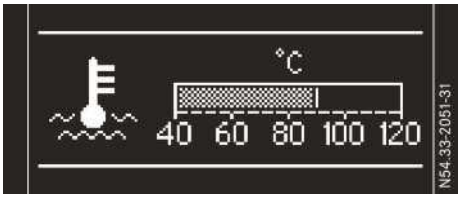

Utilizzare i tasti sulla strumentazione.

▶ Con il tasto ⓞ selezionare il diagramma a barre della temperatura del liquido di raffreddamento.

In condizioni di marcia normali e con una quantità corretta del liquido di raffreddamento l'indicazione

- nei veicoli con potenza del motore inferiore a 100 kW può salire fino a 110 °C
- nei veicoli con potenza del motore superiore a 100 kW può salire fino a 120 °C.

Menu livello di riempimento AdBlue®

La visualizzazione è disponibile solo nei veicoli BlueTEC®.



Utilizzare i tasti sulla strumentazione.

▶ Con il tasto ⓜ selezionare l'indicazione Livello AdBlue.
Sul display viene visualizzato il livello di riempimento dell'AdBlue®.

Informazioni sul rabbocco dell'AdBlue® sono riportate al paragrafo "Rifornimento" (▷ pagina 191).

Menu Impostazioni

Introduzione



Schermata iniziale del menu Impostazioni

Il veicolo deve essere fermo. Utilizzare i tasti sulla strumentazione.

▶ **Visualizzazione:** con il tasto ⓜ selezionare il menu Impostazioni.

Il menu Impostazioni viene visualizzato solo a veicolo fermo. L'ordine dei sottomenu e delle funzioni ha una struttura circolare. Con il tasto Ⓡ sulla strumentazione scorrere attraverso il menu partendo dalla schermata iniziale e selezionando in successione i sottomenu o le funzioni.

Se con il tasto Ⓡ si scorre in avanti, viene acquisita l'impostazione del sottomenu o della funzione precedenti.

Premendo il tasto ⓜ all'interno di un sottomenu, si esce dal sottomenu o dalla funzione senza acquisire l'impostazione. In tal caso sul display viene visualizzata la schermata iniziale del menu Impostazioni.

Nel menu Impostazioni a seconda della dotazione del veicolo sono disponibili le seguenti opzioni:

- Impostazione della lingua utilizzata per i messaggi e le indicazioni (▷ pagina 249)
- Attivazione e disattivazione dell'ESP® (▷ pagina 249)
- Impostazione della sensibilità del sensore pioggia (▷ pagina 249)
- Attivazione e disattivazione dell'ATTENTION ASSIST (▷ pagina 250)
- Attivazione e disattivazione dell'Intelligent Light System (▷ pagina 250)
- Impostazione dello SPEEDTRONIC permanente (▷ pagina 250)
- Selezione dell'indicazione visualizzata in permanenza nel settore superiore (non per il Regno Unito) (▷ pagina 250)
- Impostazione dell'unità di misura della distanza, del consumo e della velocità (▷ pagina 251)
- Impostazione dell'ora e della data (▷ pagina 251)

▶ **Ripristino delle impostazioni di fabbrica:** portare la chiave nel blocchetto di accensione in posizione **1** e nel menu Impostazioni Ⓡ tenere premuto il tasto per almeno cinque secondi.

Per motivi di sicurezza non tutte le funzioni vengono ripristinate. La limitazione della velocità dello SPEEDTRONIC permanente può essere impostata esclusivamente nel sottomenu Pneum. invernali:.

Impostazione della lingua del display

Il veicolo deve essere fermo. Utilizzare i tasti sulla strumentazione.

- ▶ Con il tasto ⊜ selezionare il menu Impostazioni.
- ▶ Con il tasto ® selezionare il sottomenu Lingua.
  Sul display viene visualizzata la lingua attualmente selezionata.
- ▶ Con il tasto ⊕ o ⊖ selezionare la lingua utilizzata per tutti i messaggi.
- ▶ Confermare con il tasto ®.
  Sul display viene visualizzato il sottomenu successivo.

Attivazione/disattivazione dell'ESP®

Questo menu è disponibile solo sui veicoli privi di tasto sulla consolle centrale.

Attenersi alle avvertenze di sicurezza importanti riportate al paragrafo "ESP® (Electronic Stability Program)" (▷ pagina 81).

⚠ AVVERTENZA

Disattivando l'ESP®, questo non effettua alcun intervento di stabilizzazione del veicolo. Sussiste un maggiore pericolo di sbandamento e di incidenti!

Disattivare l'ESP® solo finché permangono le condizioni descritte di seguito.

Può essere consigliabile disattivare l'ESP® nelle seguenti situazioni:

- in caso di impiego di catene da neve
- in caso di marcia su neve alta
- su sabbia o ghiaia.

Ulteriori informazioni sono riportate al paragrafo "ESP® (Electronic Stability Program)" (▷ pagina 81).

Il veicolo deve essere fermo e il motore deve essere avviato. Utilizzare i tasti sulla strumentazione.

- ▶ Con il tasto ⊜ selezionare il menu Impostazioni.
- ▶ Con il tasto ® selezionare il sottomenu ESP.
  Sul display viene visualizzato lo stato attuale.
  Se sul display viene visualizzato il messaggio Comando solo a motore on, occorre confermare il messaggio con il tasto ® e avviare il motore. Successivamente sul display viene visualizzato il sottomenu ESP e lo stato dell'ESP®.
  Se sul display viene visualizzato il messaggio ESP ohne Funktion (ESP guasto), l'ESP® non è operativo a causa di un'anomalia ed è disattivato. Confermando il messaggio con ®, sul display viene visualizzato il sottomenu successivo.
- ▶ Con il tasto ⊕ o ⊖ attivare o disattivare l'ESP®.
- ▶ Confermare con il tasto ®.
  Sul display viene visualizzato il sottomenu successivo.
  Se con il veicolo pronto per la marcia la spia di avvertimento nella strumentazione si accende, l'ESP® è disattivato.

Prestare attenzione alle informazioni relative alle spie di avvertimento (▷ pagina 312) e ai messaggi sul display (▷ pagina 273).

Impostazione della sensibilità del sensore pioggia

Il veicolo deve essere fermo. Utilizzare i tasti sulla strumentazione.

- ▶ Con il tasto ⊜ selezionare il menu Impostazioni.
- ▶ Con il tasto ® selezionare il sottomenu Sensore pioggia.
  Sul display viene visualizzata la sensibilità attualmente impostata.
- ▶ Con il tasto ⊕ o ⊖ selezionare l'impostazione insensibile, standard o sensibile.
  A seconda dell'impostazione il sensore pioggia reagisce con maggiore o minore sensibilità alle precipitazioni. A parità di intensità delle precipitazioni, il tergicristallo effettuerà pertanto la tergitura con frequenza maggiore o minore .
- ▶ Confermare con il tasto ®.
  Sul display viene visualizzato il sottomenu successivo.

Ulteriori informazioni sono riportate al paragrafo "Tergicristallo" (▷ pagina 140).

Attivazione/disattivazione dell'ATTENTION ASSIST

Il veicolo deve essere fermo. Utilizzare i tasti sulla strumentazione.

- ▶ Con il tasto ⓜ selezionare il menu Impostazioni.
- ▶ Con il tasto Ⓡ selezionare il sottomenu Attention Assist.
  Sul display viene visualizzato lo stato attuale.
  Se sul display viene visualizzato il messaggio Attention Assist non funzionante, l'ATTENTION ASSIST non è disponibile a causa di un'anomalia ed è disattivato. Confermando il messaggio con Ⓡ, sul display viene visualizzato il sottomenu successivo.
- ▶ Con il tasto ⊕ o ⊖ attivare o disattivare l'ATTENTION ASSIST.
- ▶ Confermare con il tasto Ⓡ.
  Sul display viene visualizzato il sottomenu successivo.

Ulteriori informazioni sono riportate al paragrafo "Sistema di rilevamento dell'attenzione del guidatore ATTENTION ASSIST" (▷ pagina 220).

Attivazione/disattivazione dell'Intelligent Light System

Il veicolo deve essere fermo. Utilizzare i tasti sulla strumentazione.

- ▶ Con il tasto ⓜ selezionare il menu Impostazioni.
- ▶ Con il tasto Ⓡ selezionare il sottomenu Intell. Light System.
  Sul display viene visualizzato lo stato attuale.
  Se sul display viene visualizzato il messaggio Intell. Light System ohne Funktion (Intell. Light System guasto), l'Intelligent Light System non è operativo a causa di un'anomalia ed è disattivato. Confermando il messaggio con Ⓡ, sul display viene visualizzato il sottomenu successivo.
- ▶ Con il tasto ⊕ o ⊖ attivare/disattivare l'Intelligent Light System.
- ▶ Confermare con il tasto Ⓡ.
  Sul display viene visualizzato il sottomenu successivo.

Attivando l'Intelligent Light System, si attivano le seguenti funzioni:

- Modalità di illuminazione in autostrada
- Fari attivi
- Luci di svolta
- Luce fendinebbia ampliata

Ulteriori informazioni sono riportate al paragrafo "Intelligent Light System" (▷ pagina 129).

Impostazione dello SPEEDTRONIC permanente

Il veicolo deve essere fermo. Utilizzare i tasti sulla strumentazione.

- ▶ Con il tasto ⓜ selezionare il menu Impostazioni.
- ▶ Con il tasto Ⓡ selezionare il sottomenu Pneum. invernali.
  Sul display viene visualizzata la limitazione di velocità attualmente impostata.
- ▶ Con il tasto ⊕ o ⊖ impostare lo SPEEDTRONIC permanente a intervalli di dieci unità. Selezionando l'impostazione Off lo SPEEDTRONIC permanente viene disattivato.
- ▶ Confermare con il tasto Ⓡ.
  Sul display viene visualizzato il sottomenu successivo.

Ulteriori informazioni sono riportate al paragrafo "SPEEDTRONIC permanente" (▷ pagina 211).

Selezione della visualizzazione permanente

Solo per il Regno Unito:

La funzione non è disponibile. Nel settore superiore del display la velocità viene visualizzata in modalità digitale in km/h. La temperatura esterna viene visualizzata insieme al contachilometri (▷ pagina 246).

Per tutti i Paesi eccetto il Regno Unito:

Con la funzione Visualizzazione permanente: è possibile commutare la visualizzazione nel settore superiore del display tra temperatura esterna e velocità.

Se nel settore superiore del display viene visualizzata la velocità, la temperatura esterna viene visualizzata insieme al contachilometri (▷ pagina 246).

L'unità di misura del tachimetro supplementare nel settore superiore è sempre inversa rispetto all'unità di misura del tachimetro.

Il veicolo deve essere fermo. Utilizzare i tasti sulla strumentazione.

- ▶ Con il tasto ⓜ selezionare il menu Impostazioni.
- ▶ Con il tasto Ⓡ selezionare il sottomenu Visual. permanen.:.
  Sul display viene visualizzata l'impostazione attuale temp. esterna o tachim. suppl. .
- ▶ Premere il tasto ⊕ o ⊖ per modificare l'impostazione.
- ▶ Confermare con il tasto Ⓡ.
  Sul display viene visualizzato il sottomenu successivo.

Selezione dell'unità di misura per la distanza

Nel sottomenu Unità distanza: è possibile stabilire se determinate indicazioni sul display vengono visualizzate in chilometri o miglia.

Il veicolo deve essere fermo. Utilizzare i tasti sulla strumentazione.

- ▶ Con il tasto ⓜ selezionare il menu Impostazioni.
- ▶ Con il tasto Ⓡ selezionare il sottomenu Unità distanza:.
  Sul display viene visualizzata l'impostazione attuale chilometri o miglia .
- ▶ Premere il tasto ⊕ o ⊖ per modificare l'impostazione.
- ▶ Confermare con il tasto Ⓡ.
  Sul display viene visualizzato il sottomenu successivo o nuovamente il menu Impostazioni.

L'unità di misura della distanza selezionata viene utilizzata per

- Tachimetro digitale
- Chilometraggio totale e parziale
- Visualizzazione dei dati del computer di bordo
- Autonomia
- Consumo attuale
- TEMPOMAT
- SPEEDTRONIC
- Intervalli di manutenzione

Impostazione dell'ora e della data

Il veicolo deve essere fermo. Utilizzare i tasti sulla strumentazione.

- ▶ Con il tasto ⓜ selezionare il menu Impostazioni.
- ▶ Con il tasto Ⓡ selezionare l'indicazione dell'ora e della data.
- ▶ Con il tasto ⊕ o ⊖ impostare le ore e confermare con Ⓡ.
- ▶ Con il tasto ⊕ o ⊖ impostare i minuti e confermare con Ⓡ.
- ▶ Con il tasto ⊕ o ⊖ impostare il giorno e confermare con Ⓡ.
- ▶ Con il tasto ⊕ o ⊖ impostare il mese e confermare con Ⓡ.
- ▶ Con il tasto ⊕ o ⊖ impostare l'anno e confermare con Ⓡ.
  Sul display viene visualizzato nuovamente il menu Impostazioni.

Computer di bordo (veicoli con tasti sul volante)

Azionamento del computer di bordo

Panoramica



① Display
② Quadro strumenti destro
③ Quadro strumenti sinistro

▶ **Attivazione del computer di bordo:** girare la chiave nel blocchetto di accensione portandola in posizione **1** .

Veicoli con cambio manuale: se la chiave viene estratta, reinserita rapidamente e portata in posizione **1**, il computer di bordo e la strumentazione non vengono attivati.

Le indicazioni visualizzate sul display e le impostazioni nel computer di bordo possono essere regolate mediante i tasti sul volante del quadro strumenti sinistro ③. Con i tasti sul volante del quadro strumenti destro ② è possibile comandare le funzioni del sistema audio e attivare il comando vocale del sistema di navigazione (vedi le Istruzioni d'uso separate).

Tasti sul volante

Quadro strumenti sinistro sul volante

◀ ▶	• Richiamo della barra del menu sul display • Selezione del menu
▲ ▼	**Breve pressione:** • Scorrimento all'interno degli elenchi • Selezione di un sottomenu o di una funzione • All'interno del menu Audio apertura dell'elenco dei brani o delle emittenti e selezione di un'emittente o di un brano audio • All'interno del menu Tel (Telefono) passaggio alla rubrica telefonica e selezione di un nome o di un numero telefonico
▲ ▼	**Pressione prolungata:** • Scorrimento rapido all'interno di tutti gli elenchi • All'interno del menu Audio selezione di un'emittente memorizzata o di un brano audio nella modalità di avanzamento rapido • Nel menu Tel (telefono) con rubrica telefonica aperta avvio della modalità di avanzamento rapido
OK	• Conferma del messaggio sul display • Conferma della voce selezionata nell'elenco o dell'indicazione all'interno di tutti i menu • All'interno del menu Audio arresto della ricerca automatica delle emittenti • All'interno del menu Tel (telefono) passaggio alla rubrica telefonica e avviamento della composizione del numero selezionato
↩	**Breve pressione:** • Indietro • All'interno del menu Audio uscita dall'elenco dei brani o delle emittenti • Disattivazione della visualizzazione dei messaggi sul display • Uscita dalla rubrica telefonica o dalla memoria di ripetizione chiamata • Veicoli con sistema di navigazione: disattivazione del sistema di comando vocale di navigazione (vedi le Istruzioni d'uso del Costruttore)
↩	**Pressione prolungata:** • Richiamo della visualizzazione standard nel menu Reise (Percorso)

Quadro strumenti destro sul volante

📞	• Esecuzione o accettazione della chiamata • Commutazione sulla memoria di ripetizione chiamata
📵	• Rifiuto o fine della chiamata • Uscita dalla rubrica telefonica o dalla memoria di ripetizione chiamata
+ −	• Modifica del volume

	• Veicoli con sistema di navigazione: attivazione del sistema di comando vocale di navigazione (vedi le Istruzioni d'uso del Costruttore)
	• Attivazione e disattivazione del suono

L'azionamento degli apparecchi audio, del telefono e del sistema di comando vocale tramite i tasti sul lato destro del volante funziona con i sistemi audio e di navigazione Mercedes-Benz. In caso di utilizzo di un sistema audio o di navigazione di un altro produttore le funzioni descritte possono essere limitate o risultare addirittura non disponibili.

Display



Display nella strumentazione (esempio riferito ai veicoli con cambio automatico)

① Orario (▷ pagina 264)

② Veicoli con cambio manuale:
⬆ Indicazione della marcia consigliata (▷ pagina 177)
Veicoli con cambio automatico
Funzione di avvertimento della distanza del COLLISION PREVENTION ASSIST (▷ pagina 213)
P Sistema di assistenza al parcheggio attivo (▷ pagina 225)

③ Tachimetro supplementare in km/h (solo per il Regno Unito)
Indicazione permanente (solo per il Regno Unito): temperatura esterna o velocità (▷ pagina 263)
120 km/h! (solo per determinati Paesi) Velocità massima ammessa superata

④ Barra del menu
Temperatura esterna (solo se nel settore superiore ⑩ viene visualizzato il tachimetro supplementare)

⑤ Programma di marcia (cambio automatico) (▷ pagina 185)

⑥ Marcia inserita (cambio automatico) (▷ pagina 184)

⑦ Indicazione della marcia consigliata (cambio automatico) (▷ pagina 188)

⑧ Settore di indicazione dello stato

⑨ Settore di indicazione per messaggi sul display, menu e barra dei menu

⑩ Settore superiore

▶ **Richiamo della barra dei menu ④ nel settore di indicazione :** premere il tasto sul volante ◀ o ▶.
La barra del menu viene nascosta dopo alcuni secondi.

Il settore di indicazione ⑨ visualizza il menu o il sottomenu selezionato e i messaggi sul display.

Nel settore indicante lo stato ⑧ il display può visualizzare lo stato dei seguenti sistemi di guida assistita:

	Sistema di assistenza abbaglianti adattivi (▷ pagina 131)
	ATTENTION ASSIST (▷ pagina 220)
	Sistema antisbandamento con vibrazioni di avvertimento (▷ pagina 218)
	TEMPOMAT (▷ pagina 204)
LIM	SPEEDTRONIC (▷ pagina 208)
	DSR (▷ pagina 212)
	Tergilunotto (▷ pagina 141)
Ⓐ	Funzione ECO start/stop (▷ pagina 179)

Nei veicoli con cambio manuale nel settore indicante lo stato del display ⑧ viene visualizzato anche lo stato dei seguenti sistemi di guida assistita:

- Funzione di avvertimento della distanza del COLLISION PREVENTION ASSIST (▷ pagina 213)
- P Sistema di assistenza al parcheggio attivo (▷ pagina 225)

ⓘ Nei veicoli con cambio automatico il display visualizza le indicazioni di stato del sistema di assistenza al parcheggio attivo e della funzione di avvertimento della distanza del COLLISION PREVENTION ASSIST al centro ② del settore superiore ⑩.

Menu Panoramica

L'ordine dei menu ha una struttura circolare. Con i tasti sul volante ◀ o ▶ è possibile visualizzare la barra dei menu e scorrere all'interno di essi. Con i tasti sul volante ▼ o ▲ scorrere attraverso i sottomenu e le funzioni relative.

Informazioni sull'azionamento sono riportate al paragrafo "Azionamento del computer di bordo" (▷ pagina 251).

A seconda dell'equipaggiamento del veicolo possono essere richiamati i seguenti menu:

- Menu Reise (Percorso) (▷ pagina 254)
- Menu Navi (Navigazione) (avvertenze per la navigazione) (▷ pagina 256)
- Menu Audio (▷ pagina 257)
- Menu Tel (Telefono) (▷ pagina 258)
- Menu Assist. (Assistenza) (▷ pagina 259)
- Menu Manut. (▷ pagina 262)
- Menu Impost. (Impostazioni) (▷ pagina 263)

Menu Viaggio

Visualizzazione standard

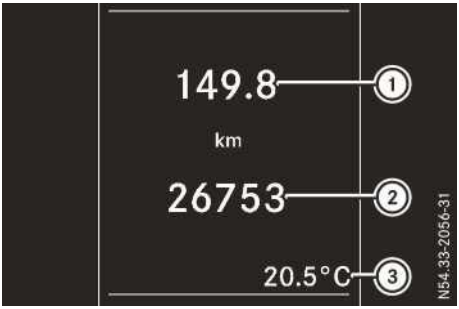

Contachilometri

▶ Tenere premuto il tasto ⮌ sul volante finché sul display viene visualizzato il menu Reise (Percorso) indicante il chilometraggio parziale ① e il chilometraggio totale ②.

Se nel settore di indicazione superiore del display viene visualizzata la velocità, nel settore inferiore viene visualizzata anche la temperatura esterna ③.

L'indicazione visualizzata in permanenza nel settore superiore può essere modificata (▷ pagina 263) (non per il Regno Unito).

Visualizzazione dell'autonomia e del consumo attuale di carburante

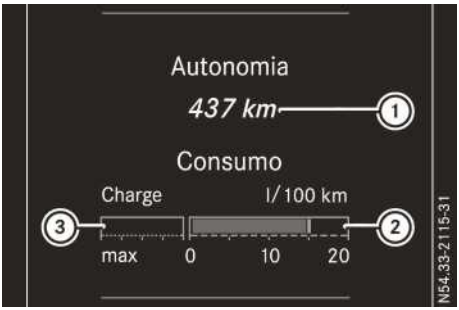

Utilizzare i tasti sul volante.

▶ Con il tasto ◀ o ▶ selezionare il menu Reise (Percorso).

▶ Con il tasto ▼ o ▲ selezionare Autonomia ① e Consumo ②.

L'autonomia approssimativa ① viene calcolata in base allo stile di guida adottato e alla quantità di carburante presente nel serbatoio. Se la

quantità di carburante rimanente nel serbatoio è ridotta, anziché l'autonomia approssimativa viene visualizzata un'icona raffigurante un veicolo in rifornimento .

La visualizzazione del recupero di energia ③ indica se e quanta energia cinetica è stata trasformata in corrente elettrica durante il rallentamento per inerzia del veicolo. Successivamente l'energia recuperata viene accumulata nella batteria di avviamento. La presenza della visualizzazione del recupero di energia ③ dipende dal motore installato e pertanto non è disponibile in tutti i veicoli.

Visualizzazione dei dati del computer di bordo "Da start" o "Da reset"



① Percorrenza
② Durata della marcia
③ Consumo di carburante medio
④ Velocità media

Utilizzare i tasti sul volante.

- Con il tasto ◀ o ▶ selezionare il menu Reise (Percorso).
- Con il tasto ▼ o ▲ selezionare il sottomenu Da start o Da reset.

I valori riportati nel sottomenu Da start si riferiscono all'inizio della marcia mentre quelli del sottomenu Da reset si riferiscono all'ultimo azzeramento di questo sottomenu (▷ pagina 255).

La visualizzazione dei dati del computer di bordo Da start viene resettata automaticamente nelle seguenti condizioni:

- l'accensione rimane disinserita per più di quattro ore
- il limite di 999 ore è stato superato
- il limite di 9.999 chilometri viene superato

La visualizzazione dei dati del computer di bordo Da reset viene azzerata automaticamente dopo 9.999 ore o 99.999 chilometri.

Tachimetro digitale

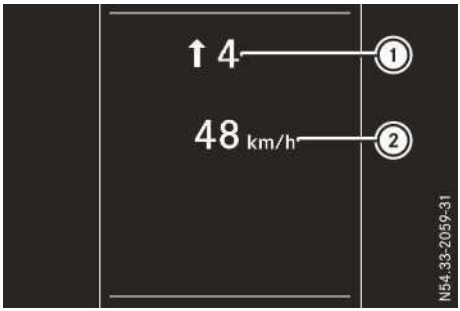

① Indicazione della marcia consigliata
Cambio manuale (▷ pagina 177)
Cambio automatico (▷ pagina 188)
② Tachimetro digitale

Utilizzare i tasti sul volante.

- Con il tasto ◀ o ▶ selezionare il menu Reise (Percorso).
- Premere i tasti ▼ o ▲ per selezionare il tachimetro digitale.

Azzeramento dei valori



Azzeramento dei valori (esempio riferito al computer di bordo "Da start")

Utilizzare i tasti sul volante.

- Con il tasto ◀ o ▶ selezionare il menu Reise (Percorso).
- Con il tasto ▼ o ▲ selezionare la funzione che si desidera azzerare.

▶ Premere il tasto OK.
▶ Con il tasto ▼ selezionare Sì e confermare con OK.

È possibile azzerare i valori delle seguenti funzioni:

- Chilometraggio parziale
- Computer di bordo "Da start"
- Computer di bordo "Da reset"

Menu Navigazione

Visualizzazione delle avvertenze di navigazione

All'interno del menu Navi (Navigazione) sul display vengono visualizzate le avvertenze per la navigazione del sistema Audio /del sistema di navigazione. Ulteriori informazioni sul sistema Audio e/o sul sistema di navigazione sono riportate nelle istruzioni d'uso separate.

Utilizzare i tasti sul volante.

▶ Attivare il sistema Audio e/o il sistema di navigazione (vedi le istruzioni d'uso separate).
▶ Con il tasto ◀ o ▶ selezionare il menu Navi (Navigazione).
▶ Confermare con il tasto OK.

Guida a destinazione non attiva

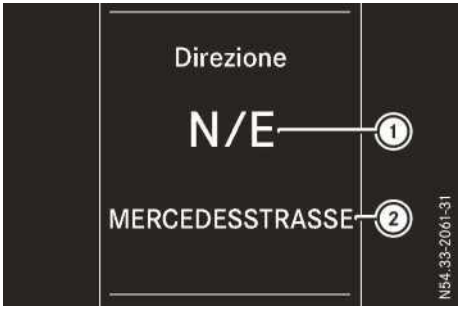

① Direzione di marcia
② Strada attuale

Guida a destinazione attiva

Nessuna manovra annunciata

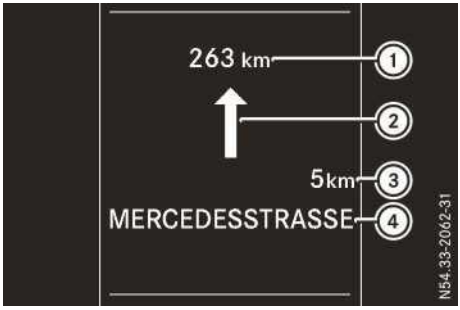

① Distanza dalla destinazione successiva
② Simbolo di manovra
③ Distanza dalla manovra successiva
④ Strada attuale

Manovra annunciata con suggerimento per la corsia di marcia

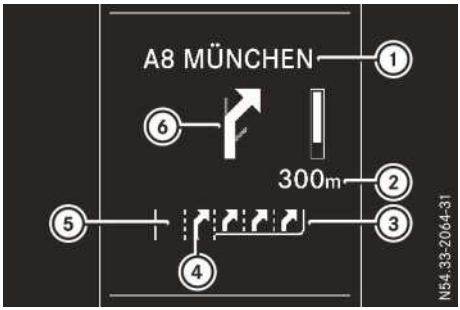

① Strada verso la quale conduce la manovra
② Distanza dalla manovra e indicazione grafica della distanza
③ Corsia di marcia consigliata e nuova corsia di marcia nel corso di una manovra
④ Corsia di marcia possibile
⑤ Corsia di marcia non consigliata
⑥ Simbolo di manovra

In caso di manovre imminenti su strade a più corsie, è possibile visualizzare suggerimenti per la corsia di marcia a condizione che sulla cartina digitale siano disponibili i dati corrispondenti. Durante una manovra possono sopraggiungere nuove corsie di marcia.

Corsia di marcia non consigliata ⑤: in questa corsia di marcia non è possibile effettuare la manovra successiva senza cambiare corsia.

Corsia di marcia possibile ④: in questa corsia di marcia è possibile effettuare solo la manovra successiva.

Corsia di marcia consigliata ③: in questa corsia di marcia è possibile effettuare le due manovre successive.

Manovra annunciata senza suggerimento per la corsia di marcia

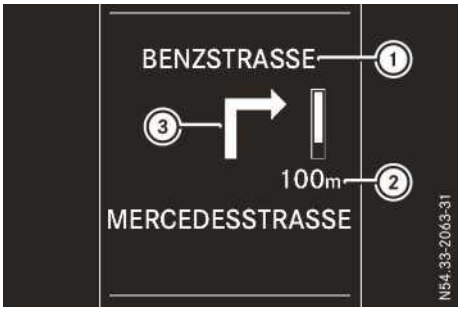

① Strada verso la quale conduce la manovra
② Distanza dalla manovra e indicazione grafica della distanza
③ Simbolo di manovra

Se deve essere effettuata una manovra, al di sopra dell'indicazione della distanza dal punto di manovra viene visualizzata una barra di avanzamento dinamica che indica tale distanza ②. Le dimensioni della barra si riducono dal basso verso l'alto a misura in cui il punto in cui effettuare la manovra si avvicina. Quando l'indicazione grafica della distanza non visualizza più alcuna barra, inizia il punto in cui effettuare la manovra.

Altri indicatori di stato durante la navigazione

- Nuovo percorso... o Calcolo percorso
  Viene calcolato un nuovo percorso.
- Nessuna cartina o l'ago della bussola rivolto in direzione della destinazione
  Il veicolo si trova all'esterno della zona della cartina digitale (posizione Off-Map) oppure la strada non è nota, ad esempio strada non asfaltata (Off-Road).
- Nessun percorso
  Non è possibile calcolare il percorso per la destinazione selezionata.
- 🏁
  È stata raggiunta la destinazione finale o la destinazione intermedia.

Menu Audio

Selezione delle emittenti radiofoniche

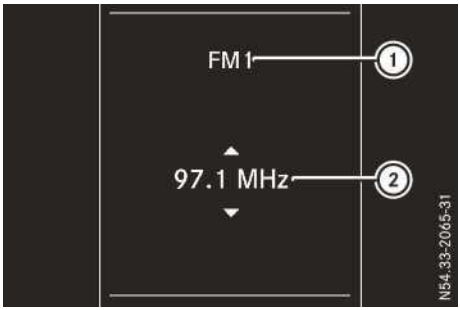

① Banda di frequenza con posizione di memoria dell'emittente
② Emittente

L'emittente ② viene visualizzata tramite la frequenza o il nome. Solo se l'emittente è stata memorizzata oltre alla banda di frequenza viene visualizzata anche la relativa posizione di memoria ①.

Utilizzare i tasti sul volante.

- ▶ Attivare il sistema Audio e selezionare la funzione radio (vedi le istruzioni d'uso separate).
- ▶ Con il tasto ◀ o ▶ selezionare il menu Audio.
  Sul display viene visualizzata l'emittente attualmente impostata ②.
- ▶ **Selezione di un'emittente memorizzata:** premere brevemente il tasto ▲ o ▼.
- ▶ **Selezione di un'emittente dall'elenco delle emittenti:** tenere premuto a lungo il tasto ▲ o ▼.

Se non viene ricevuto nessun elenco delle emittenti:

- ▶ **Selezione di un'emittente con la funzione di ricerca automatica delle emittenti:** tenere premuto per qualche secondo il tasto ▲ o ▼.

Azionamento del supporto dati audio

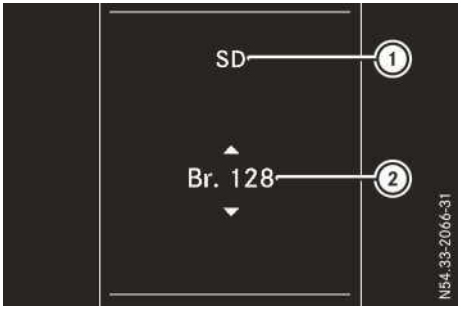

Informazioni sui brani (esempio riferito alla memory card SD)

① Fonte audio

② Brano attuale

A seconda del sistema multimediale utilizzato è possibile riprodurre i file audio di diverse fonti, ad esempio di una memory card, di un supporto USB o di un apparecchio audio Bluetooth®.

Utilizzare i tasti sul volante.

- ▶ Attivare il sistema multimediale e selezionare la fonte audio (vedi le Istruzioni d'uso separate).
- ▶ Con il tasto ◀ o ▶ selezionare il menu Audio.
- ▶ **Apertura dell'elenco dei brani:** premere brevemente il tasto ▼ o ▲.
- ▶ **Selezione del brano successivo/precedente nell'elenco dei brani:** premere brevemente il tasto ▼ o ▲.
- ▶ **Selezione di un brano nell'elenco dei brani mediante la funzione di avanzamento rapido:** tenere premuto il tasto ▼ o ▲ fino a raggiungere il brano desiderato.

  Se si tiene premuto a lungo il tasto ▼ o ▲, la modalità di avanzamento rapido aumenta la velocità di avanzamento dopo un breve intervallo di tempo. Non tutte le fonti audio supportano questa funzione.

Se sul supporto dati audio memorizzate informazioni sui brani, sul display possono essere visualizzate le seguenti indicazioni:

- il numero del brano
- l'interprete e/o il nome del brano
- il nome della cartella.

In modalità Audio AUX non vengono visualizzate informazioni sui brani (modalità Audio **Aux**iliary: fonte audio esterna collegata).

Menu Telefono

Introduzione

⚠ AVVERTENZA

L'azionamento dei sistemi di informazione e degli apparecchi di comunicazione integrati nel veicolo durante la marcia distoglie l'attenzione del guidatore dalla circolazione stradale. Inoltre è possibile perdere il controllo del veicolo. In questo caso sussiste il pericolo di incidenti.

Utilizzare tali apparecchi solo se le condizioni del traffico lo consentono. Se non si è in grado di garantirlo, arrestare il veicolo nel rispetto delle norme sulla circolazione stradale e immettere i dati a veicolo fermo.

Per l'impiego del telefono osservare le disposizioni di legge del Paese in cui ci si trova.

- ▶ Attivare l'impianto audio (vedi le istruzioni d'uso separate).
- ▶ Attivare il telefono cellulare (vedi le Istruzioni d'uso separate del costruttore).
- ▶ Creare un collegamento Bluetooth® tra telefono cellulare e sistema audio (vedi le istruzioni d'uso separate).

Utilizzare i tasti sul volante.

- ▶ Con il tasto ◀ o ▶ selezionare il menu Tel.

Sul display viene visualizzato uno dei seguenti messaggi:

- Nome del gestore di telefonia mobile o Telefono READY : il telefono cellulare ha individuato una rete ed è in grado di ricevere.
- No Service: non è disponibile alcuna rete oppure il telefono cellulare effettua la ricerca della rete.
- Bluetooth attivo...: non è stato ancora creato alcun collegamento Bluetooth® tra il telefono cellulare e il sistema audio.

Maggiori informazioni sui telefoni cellulari idonei e sul collegamento di questi ultimi tramite Bluetooth® sono reperibili

- presso qualsiasi punto di assistenza Clienti Mercedes-Benz
- al sito Internet http://www.mercedes-benz.com/connect

Accettazione della chiamata



▶ Accettare la chiamata con il tasto [ ] sul volante.

Se il sistema è impostato sul menu Tel e si riceve una chiamata, sul display viene visualizzato un messaggio corrispondente.

Rifiuto o fine della chiamata

▶ Premere il tasto [ ] sul volante.

Selezione di un numero dalla rubrica telefonica

Utilizzare i tasti sul volante.

▶ Con il tasto [◀] o [▶] selezionare il menu Tel.

▶ Con il tasto [▼] o [▲] o [OK] passare alla rubrica telefonica.

▶ Con il tasto [▼] o [▲] selezionare i nomi in successione.

Tenendo premuto per più di un secondo il tasto, sul display vengono visualizzati i nomi contenuti nella rubrica telefonica nella modalità di avanzamento rapido.

Oppure

▶ Tenere premuto il tasto [▼] o [▲] per più di cinque secondi.
Avanzamento rapido – viene visualizzato il primo nome con la lettera dell'alfabeto iniziale precedente o successiva. L'avanzamento rapido viene interrotto se viene rilasciato il tasto o se è stata raggiunta la fine dell'elenco.

▶ **Se per un nome è memorizzato solo un numero di telefono:** con il tasto [ ] o [OK] avviare la composizione del numero.

Oppure

▶ **Se per un nome sono stati memorizzati più numeri di telefono:** con il tasto [ ] o [OK] visualizzare i numeri di telefono.

▶ Con il tasto [▼] o [▲] selezionare il numero di telefono.

▶ Con il tasto [ ] o [OK] avviare la composizione del numero.

Oppure

▶ **Uscita dalla rubrica telefonica:** premere il tasto [ ] o [ ].

Ripetizione della chiamata

Il computer di bordo memorizza gli ultimi nomi o numeri di telefono selezionati nella memoria di ripetizione chiamata. Utilizzare i tasti sul volante.

▶ Con il tasto [◀] o [▶] selezionare il menu Tel.

▶ Con il tasto [ ] passare alla memoria di ripetizione delle chiamate.

▶ Con il tasto [▼] o [▲] selezionare il nome o il numero di telefono.

▶ Con il tasto [ ] o [OK] avviare la composizione del numero.

Oppure

▶ **Uscita dalla memoria di ripetizione chiamata:** premere il tasto [ ] o [ ].

Menu Assistenza

Introduzione



Nel menu Assist. sono disponibili le seguenti opzioni a seconda dell'equipaggiamento del veicolo:

- Visualizzazione della schermata di stato (▷ pagina 260)
- Attivazione/disattivazione dell'ESP® (▷ pagina 260)
- Attivazione/disattivazione della funzione di avvertimento della distanza del COLLISION PREVENTION ASSIST (▷ pagina 261)
- Regolazione della sensibilità dell'ATTENTION ASSIST (▷ pagina 261)
- Attivazione/disattivazione del Blind Spot Assist (▷ pagina 261)
- Impostazione della sensibilità del sistema antisbandamento con vibrazioni di avvertimento (▷ pagina 262)

Panoramica stato

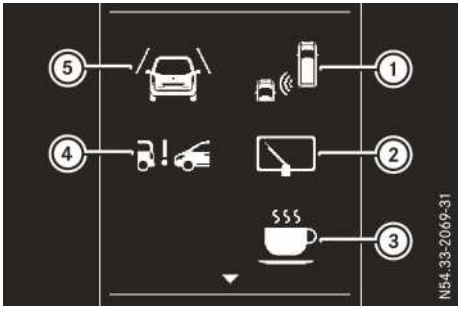

① Blind spot assist attivato e operativo (▷ pagina 261)
② Tergilunotto attivato (▷ pagina 141)
③ ATTENTION ASSIST attivato (▷ pagina 261)
④ Funzione di avvertimento della distanza del COLLISION PREVENTION ASSIST attivata (▷ pagina 261)
⑤ Sistema antisbandamento con vibrazioni di avvertimento attivato e operativo (▷ pagina 262)

▶ Con il tasto ◀ o ▶ selezionare il menu Ass..
▶ Con il tasto ▲ o ▼ selezionare Panoramica stato.
▶ Premere il tasto OK.
La Panoramica stato visualizza solo i simboli dei sistemi di guida assistita o dei sistemi di controllo della dinamica di marcia attivati. I simboli del Blind Spot Assist e del sistema antisbandamento con vibrazioni di avvertimento possono variare a seconda dello stato del sistema:

- Se il simbolo del Blind Spot Assist ① non visualizza le onde radar tra i due veicoli, il Blind Spot Assist è attivato ma non operativo.
  Ulteriori informazioni sono riportate al paragrafo "Blind Spot Assist" (▷ pagina 216).
- Se nel simbolo del sistema antisbandamento con vibrazioni di avvertimento ⑤ le linee di demarcazione della carreggiata visualizzate sono tratteggiate, il sistema antisbandamento con vibrazioni di avvertimento è attivo ma non operativo.
  Ulteriori informazioni sono riportate al paragrafo "Sistema antisbandamento con vibrazioni di avvertimento" (▷ pagina 218).

Inoltre nella Panoramica stato è possibile visualizzare la valutazione dell'ATTENTION ASSIST o l'Attention Level.



▶ **Visualizzazione dell'Attention Level:** con il tasto ▼ o ▲ commutare tra la panoramica di stato e la valutazione dell'ATTENTION ASSIST.
Nella valutazione dell'ATTENTION ASSIST viene visualizzata la durata della marcia dall'ultima pausa e il livello di attenzione rilevato (Attention Level) (▷ pagina 220).

Attivazione/disattivazione dell'ESP®

Questo menu è disponibile solo sui veicoli privi di tasto OFF sulla consolle centrale.

Attenersi alle avvertenze di sicurezza importanti riportate al paragrafo "ESP® (Electronic Stability Program)" (▷ pagina 81).

⚠ AVVERTENZA

Disattivando l'ESP®, questo non effettua alcun intervento di stabilizzazione del veicolo.

Sussiste un maggiore pericolo di sbandamento e di incidenti!

Disattivare l'ESP® solo finché permangono le condizioni descritte di seguito.

Può essere consigliabile disattivare l'ESP® nelle seguenti situazioni:

- in caso di impiego di catene da neve
- in caso di marcia su neve alta
- su sabbia o ghiaia.

Ulteriori informazioni sono riportate al paragrafo "ESP® (Electronic Stability Program)" (▷ pagina 81).

▶ Avviare il motore.

Utilizzare i tasti sul volante.

▶ Con il tasto ◀ o ▶ selezionare il menu Ass..
▶ Con il tasto ▼ o ▲ selezionare ESP.
▶ Confermare con il tasto OK.
Viene visualizzato lo stato attuale.
▶ **Attivazione o disattivazione:** premere nuovamente il tasto OK.
Se con il veicolo pronto per la marcia la spia di avvertimento OFF nella strumentazione si accende, l'ESP® è disattivato.

Se la spia di avvertimento si accende in modo permanente, l'ESP® non è disponibile a causa di un'anomalia.

Prestare attenzione alle informazioni relative alle spie di avvertimento (▷ pagina 312) e ai messaggi sul display (▷ pagina 292).

Attivazione/disattivazione della funzione di avvertimento della distanza

Utilizzare i tasti sul volante.

▶ Con il tasto ◀ o ▶ selezionare il menu Ass..
▶ Con il tasto ▲ o ▼ selezionare Avvisat. distanza.
▶ Confermare con il tasto OK.
Viene visualizzato lo stato attuale.
▶ **Attivazione o disattivazione:** premere nuovamente il tasto OK.
Se la funzione di avvertimento della distanza del COLLISION PREVENTION ASSIST è attivata, sul display viene visualizzato il simbolo:

- nel settore superiore, nel caso dei veicoli con cambio automatico
- nel settore indicante lo stato, nel caso dei veicoli con cambio manuale.

Nei veicoli con sistema di assistenza al parcheggio attivo fino ad una velocità di circa 30 km/h sul display viene visualizzata dapprima l'indicazione di stato P. Solo a partire da una velocità di circa 30 km/h sul display anziché l'indicazione di stato P viene visualizzato il simbolo.

Ulteriori informazioni sono riportate al paragrafo "COLLISION PREVENTION ASSIST" (▷ pagina 213).

Regolazione dell'ATTENTION ASSIST

Utilizzare i tasti sul volante.

▶ Con il tasto ◀ o ▶ selezionare il menu Ass..
▶ Con il tasto ▼ o ▲ selezionare Attention Assist.
▶ Confermare con il tasto OK.
Viene visualizzata l'impostazione attuale.
▶ **Modifica dell'impostazione:** premere nuovamente il tasto OK.
▶ Con il tasto ▼ o ▲ selezionare Off, standard o sensibile.
▶ Confermare la selezione con OK.
Se l'ATTENTION ASSIST è attivato, nel settore del display indicante lo stato viene visualizzato il simbolo. La selezione Standard o Sensibile consente di impostare la sensibilità con cui il sistema determina lo stato di attenzione (Attention Level).

Ulteriori informazioni sono riportate al paragrafo "Sistema di rilevamento dell'attenzione del guidatore ATTENTION ASSIST" (▷ pagina 220).

Attivazione/disattivazione del Blind Spot Assist

Utilizzare i tasti sul volante.

▶ Con il tasto ◀ o ▶ selezionare il menu Ass..
▶ Con il tasto ▼ o ▲ selezionare Ass. camb. corsia.

▶ Confermare con il tasto OK.
Viene visualizzato lo stato attuale.
▶ **Attivazione/disattivazione:** premere nuovamente il tasto OK.

Ulteriori informazioni sono riportate al paragrafo "Blind Spot Assist" (▷ pagina 216).

Impostazione del sistema antisbandamento con vibrazioni di avvertimento

Utilizzare i tasti sul volante.

▶ Con il tasto ◀ o ▶ selezionare il menu Ass..
▶ Con il tasto ▼ o ▲ selezionare Spurhalte-Asst. (Sist. antisband.)
▶ Confermare con il tasto OK.
Viene visualizzata l'opzione attualmente selezionata Standard o Adattivo.
▶ **Modifica dell'impostazione:** premere nuovamente il tasto OK.

Ulteriori informazioni sono riportate al paragrafo "Sistema antisbandamento" (▷ pagina 218).

Menu Manutenzione

Panoramica



Nel menu Service (Manutenzione) sono disponibili le seguenti opzioni a seconda dell'equipaggiamento del veicolo:

- Richiamo dei messaggi sul display dalla memoria dei messaggi (▷ pagina 287)
- Controllo elettronico della pressione pneumatici o riavvio del controllo della pressione pneumatici (▷ pagina 397)
- Richiamo della scadenza per gli interventi di manutenzione (ASSYST PLUS) (▷ pagina 365)
- Controllo elettronico del livello dell'olio motore (▷ pagina 357)
- Visualizzazione del livello di riempimento dell'AdBlue® nei veicoli BlueTEC® (▷ pagina 262)

Visualizzazione del livello di riempimento dell'AdBlue®

La visualizzazione è disponibile solo nei veicoli BlueTEC®.

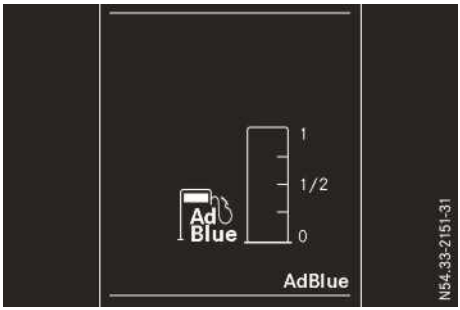

Utilizzare i tasti sul volante.

▶ Con il tasto ◀ o ▶ selezionare il menu Manut..
▶ Confermare con il tasto OK.
▶ Con il tasto ▼ o ▲ selezionare il sottomenu Livello AdBlue.
▶ Confermare con il tasto OK.
Sul display viene visualizzato il livello di riempimento dell'AdBlue®.

Informazioni sul rabbocco dell'AdBlue® sono riportate al paragrafo "Rifornimento" (▷ pagina 191).

Menu Impostazioni

Introduzione



Nel menu Imp. sono disponibili le seguenti opzioni a seconda dell'equipaggiamento del veicolo:

- Nel sottomenu Strumentazione modificare le opzioni di visualizzazione (▷ pagina 263)
- Nel sottomenu Ora/Data modificare l'ora e la data (▷ pagina 264)
- Nel sottomenu Luci modificare le impostazioni dell'illuminazione esterna e dell'illuminazione dell'abitacolo (▷ pagina 264)
- Nel sottomenu Veicolo attivare/disattivare o impostare le funzioni del veicolo (▷ pagina 266)
- Nel sottomenu Riscaldamento impostare fino a orari di partenza per l'attivazione del riscaldamento supplementare ad acqua calda (▷ pagina 162)
- Nel sottomenu Comfort attivare/disattivare la funzione di adattamento della cintura (▷ pagina 267)
- Ripristinare le impostazioni mediante Impost. fabbrica (▷ pagina 267)

Sottomenu Strumentazione

Selezione dell'unità di misura per la distanza

Con la funzione Unità visualizz. tachim./contachil.: è possibile impostare la visualizzazione sul display di determinate indicazioni in chilometri o in miglia.

Utilizzare i tasti sul volante.

- ▶ Con il tasto ◀ o ▶ selezionare il menu Imp..
- ▶ Con il tasto ▼ o ▲ selezionare Strumentazione.
- ▶ Confermare con il tasto OK.
- ▶ Con il tasto ▼ o ▲ selezionare la funzione Unità visualizz. tachim./contachil.:.
  Sul display viene visualizzata l'impostazione selezionata km o miglia .
- ▶ Con il tasto OK modificare l'impostazione.

L'unità di misura selezionata per la distanza vale per:

- Tachimetro digitale nel menu Reise (Percorso)
- Chilometraggio totale e chilometraggio parziale
- Visualizzazione dei dati del computer di bordo
- Consumo attuale e autonomia
- Avvertenze per la navigazione nel menu Navi (Navigazione)
- TEMPOMAT
- SPEEDTRONIC
- Indicatore degli intervalli di manutenzione

Impostazione della lingua del display

Utilizzare i tasti sul volante.

- ▶ Con il tasto ◀ o ▶ selezionare il menu Imp..
- ▶ Con il tasto ▼ o ▲ selezionare Strumentazione.
- ▶ Confermare con il tasto OK.
- ▶ Con il tasto ▼ o ▲ selezionare la funzione Lingua.
  Sul display viene visualizzata la lingua attualmente selezionata per tutti i messaggi.
- ▶ Con il tasto OK modificare l'impostazione.
- ▶ Con il tasto ▼ o ▲ selezionare la lingua desiderata.
- ▶ Con il tasto OK memorizzare la selezione effettuata.

Selezione della visualizzazione permanente

Solo per il Regno Unito:

La funzione non è disponibile. Nel settore superiore del display la velocità viene visualizzata in modalità digitale in km/h. La temperatura

esterna viene visualizzata insieme al contachilometri (▷ pagina 254).

Se nel settore superiore del display viene visualizzata la velocità, oltre al chilometraggio parziale viene visualizzata anche la temperatura esterna.

Per tutti i Paesi eccetto il Regno Unito:

Con la funzione Visualizzazione permanente: è possibile commutare la visualizzazione nel settore superiore del display tra temperatura esterna e velocità.

Se nel settore superiore del display viene visualizzata la velocità, la temperatura esterna viene visualizzata insieme al contachilometri (▷ pagina 254). L'unità di misura del tachimetro supplementare nel settore superiore è sempre inversa rispetto all'unità di misura del tachimetro.

Utilizzare i tasti sul volante.

- ▶ Con il tasto ◀ o ▶ selezionare il menu Imp..
- ▶ Con il tasto ▼ o ▲ selezionare Strumentazione.
- ▶ Confermare con il tasto OK.
- ▶ Con il tasto ▼ o ▲ selezionare la funzione Visualizzazione permanente:.
- ▶ Confermare con il tasto OK.
  Sul display viene visualizzata la selezione attuale temp. esterna o tachim. suppl..
- ▶ Con il tasto OK modificare l'impostazione.

Sottomenu Ora/Data

Impostazione dell'ora

Utilizzare i tasti sul volante.

- ▶ Con il tasto ◀ o ▶ selezionare il menu Imp..
- ▶ Con il tasto ▼ o ▲ selezionare Ora/Data.
- ▶ Confermare con il tasto OK.
- ▶ Con il tasto ▼ o ▲ selezionare la funzione Ora.
  Sul display viene visualizzata l'ora attuale.
- ▶ **Impostazione dell'ora:** premere nuovamente il tasto OK.
- ▶ Con il tasto ◀ o ▶ commutare tra ore e minuti.
- ▶ Con il tasto ▼ o ▲ impostare le ore o i minuti.
- ▶ Successivamente confermare con il tasto OK.
  Sul display viene visualizzata l'ora aggiornata.

Impostazione della data

Utilizzare i tasti sul volante.

- ▶ Con il tasto ◀ o ▶ selezionare il menu Imp..
- ▶ Con il tasto ▼ o ▲ selezionare Ora/Data.
- ▶ Confermare con il tasto OK.
- ▶ Con il tasto ▼ o ▲ selezionare la funzione Data.
  Sul display viene visualizzata la data attuale.
- ▶ **Impostazione della data:** premere nuovamente il tasto OK.
- ▶ Con il tasto ◀ o ▶ commutare tra l'indicazione dei giorni, dei mesi e dell'anno.
- ▶ Con il tasto ▼ o ▲ impostare il giorno, il mese o l'anno.
- ▶ Successivamente confermare con il tasto OK.
  Sul display viene visualizzata la data aggiornata.

Sottomenu Luci

Attivazione/disattivazione dell'Intelligent Light System

Utilizzare i tasti sul volante.

- ▶ Con il tasto ◀ o ▶ selezionare il menu Imp..
- ▶ Con il tasto ▼ o ▲ selezionare Luci.
- ▶ Confermare con il tasto OK.
- ▶ Con il tasto ▼ o ▲ selezionare la funzione Intell. Light System.
  Viene visualizzato lo stato attuale.
- ▶ **Attivazione/disattivazione:** premere nuovamente il tasto OK.

Attivando la funzione Intell. Light System si attivano le seguenti funzioni:

- Modalità di illuminazione in autostrada
- Fari attivi
- Luci di svolta
- Luce fendinebbia ampliata

Regolando gli anabbaglianti per la circolazione a destra o a sinistra, nel sottomenu Luci anziché

la funzione Intell. Light System sul display viene visualizzato il messaggio Intell. Light System non funzionante Non con circolaz. a sx o Non con circolaz. a dx (▷ pagina 265). Questo messaggio viene visualizzato sul display solo se l'impostazione relativa alla circolazione a destra/a sinistra non corrisponde a quella in uso nel Paese di destinazione del veicolo.

Ulteriori informazioni sono riportate al paragrafo "Intelligent Light System" (▷ pagina 129).

Commutazione delle luci anabbaglianti in funzione della circolazione a destra o a sinistra

Questa funzione è disponibile solo sui veicoli dotati di Intelligent Light System. Per viaggi all'estero, tramite il computer di bordo è possibile commutare tra luci anabbaglianti simmetriche e asimmetriche (▷ pagina 198).

Utilizzare i tasti sul volante.

- ▶ Con il tasto ◀ o ▶ selezionare il menu Imp..
- ▶ Con il tasto ▼ o ▲ selezionare Luci.
- ▶ Confermare con il tasto OK.
- ▶ Con il tasto ▼ o ▲ selezionare la funzione Impostazione anabbaglianti per. Sul display viene visualizzata l'impostazione selezionata circolazione a destra o circolazione a sx.
- ▶ Con il tasto OK modificare l'impostazione. Se viene modificata l'impostazione, la commutazione viene effettuata al successivo arresto del veicolo.

Commutando le luci anabbaglianti in base alla circolazione a destra/a sinistra, la modalità di illuminazione per autostrada e la modalità di illuminazione dei fendinebbia ampliata non sono disponibili. Questa disattivazione avviene solo se l'impostazione relativa alla circolazione a destra/a sinistra non corrisponde a quella in uso nel Paese di destinazione del veicolo.

La commutazione delle luci anabbaglianti per la circolazione a destra o a sinistra può essere effettuata anche in un'officina qualificata.

Attivazione/disattivazione dell'illuminazione esterna di orientamento e del tempo di illuminazione supplementare delle luci esterne

Se si attiva la funzione Luci diffuse e l'interruttore luci è in posizione AUTO, in condizioni di oscurità si attivano le seguenti funzioni:

- **Illuminazione esterna di orientamento:** dopo lo sbloccaggio delle porte l'illuminazione esterna rimane attiva ancora per 40 secondi. Avviando il motore l'illuminazione esterna di orientamento viene disattivata e si attivano le luci di marcia automatiche (▷ pagina 127).
- **Tempo di illuminazione esterna supplementare:** l'illuminazione esterna rimane ancora attiva per 60 secondi dopo lo spegnimento del motore. Chiudendo tutte le porte e il portellone posteriore o le porte posteriori a doppio battente, l'illuminazione esterna si disattiva dopo 15 secondi.

Utilizzare i tasti sul volante.

- ▶ Con il tasto ◀ o ▶ selezionare il menu Impost..
- ▶ Con il tasto ▼ o ▲ selezionare Luci.
- ▶ Confermare con il tasto OK.
- ▶ Con il tasto ▼ o ▲ selezionare la funzione Luci diffuse. Viene visualizzato lo stato attuale.
- ▶ **Attivazione/disattivazione:** premere nuovamente il tasto OK. Se viene modificata l'impostazione, la commutazione viene effettuata al successivo arresto del veicolo.

Disattivazione temporanea del tempo di illuminazione esterna supplementare:

- ▶ Prima di scendere dal veicolo girare la chiave nel blocchetto di accensione portandola in posizione 0.
- ▶ Girare la chiave nel blocchetto di accensione portandola in posizione 2. Il tempo di illuminazione supplementare esterna rimane disattivato fino al successivo avviamento del motore.

Con l'illuminazione esterna di orientamento e il tempo di illuminazione supplementare esterna attivati, a seconda dell'equipaggiamento del veicolo si accendono:

- Luci di posizione
- Luci fendinebbia

- Luci anabbaglianti
- Luci di marcia diurne

Attivazione/disattivazione del tempo di illuminazione supplementare interna

Attivando la funzione Illuminaz. suppl. interna , l'illuminazione dell'abitacolo rimane attiva per altri 20 secondi dopo l'estrazione della chiave dal blocchetto di accensione.

Utilizzare i tasti sul volante.

- ▶ Con il tasto ◀ o ▶ selezionare il menu Impost..
- ▶ Con il tasto ▼ o ▲ selezionare Luci.
- ▶ Confermare con il tasto OK.
- ▶ Con il tasto ▼ o ▲ selezionare la funzione Illuminaz. suppl. interna. Viene visualizzato lo stato attuale.
- ▶ **Attivazione/disattivazione:** premere nuovamente il tasto OK.

Sottomenu Veicolo

Impostazione della sensibilità del sensore pioggia

Utilizzare i tasti sul volante.

- ▶ Con il tasto ◀ o ▶ selezionare il menu Imp..
- ▶ Con il tasto ▼ o ▲ selezionare Veicolo.
- ▶ Confermare con il tasto OK.
- ▶ Con il tasto ▼ o ▲ selezionare la funzione Sensib. sens. pioggia. Sul display viene visualizzata l'impostazione attuale.
- ▶ Con il tasto OK modificare l'impostazione.
- ▶ Con il tasto ▼ o ▲ selezionare l'opzione sensibile, standard o insensibile. A seconda dell'impostazione il sensore pioggia reagisce con maggiore o minore sensibilità alle precipitazioni. A parità di intensità delle precipitazioni, il tergicristallo effettuerà pertanto la tergitura con frequenza maggiore o minore.
- ▶ Con il tasto OK memorizzare l'immissione.

Ulteriori informazioni sono riportate al paragrafo "Tergicristallo" (▷ pagina 140).

Impostazione dello SPEEDTRONIC permanente

Utilizzare i tasti sul volante.

- ▶ Con il tasto ◀ o ▶ selezionare il menu Imp..
- ▶ Con il tasto ▼ o ▲ selezionare Veicolo.
- ▶ Confermare con il tasto OK.
- ▶ Con il tasto ▼ o ▲ selezionare la funzione Limitazione (pneum. invernali). Sul display viene visualizzata l'impostazione attuale.
- ▶ Con il tasto OK modificare l'impostazione.
- ▶ Con il tasto ▼ o ▲ impostare lo SPEEDTRONIC permanente a intervalli di dieci chilometri (210 km/h 160 km/h). Selezionando l'impostazione Off lo SPEEDTRONIC permanente viene disattivato.
- ▶ Con il tasto OK memorizzare l'immissione.

Ulteriori informazioni sono riportate al paragrafo "SPEEDTRONIC permanente" (▷ pagina 211).

Attivazione/disattivazione del bloccaggio automatico

Utilizzare i tasti sul volante.

- ▶ Con il tasto ◀ o ▶ selezionare il menu Imp..
- ▶ Con il tasto ▼ o ▲ selezionare Veicolo.
- ▶ Confermare con il tasto OK.
- ▶ Con il tasto ▼ o ▲ selezionare la funzione Bloccaggio porte automatico. Viene visualizzato lo stato attuale.
- ▶ **Attivazione o disattivazione:** premere nuovamente il tasto OK.

Se viene attivata la funzione Bloccaggio porte automatico , il veicolo viene bloccato automaticamente a partire da una velocità di circa 15 km/h.

Ulteriori informazioni sono riportate al paragrafo "Bloccaggio automatico" (▷ pagina 92).

Attivazione/disattivazione della conferma acustica di chiusura

Utilizzare i tasti sul volante.

- Con il tasto ◀ o ▶ selezionare il menu Imp..
- Con il tasto ▼ o ▲ selezionare Veicolo.
- Confermare con il tasto OK.
- Con il tasto ▼ o ▲ selezionare la funzione Conferma acustica di chiusura. Viene visualizzato lo stato attuale.
- **Attivazione/disattivazione:** premere nuovamente il tasto OK.

Attivando la funzione Conferma acustica di chiusura in fase di bloccaggio del veicolo si attiva un segnale acustico.

Sottomenu Comfort

Attivazione/disattivazione dell'adattamento della cintura

Utilizzare i tasti sul volante.

- Con il tasto ◀ o ▶ selezionare il menu Impost..
- Con il tasto ▼ o ▲ selezionare Comfort.
- Confermare con il tasto OK.
- Con il tasto ▼ o ▲ selezionare la funzione Adattamento cinture. Viene visualizzato lo stato attuale.
- **Attivazione/disattivazione:** premere nuovamente il tasto OK.

Attivando la funzione Adattamento cinture, lo scorrimento della cintura di sicurezza lato guida e sedile lato passeggero può essere adattato al busto degli occupanti.

Ulteriori informazioni relative alla funzione comfort di adattamento della cintura di sicurezza sono riportate al paragrafo "Cintura di sicurezza" (▷ pagina 56).

Ripristino delle impostazioni di fabbrica

Utilizzare i tasti sul volante.

- Con il tasto ◀ o ▶ selezionare il menu Imp..
- Con il tasto ▼ o ▲ selezionare Impost. fabbrica.
- Confermare con il tasto OK. Viene visualizzata la funzione Ripristinare tutte le impostazioni?.
- Con il tasto ▼ o ▲ selezionare No o Sì.
- Confermare la selezione con OK. Se è stato selezionato Sì, sul display viene visualizzata una richiesta di conferma.

Per motivi di sicurezza non tutte le funzioni vengono ripristinate: la funzione Limite (pneum. invernali): dello SPEEDTRONIC permanente può essere impostata esclusivamente nel sottomenu Veicolo.

Messaggi sul display (veicoli senza tasti sul volante)

Introduzione

Avvertenze di sicurezza importanti

⚠ AVVERTENZA

Se la strumentazione è guasta o presenta un'anomalia, potrebbe non riconoscere limitazioni di funzionamento di sistemi rilevanti per la sicurezza. La sicurezza di funzionamento del veicolo può risultare compromessa. Sussiste il pericolo di incidenti!

Proseguire la marcia con prudenza. Far controllare il veicolo in un'officina qualificata.

Il computer di bordo visualizza sul display della strumentazione solo i messaggi e gli avvertimenti di determinati sistemi. Verificare pertanto il regolare funzionamento complessivo del veicolo Se la

sicurezza di funzionamento del veicolo risulta pregiudicata, arrestare immediatamente il veicolo e spegnere il motore prestando attenzione al traffico. In tal caso rivolgersi ad un'officina qualificata.

I messaggi sul display con rappresentazioni grafiche possono essere rappresentati in forma semplificata nelle Istruzioni d'uso e differire dalla rispettiva rappresentazione sul display. Nel caso di determinati messaggi sul display, viene emesso anche un segnale acustico.

Eseguire le operazioni indicate dai messaggi sul display e osservare anche le avvertenze riportate nelle presenti Istruzioni d'uso.

I messaggi sul display aventi bassa priorità possono essere eliminati con il tasto Ⓡ sulla strumentazione. In questo caso i messaggi sul display vengono registrati nella memoria guasti. Eliminare quanto prima la causa dei messaggi sul display.

La visualizzazione dei messaggi aventi alta priorità non può essere disattivata. Sul display questi messaggi vengono visualizzati in modo permanente finché viene eliminata la causa che attiva il messaggio.

Memoria guasti

Determinati messaggi visualizzati sul display vengono memorizzati dal computer di bordo nella Memoria messaggi . I messaggi sul display memorizzati possono essere richiamati. Utilizzare i tasti sulla strumentazione.

- ▶ Con il tasto ⓜ selezionare la memoria guasti.
  Se sono presenti messaggi, sul display viene visualizzato il numero di messaggi memorizzati.
  Se non sono presenti messaggi, sul display viene visualizzato il messaggio `Nessun messaggio presente`.
- ▶ Con il tasto Ⓡ scorrere in avanti i messaggi visualizzati sul display.
  Dopo l'ultimo messaggio memorizzato, sul display viene visualizzata nuovamente la schermata iniziale della memoria guasti con il numero di messaggi memorizzati.
  Con il tasto ⓜ uscire dalla modalità di visualizzazione dei messaggi e tornare direttamente alla schermata iniziale della memoria guasti.

Sistemi di sicurezza

Messaggi sul display	Possibili cause/conseguenze e ▶ Consigli
ABS e ESP non funzionanti 	L'ABS, il BAS, il sistema di ausilio alla partenza in salita, l'ESP® e i relativi sistemi di controllo della dinamica di marcia non sono operativi a causa di un'anomalia. L'ATTENTION ASSIST è disattivato e altri sistemi di guida assistita possono essersi disattivati automaticamente. **⚠ AVVERTENZA** L'impianto frenante continua a funzionare normalmente, ma senza le funzioni sopra descritte. Le ruote potrebbero quindi bloccarsi, ad esempio in caso di una frenata a fondo. In questo caso la manovrabilità e il comportamento di frenata sono sensibilmente compromessi. Nelle frenate di emergenza lo spazio di frenata può allungarsi. Se l'ESP® non è operativo, questo non effettua alcun intervento di stabilizzazione del veicolo. Sussiste un maggiore pericolo di sbandamento e di incidenti! ▶ Spegnere il motore, attendere brevemente e riavviare il motore. ▶ Controllare se il messaggio sul display scompare e se l'ESP® è operativo. ▶ Se il messaggio sul display rimane visualizzato: • Proseguire la marcia con cautela. • Recarsi immediatamente in un'officina qualificata.
ABS e ESP al mom. non disponibili 	L'ABS, il BAS, il sistema di ausilio alla partenza in salita, l'ESP® e i relativi sistemi di controllo della dinamica di marcia non sono temporaneamente operativi. L'ATTENTION ASSIST è disattivato e altri sistemi di guida assistita possono essersi disattivati automaticamente. La tensione della rete di bordo potrebbe essere ad esempio insufficiente. **⚠ AVVERTENZA** L'impianto frenante continua a funzionare normalmente, ma senza le funzioni sopra descritte. Le ruote potrebbero quindi bloccarsi, ad esempio in caso di una frenata a fondo. In questo caso la manovrabilità e il comportamento di frenata sono sensibilmente compromessi. Nelle frenate di emergenza lo spazio di frenata può allungarsi. Se l'ESP® non è operativo, questo non effettua alcun intervento di stabilizzazione del veicolo. Sussiste un maggiore pericolo di sbandamento e di incidenti! ▶ Procedere con cautela percorrendo un breve tragitto adeguato leggermente curvilineo a una velocità superiore a 20 km/h. ▶ Spegnere il motore, attendere brevemente e riavviare il motore. ▶ Controllare se il messaggio sul display scompare e se l'ESP® è operativo.

Messaggi sul display	Possibili cause/conseguenze e ▶ Consigli
	▶ Se il messaggio sul display rimane visualizzato: • Proseguire la marcia con cautela. • Recarsi immediatamente in un'officina qualificata.
Airbag lato pass. disattivato 	L'airbag lato passeggero è disattivato durante la marcia, sebbene il sedile lato passeggero sia occupato da un adulto o da una persona di statura corrispondente. Se sul sedile agiscono altre forze o il passeggero anteriore non è seduto correttamente sul piano di seduta (▷ pagina 61), il sistema potrebbe rilevare un peso eccessivamente ridotto. ⚠ **AVVERTENZA** L'airbag lato passeggero non si attiva in caso di incidente. Sussiste un maggiore pericolo di lesioni! ▶ Arrestare immediatamente il veicolo nel rispetto delle norme sulla circolazione stradale. ▶ Assicurare il veicolo contro spostamenti accidentali (▷ pagina 195). ▶ Disinserire l'accensione. ▶ Far scendere il passeggero anteriore. ▶ Lasciare libero il sedile lato passeggero, chiudere la porta lato passeggero e inserire l'accensione. ▶ Osservare la spia di controllo PASSENGER AIRBAG OFF nella consolle centrale e i messaggi sul display e controllare quanto segue: In caso di sedile non occupato e di accensione inserita • la spia di controllo PASSENGER AIRBAG OFF deve essere accesa in modo fisso. Se la spia di controllo è accesa, il sistema di disattivazione automatica dell'airbag lato passeggero ha disattivato l'airbag lato passeggero (▷ pagina 61) • sul display non devono essere visualizzati i messaggi Airbag lato pass. attivato o Airbag lato pass. disattivato. ▶ Attendere almeno un minuto finché le procedure di controllo richieste sono state completate. ▶ Assicurarsi che sul display non venga visualizzato nessuno dei due messaggi sul display relativi all'airbag lato passeggero. Se queste condizioni sono soddisfatte, il sedile lato passeggero può essere nuovamente occupato. Se queste condizioni non sono soddisfatte, il sistema di disattivazione automatica dell'airbag lato passeggero presenta un'anomalia. ▶ Recarsi immediatamente in un'officina qualificata. Ulteriori informazioni sulla disattivazione automatica dell'airbag lato passeggero sono riportate al paragrafo "Disattivazione automatica dell'airbag lato passeggero" (▷ pagina 61).

Messaggi sul display	Possibili cause/conseguenze e ▶ Consigli
Airbag lato pass. attivato 	L'airbag lato passeggero è attivato durante la marcia, sebbene il sedile lato passeggero • sia occupato da un bambino sistemato in un sistema di ritenuta per bambini o da una persona di bassa statura Oppure • non sia occupato. In certi casi il sistema rileva un peso aggiuntivo dovuto alla presenza di oggetti o forze che agiscono sul sedile. ⚠ **AVVERTENZA** L'airbag lato passeggero può attivarsi accidentalmente. Sussiste un maggiore pericolo di lesioni! ▶ Arrestare immediatamente il veicolo nel rispetto delle norme sulla circolazione stradale. ▶ Assicurare il veicolo contro spostamenti accidentali (▷ pagina 195). ▶ Disinserire l'accensione. ▶ Aprire la porta lato passeggero. ▶ Sollevare il bambino e il sistema di ritenuta per bambini dal sedile lato passeggero. ▶ Assicurarsi che sul sedile non si trovino oggetti che esercitino un peso aggiuntivo sul sedile. In caso contrario, il sistema potrebbe rilevare il peso aggiuntivo e ritenere l'occupante del sedile lato passeggero più pesante di quanto non lo sia realmente. ▶ Lasciare libero il sedile lato passeggero, chiudere la porta lato passeggero e inserire l'accensione. ▶ Osservare la spia di controllo PASSENGER AIRBAG OFF nella consolle centrale e sul display e controllare quanto segue: In caso di sedile non occupato e di accensione inserita • la spia di controllo PASSENGER AIRBAG OFF deve essere accesa in modo fisso. Se la spia di controllo è accesa, il sistema di disattivazione automatica dell'airbag lato passeggero ha disattivato l'airbag lato passeggero (▷ pagina 61) • sul display non devono essere visualizzati i messaggi Airbag lato pass. attivato o Airbag lato pass. disattivato. ▶ Attendere almeno un minuto finché le procedure di controllo richieste sono state completate. ▶ Assicurarsi che sul display non venga visualizzato nessuno dei due messaggi sul display relativi all'airbag lato passeggero. Se queste condizioni sono soddisfatte, il sedile lato passeggero può essere nuovamente occupato. Attenersi alle avvertenze relative al riconoscimento del sedile occupato e al risultato della classificazione del sistema di disattivazione automatica dell'airbag lato passeggero (▷ pagina 61).

Messaggi sul display	Possibili cause/conseguenze e ▶ Consigli
	Se queste condizioni non sono soddisfatte, il sistema di disattivazione automatica dell'airbag lato passeggero presenta un'anomalia. ▶ Montare il sistema di ritenuta per bambini su un sedile posteriore idoneo. Oppure ▶ Far sedere una persona di bassa statura su un sedile posteriore idoneo. ▶ Recarsi immediatamente in un'officina qualificata. Ulteriori informazioni sulla disattivazione automatica dell'airbag lato passeggero sono riportate al paragrafo "Disattivazione automatica dell'airbag lato passeggero" (▷ pagina 61).
 Usura delle pastigl. freni	Le guarnizioni dei freni hanno raggiunto il limite di usura. ▶ Recarsi in un'officina qualificata.
 Controllare livello liquido dei freni	Nel serbatoio del liquido dei freni è presente una quantità insufficiente di liquido. ⚠ **AVVERTENZA** L'effetto frenante potrebbe risultare compromesso. In questo caso sussiste il pericolo di incidenti. ▶ Arrestare immediatamente il veicolo nel rispetto delle norme sulla circolazione stradale. Non proseguire la marcia! ▶ Assicurare il veicolo contro spostamenti accidentali (▷ pagina 195). ▶ Non effettuare il rabbocco del liquido dei freni. Tramite il rabbocco il guasto non viene eliminato. ▶ Contattare un'officina qualificata.

Messaggi sul display	Possibili cause/conseguenze e ▶ Consigli
EBD, ABS e ESP non funzionanti 	L'EBD non è operativo a causa di un'anomalia. Pertanto, ad esempio, anche l'ABS, il BAS, il sistema di ausilio alla partenza in salita, l'ESP® e i relativi sistemi di controllo della dinamica di marcia non sono operativi. L'ATTENTION ASSIST è disattivato e altri sistemi di guida assistita possono essersi disattivati automaticamente. **⚠ AVVERTENZA** L'impianto frenante continua a funzionare normalmente, ma senza le funzioni sopra descritte. Le ruote potrebbero quindi bloccarsi anticipatamente, ad esempio durante una frenata a fondo. In questo caso la manovrabilità e il comportamento di frenata sono sensibilmente compromessi. Nelle frenate di emergenza lo spazio di frenata può allungarsi. Se l'ESP® non è operativo, questo non effettua alcun intervento di stabilizzazione del veicolo. Sussiste un maggiore pericolo di sbandamento e di incidenti! ▶ Spegnere il motore, attendere brevemente e riavviare il motore. ▶ Controllare se il messaggio sul display scompare e se l'ESP® è operativo. ▶ Se il messaggio sul display rimane visualizzato: • Proseguire la marcia con cautela. • Recarsi immediatamente in un'officina qualificata.
 non funzion. 	L'ESP®, il BAS e il sistema di ausilio alla partenza in salita non sono operativi a causa di un'anomalia. L'ATTENTION ASSIST è disattivato e altri sistemi di guida assistita possono essersi disattivati automaticamente. **⚠ AVVERTENZA** L'impianto frenante continua a funzionare normalmente, ma senza le funzioni sopra descritte. In questo caso nelle frenate di emergenza lo spazio di frenata può allungarsi. Se l'ESP® non è operativo, questo non effettua alcun intervento di stabilizzazione del veicolo. Sussiste un maggiore pericolo di sbandamento e di incidenti! ▶ Spegnere il motore, attendere brevemente e riavviare il motore. ▶ Controllare se il messaggio sul display scompare e se l'ESP® è operativo. ▶ Se il messaggio sul display rimane visualizzato: • Proseguire la marcia con cautela. • Recarsi immediatamente in un'officina qualificata.

Messaggi sul display	Possibili cause/conseguenze e ▶ Consigli
 al momento non disp. 	L'ESP®, il BAS e il sistema di ausilio alla partenza in salita non sono operativi a causa di un'anomalia. L'autodiagnosi, ad esempio, non è ancora conclusa. L'ATTENTION ASSIST è disattivato e altri sistemi di guida assistita possono essersi disattivati automaticamente. **⚠ AVVERTENZA** L'impianto frenante continua a funzionare normalmente, ma senza le funzioni sopra descritte. Le ruote potrebbero quindi bloccarsi, ad esempio in caso di una frenata a fondo. In questo caso nelle frenate di emergenza lo spazio di frenata può allungarsi. Se l'ESP® non è operativo, questo non effettua alcun intervento di stabilizzazione del veicolo. Sussiste un maggiore pericolo di sbandamento e di incidenti! ▶ Percorrere un breve tragitto adeguato leggermente curvilineo con cautela ad una velocità superiore a 20 km/h. Quando il messaggio sul display non viene più visualizzato, le funzioni sopra descritte sono nuovamente disponibili. ▶ Spegnere il motore, attendere brevemente e riavviare il motore. ▶ Controllare se il messaggio sul display scompare e se l'ESP® è operativo. ▶ Se il messaggio sul display rimane visualizzato: • Proseguire la marcia con cautela. • Recarsi immediatamente in un'officina qualificata.
 Rilasciare freno staz.	La spia di controllo rossa  nella strumentazione si accende e viene inoltre attivato un segnale acustico di avvertimento. Si sta marciando con il freno di stazionamento azionato e viene effettuata una frenata di emergenza con il freno di stazionamento. ▶ Rilasciare il freno di stazionamento (▷ pagina 195).
PRE-SAFE non funzion. 	Funzioni rilevanti del PRE-SAFE® non sono operative. Tutti gli altri sistemi di protezione dei passeggeri, ad esempio gli airbag, continuano a funzionare. ▶ Recarsi immediatamente in un'officina qualificata. Informazioni sulle funzionalità sono riportate al paragrafo "PRE-SAFE® (protezione preventiva degli occupanti)" (▷ pagina 67).

Messaggi sul display	Possibili cause/conseguenze e ▶ Consigli
 Anomalia Officina!	Il sistema di ritenuta è guasto. Inoltre si accende la spia di avvertimento nella strumentazione . ⚠ **AVVERTENZA** Gli airbag o i pretensionatori potrebbero attivarsi involontariamente oppure non attivarsi in caso di incidente. Sussiste un maggiore pericolo di lesioni! ▶ Far controllare tempestivamente il sistema di ritenuta e i relativi componenti presso un'officina qualificata. Ulteriori informazioni sul sistema di ritenuta e sui relativi componenti sono riportate al paragrafo "Protezione degli occupanti" (▷ pagina 52).
 Anom. ant.sx Officina! Oppure Anom. ant.dx Officina!	Il sistema di ritenuta anteriore sinistro o destro è guasto. Inoltre si accende la spia di avvertimento nella strumentazione. ⚠ **AVVERTENZA** Gli airbag o i pretensionatori potrebbero attivarsi involontariamente oppure non attivarsi in caso di incidente. Sussiste un maggiore pericolo di lesioni! ▶ Far controllare tempestivamente il sistema di ritenuta e i relativi componenti presso un'officina qualificata.
Windowbag sx Anomalia: officina Oppure Windowbag dx Anomalia: officina	Il windowbag sinistro o destro presenta un'anomalia. Inoltre si accende la spia di avvertimento nella strumentazione. ⚠ **AVVERTENZA** Il windowbag sinistro o destro potrebbe attivarsi accidentalmente oppure non attivarsi in caso di incidente. Sussiste un maggiore pericolo di lesioni! ▶ Far controllare tempestivamente il sistema di ritenuta presso un'officina qualificata.

Luci

Nei veicoli con fari a LED e/o fanali di posizione posteriori a LED, sul display vengono visualizzati determinati messaggi solo se un determinato numero di diodi luminosi della funzione di illuminazione sono guasti.

Messaggi sul display	Possibili cause/conseguenze e ▶ Consigli
 Luce svolta sinistra Oppure Luce svolta destra	La luce di assistenza alla svolta sinistra o destra è guasta. ▶ Recarsi in un'officina qualificata.
 Anabbagl. sinistro Oppure Anabbagl. destro	La luce anabbagliante sinistra o destra è guasta. ▶ **Fari alogeni:** sostituire la lampada (▷ pagina 136). ▶ **Fari a LED:** recarsi in un'officina qualificata.
Ass. abbagl. adatt. non funzionante	Nel sistema di assistenza abbaglianti adattivi è presente un'anomalia. ▶ Accendere/spegnere le luci abbaglianti. ▶ Recarsi in un'officina qualificata.
Ass. abbagl. adatt. non disponibile 	Il sistema di assistenza abbaglianti adattivi è disattivato e non è temporaneamente operativo. Possibili cause: • il parabrezza è sporco in corrispondenza del campo visivo della telecamera • la visuale è pregiudicata da precipitazioni intense o nebbia ▶ Pulire il parabrezza. Se il sistema rileva la piena disponibilità della telecamera, viene visualizzato il messaggio sul display Ass. abbagl. adatt. di nuovo disponib.. In tal caso il sistema di assistenza abbaglianti adattivi è nuovamente operativo.
Fari attivi non funzionanti	I fari attivi sono guasti. ▶ Recarsi in un'officina qualificata.
 Indicat. direz. sx rimorchio Oppure Indicat. direz. dx rimorchio	L'indicatore di direzione sinistro o destro del rimorchio è guasto. ▶ Sostituire la lampada (vedi le istruzioni d'uso del costruttore del rimorchio). Per rimorchi con luci a LED attenersi alle avvertenze relative al controllo avaria luci riportate al paragrafo "Esercizio con rimorchio" (▷ pagina 241).
 Luce freno del rimorchio	La luce freno del rimorchio è guasta. ▶ Sostituire la lampada (vedi le istruzioni d'uso del costruttore del rimorchio). Per rimorchi con luci a LED attenersi alle avvertenze relative al controllo avaria luci riportate al paragrafo "Esercizio con rimorchio" (▷ pagina 241).

Messaggi sul display	Possibili cause/conseguenze e ▶ Consigli
 Luce post. sx rimorchio Oppure Luce post. dx rimorchio	La luce posteriore sinistra o destra del rimorchio è guasta. ▶ Sostituire la lampada (vedi le istruzioni d'uso del costruttore del rimorchio). Per rimorchi con luci a LED attenersi alle avvertenze relative al controllo avaria luci riportate al paragrafo "Esercizio con rimorchio" (▷ pagina 241).
 Luce autom. non funzion.	Il sensore luce è guasto. Le luci di marcia automatiche presentano un'anomalia. ▶ Attivazione/disattivazione manuale delle funzioni di illuminazione (▷ pagina 126). ▶ Recarsi in un'officina qualificata.
 Indicat. direz. post. sx Oppure Indicat. direz. post. dx	La luce lampeggiante posteriore sinistra o destra è guasta. ▶ **Fanale di posizione posteriore standard:** sostituire la lampada (▷ pagina 136). ▶ **Fanale di posizione posteriore con luce a LED:** recarsi in un'officina qualificata.
 Indicat. direz. anteriore sx Oppure Indicat. direz. anteriore dx	La luce lampeggiante anteriore sinistra o destra è guasta. ▶ **Fari alogeni:** sostituire la lampada (▷ pagina 136). ▶ **Fari a LED:** recarsi in un'officina qualificata.
 Terza luce freno	La terza luce freno è guasta. ▶ Recarsi in un'officina qualificata.
 Luce post. e luce fr. sx Oppure Luce post. e luce fr. dx	La luce di stop/luce di posizione posteriore sinistra o destra è guasta. ▶ **Fanale di posizione posteriore standard:** sostituire la lampada (▷ pagina 136). ▶ **Fanale di posizione posteriore con luce a LED:** recarsi in un'officina qualificata.
 Abbagliante sinistro Oppure Abbagliante destro	La luce abbagliante sinistra o destra è guasta. ▶ **Fari alogeni:** sostituire la lampada (▷ pagina 136). ▶ **Fari a LED:** recarsi in un'officina qualificata.
Intell. Light System non funzionante	L'Intelligent Light System presenta un'anomalia. L'impianto luci continua a funzionare ma senza le funzioni dell'Intelligent Light System. ▶ Recarsi in un'officina qualificata.
 Luce targa	La luce sinistra o destra della targa è guasta. ▶ Recarsi in un'officina qualificata.

Messaggi sul display	Possibili cause/conseguenze e ▶ Consigli
 Spegnere le luci	Allontanandosi dal veicolo le luci sono rimaste accese. Inoltre si attiva un segnale acustico di avvertimento. ▶ Portare l'interruttore luci in posizione AUTO o 0.
 Fendinebbia sinistro Oppure Fendinebbia destro	Il fendinebbia sinistro o destro è guasto. ▶ Recarsi in un'officina qualificata.
 Retronebbia	Il retronebbia è guasto. ▶ **Fanale di posizione posteriore standard:** sostituire la lampada (▷ pagina 136). ▶ **Fanale di posizione posteriore con luce a LED:** recarsi in un'officina qualificata.
 Luce parch. anteriore sx Oppure Luce parch. anteriore dx	La luce di posizione/di parcheggio anteriore sinistra o destra è guasta. ▶ **Fari alogeni:** sostituire la lampada (▷ pagina 136). ▶ **Fari a LED:** recarsi in un'officina qualificata.
 Luce retromarcia	La luce di retromarcia sinistra o destra è guasta. ▶ Sostituire la lampada (▷ pagina 136).
 Luce post. sinistra Oppure Luce post. destra	La luce di posizione posteriore sinistra o destra è guasta. ▶ **Fanale di posizione posteriore standard:** sostituire la lampada (▷ pagina 136). ▶ **Fanale di posizione posteriore con luce a LED:** recarsi in un'officina qualificata.
 Anomalia	L'illuminazione esterna è guasta. ▶ Recarsi in un'officina qualificata. Veicoli con dispositivo di traino: uno dei fusibili potrebbe essere guasto. ▶ Controllare i fusibili e, se necessario, sostituire il fusibile bruciato (vedi le Istruzioni d'uso supplementari "Assegnazione dei fusibili"). ▶ Se il messaggio sul display continua a essere visualizzato, recarsi in un'officina qualificata.
 Luce diurna sinistra Oppure Luce diurna destra	La luce di marcia diurna sinistra o destra è guasta. ▶ **Fari alogeni:** sostituire la lampada (▷ pagina 136). ▶ **Fari a LED:** recarsi in un'officina qualificata.

Motore

Messaggi sul display	Possibili cause/conseguenze e ▶ Consigli
	Inoltre si attiva un segnale acustico di avvertimento. La batteria non viene più caricata. Possibili cause: • alternatore guasto • cinghia trapezoidale a nervature strappata • guasto all'elettronica ▶ Arrestare il veicolo immediatamente nel rispetto delle norme sulla circolazione stradale e spegnere il motore. ! Non proseguire la marcia. In caso contrario il motore può surriscaldarsi. ▶ Assicurare il veicolo contro spostamenti accidentali (▷ pagina 195). ▶ Contattare un'officina qualificata.
Filtro gas scarico: guid. alti regimi 	La rigenerazione automatica del filtro antiparticolato per motori diesel è insufficiente oppure presenta delle anomalie. ▶ Procedere a regime superiore a 2.000 giri/min fino allo spegnimento del messaggio sul display. Se il messaggio sul display non si spegne dopo circa 20 minuti, far eliminare tempestivamente l'anomalia in un'officina qualificata.
 Rabboccare AdBlue 	Inoltre si attiva un segnale acustico di avvertimento. Il livello di AdBlue® è sceso sotto la linea della riserva. ▶ Effettuare quanto prima il rabbocco dell'AdBlue® (▷ pagina 191).
 Rabb. AdBlue F. em. ...km	Inoltre si attiva un segnale acustico di avvertimento. La riserva di AdBlue® è quasi esaurita ed è sufficiente solo per percorrere i chilometri indicati. Quando successivamente il motore viene spento, il sistema di gestione del motore impedisce il successivo avviamento del motore. Successivamente è possibile avviare il motore solo dopo aver rabboccato l'AdBlue®. ▶ Rabboccare tempestivamente l'AdBlue® (▷ pagina 191).

Messaggi sul display	Possibili cause/conseguenze e ▶ Consigli
 20km/h, bl. avv. ...km	Inoltre si attiva un segnale acustico di avvertimento. La riserva di AdBlue® è esaurita. Il veicolo può percorrere solo 50 km alla velocità massima di 20 km/h. Quando successivamente il motore viene spento, il sistema di gestione del motore impedisce il successivo avviamento del motore. Successivamente è possibile avviare il motore solo dopo aver rabboccato l'AdBlue®. Quando si arresta il veicolo e si spegne il motore: ▶ Portare il veicolo in piano. ▶ Rabboccare almeno due flaconi o circa 4 l di AdBlue® (▷ pagina 191). ▶ Girare la chiave nel blocchetto di accensione lasciandola per circa un minuto in posizione 2. Se il sistema di gestione del motore riconosce il nuovo livello di riempimento, è possibile avviare nuovamente il motore.
 Sist. AdBlue Anoma- lia 	Inoltre si attiva un segnale acustico di avvertimento. Il sistema AdBlue® presenta un'anomalia. ▶ Recarsi immediatamente in un'officina qualificata.
 An. AdBlue F. em. ...km	Inoltre si attiva un segnale acustico di avvertimento. Il sistema AdBlue® presenta un'anomalia. È ancora possibile percorrere al massimo i chilometri indicati. Dopodiché il sistema di gestione del motore impedisce il successivo avviamento del motore. ▶ Recarsi immediatamente in un'officina qualificata.
 20km/h, bl. avv. ...km	Inoltre si attiva un segnale acustico di avvertimento. Il sistema AdBlue® presenta un'anomalia. Il veicolo può percorrere solo 50 km alla velocità massima di 20 km/h. Quando successivamente il motore viene spento, il sistema di gestione del motore impedisce il successivo avviamento del motore. ▶ Proseguire la marcia fino alla più vicina officina qualificata. Oppure ▶ Parcheggiare il veicolo nel rispetto delle norme sulla circolazione stradale e contattare un'officina qualificata.
Pulire il filtro del carburante	Nel filtro del carburante è presente acqua. Scaricare l'acqua. ▶ Recarsi in un'officina qualificata.

Messaggi sul display	Possibili cause/conseguenze e ▶ Consigli
 Arrest. veic. Spegn. mot.	Inoltre si attiva un segnale acustico di avvertimento. Il liquido di raffreddamento è troppo caldo. ⚠ **AVVERTENZA** Non guidare con il motore surriscaldato. Ciò potrebbe causare l'incendio del liquido versato nel vano motore o penetrato a causa di una mancanza di tenuta. Il vapore di un motore surriscaldato può inoltre causare gravi ustioni, anche se viene aperto solo il cofano motore. Sussiste il pericolo di lesioni! ▶ Arrestare il veicolo immediatamente nel rispetto delle norme sulla circolazione stradale e spegnere il motore. ▶ Assicurare il veicolo contro spostamenti accidentali (▷ pagina 195). ▶ Attendere che il motore si sia raffreddato. ▶ Accertarsi che l'afflusso di aria al radiatore del motore non sia impedito, ad esempio dalla presenza di fanghiglia di neve ghiacciata. ▶ Riavviare il motore solo quando il messaggio sul display non viene più visualizzato e la temperatura del liquido di raffreddamento è inferiore al valore massimo indicato in basso. In caso contrario il motore potrebbe subire dei danni. ▶ Osservare l'indicatore della temperatura del liquido di raffreddamento (▷ pagina 247). ▶ Se la temperatura sale nuovamente, recarsi immediatamente in un'officina qualificata. In condizioni di marcia normali e con una quantità corretta del liquido di raffreddamento l'indicazione del liquido di raffreddamento può salire fino a raggiungere i seguenti valori massimi: • nei veicoli con potenza del motore inferiore a 100 kW fino a 110 °C • nei veicoli con potenza del motore superiore a 100 kW fino a 120 °C.
	Nel motorino della ventola è presente un'anomalia. ▶ Controllare la temperatura del liquido di raffreddamento (▷ pagina 247). ▶ Se la temperatura del liquido di raffreddamento è inferiore al valore massimo indicato sotto, proseguire la marcia fino a raggiungere l'officina qualificata più vicina. Evitare elevate sollecitazioni del motore, ad esempio percorsi in salita e la marcia con frequenti arresti e partenze. In condizioni di marcia normali e con una quantità corretta del liquido di raffreddamento l'indicazione del liquido di raffreddamento può salire fino a raggiungere i seguenti valori massimi: • nei veicoli con potenza del motore inferiore a 100 kW fino a 110 °C • nei veicoli con potenza del motore superiore a 100 kW fino a 120 °C.

Messaggi sul display	Possibili cause/conseguenze e ▶ Consigli
Rabboccare liquido raffreddamento 	Il livello del liquido di raffreddamento è insufficiente. ! Evitare lunghi tragitti con una quantità di liquido insufficiente nell'impianto di raffreddamento del motore. In caso contrario si può danneggiare il motore. ▶ Rabboccare il liquido di raffreddamento attenendosi alle avvertenze (▷ pagina 360). ▶ Se il rabbocco del liquido di raffreddamento deve essere effettuato con frequenza, far controllare l'impianto di raffreddamento del motore in un'officina qualificata.
 Sostituire filtro aria	Il filtro aria del motore è sporco e deve essere sostituito. ▶ Recarsi in un'officina qualificata.
 Controllare livello olio	Inoltre si attiva un segnale acustico di avvertimento. Nei veicoli con potenza del motore superiore a 100 kW il livello dell'olio è sceso al minimo. ▶ Controllare il livello dell'olio al più tardi alla successiva sosta rifornimento (▷ pagina 358). ▶ Se necessario, rabboccare l'olio motore (▷ pagina 359). ▶ Se si presenta la necessità di frequenti rabbocchi dell'olio motore, fare controllare il motore presso un'officina qualificata. ! Evitare lunghi tragitti con una quantità di liquido insufficiente nell'impianto di raffreddamento del motore. In caso contrario si può danneggiare il motore.
Controllo livello olio manuale	Richiamo della necessità di effettuare il controllo del livello dell'olio. ▶ Controllare il livello dell'olio al più tardi alla successiva sosta rifornimento (▷ pagina 358). ▶ Se necessario, rabboccare l'olio motore (▷ pagina 359). ▶ **Conferma del controllo del livello dell'olio:** tenere premuto il tasto Ⓡ. ! Evitare lunghi tragitti con una quantità di liquido insufficiente nell'impianto di raffreddamento del motore. In caso contrario si può danneggiare il motore.
 Arrest. veic. Spegn. mot.	Il livello dell'olio è insufficiente. Il motore potrebbe subire dei danni. ▶ Arrestare il veicolo immediatamente nel rispetto delle norme sulla circolazione stradale e spegnere il motore. ▶ Assicurare il veicolo contro spostamenti accidentali (▷ pagina 195). ▶ Controllare il livello dell'olio (▷ pagina 358). ▶ Se necessario, rabboccare l'olio motore (▷ pagina 359).

Messaggi sul display	Possibili cause/conseguenze e ▶ Consigli
 Riserva carburante	Il carburante nel serbatoio ha raggiunto il livello di riserva. Il funzionamento del riscaldamento supplementare (riscaldamento autonomo) viene disattivato una volta raggiunta la riserva. ▶ Fare rifornimento alla prima stazione di servizio.
	Nel serbatoio è rimasto poco carburante. ▶ Fare assolutamente rifornimento alla prima stazione di servizio.

Sistemi di guida assistita

Messaggi sul display	Possibili cause/conseguenze e ▶ Consigli
120 km/h!	Solo per determinati Paesi: è stata superata la velocità massima consentita. ▶ Ridurre la velocità.
120 km/h limite max velocità	Solo per determinati Paesi: è stata superata la velocità massima consentita. ▶ Ridurre la velocità.
 Att. Assist non funzion.	L'ATTENTION ASSIST è guasto. ▶ Recarsi in un'officina qualificata.
 Att. Assist: fare pausa!	L'ATTENTION ASSIST ha rilevato un affaticamento o una minore attenzione del guidatore sulla base di determinati criteri. Inoltre si attiva un segnale acustico di avvertimento. ▶ Se necessario, programmare una pausa. Durante lunghi tragitti, ai primi sintomi di stanchezza fare pause regolari e programmate per tempo per riposarsi.
SPEEDTRONIC Limite - - - km/h	Premendo a fondo il pedale dell'acceleratore oltre il punto di resistenza (kick-down), non è possibile attivare lo SPEEDTRONIC. ▶ Se la situazione lo consente, procedere ad una velocità superiore a 30 km/h ed eseguirne la memorizzazione.
SPEEDTRONIC (LIM) passivo	Il pedale dell'acceleratore viene premuto oltre il punto di resistenza. Per la durata dell'accelerazione lo SPEEDTRONIC non effettua alcuna regolazione. ▶ Rilasciare il pedale dell'acceleratore. Lo SPEEDTRONIC è di nuovo attivo e limita la velocità.

Messaggi sul display	Possibili cause/conseguenze e ▶ Consigli
TEMPOMAT - - - km/h	Una delle condizioni per l'attivazione del TEMPOMAT non è soddisfatta. Si intendeva, ad esempio, memorizzare una velocità inferiore a 30 km/h. ▶ Se la situazione lo consente, procedere ad una velocità superiore a 30 km/h ed eseguirne la memorizzazione. ▶ Attenersi alle condizioni per l'attivazione del TEMPOMAT (▷ pagina 205).
TEMPOMAT e LIM non funzionanti	Inoltre si attiva un segnale acustico di avvertimento. Il TEMPOMAT e lo SPEEDTRONIC presentano un'anomalia. ▶ Recarsi in un'officina qualificata.

Pneumatici

Messaggi sul display	Possibili cause/conseguenze e ▶ Consigli
Correggere pressione pneum.	La pressione di uno o più pneumatici è insufficiente oppure le ruote presentano valori di pressione troppo diversi tra loro. ▶ Controllare quanto prima la pressione dei pneumatici (▷ pagina 397). ▶ Se necessario, correggere la pressione dei pneumatici. ▶ Riavviare il controllo della pressione dei pneumatici (▷ pagina 399).
Controllare pneumatici	Inoltre si attiva un segnale acustico di avvertimento. La pressione di uno o più pneumatici è diminuita sensibilmente. ⚠ **AVVERTENZA** In caso di pressione di gonfiaggio insufficiente i pneumatici: • possono scoppiare, in particolare in caso di carico e velocità elevati • possono usurarsi in modo eccessivo e/o non omogeneo compromettendo notevolmente l'aderenza • possono pregiudicare fortemente le caratteristiche di marcia e il comportamento di sterzata e di frenata In questo caso sussiste il pericolo di incidenti. ▶ Arrestare il veicolo evitando di frenare o sterzare bruscamente e tenendo conto della situazione del traffico. ▶ Assicurare il veicolo contro spostamenti accidentali (▷ pagina 195). ▶ Controllare i pneumatici e, se necessario, sostituire la ruota (▷ pagina 405). ▶ Controllare la pressione dei pneumatici (▷ pagina 397). ▶ Se necessario, correggere la pressione dei pneumatici.

Messaggi sul display	Possibili cause/conseguenze e ▶ Consigli
Attenzione! Pn. dan-negg.	La pressione di uno o più pneumatici diminuisce improvvisamente. ⚠ **AVVERTENZA** La marcia con pneumatici sgonfi comporta i seguenti pericoli: • Un pneumatico sgonfio compromette la manovrabilità e le caratteristiche di frenata del veicolo. • È possibile perdere il controllo del veicolo. • Il proseguimento della marcia con un pneumatico sgonfio comporta un eccessivo surriscaldamento e può causare un incendio. In questo caso sussiste il pericolo di incidenti. ▶ Arrestare il veicolo evitando di frenare o sterzare bruscamente e tenendo conto della situazione del traffico. ▶ Assicurare il veicolo contro spostamenti accidentali (▷ pagina 195). ▶ Controllare i pneumatici e, se necessario, sostituire la ruota (▷ pagina 405).
Contr. press. pn. al mom. non funz.	A causa di una fonte di disturbi radio non si ricevono segnali dai sensori della pressione dei pneumatici. Il controllo della pressione dei pneumatici è temporaneamente guasto. Non appena la causa dell'anomalia è stata eliminata, si avvia automaticamente il controllo della pressione dei pneumatici.
Contr. press. pn. non funzionante	Nel sistema di controllo della pressione dei pneumatici è presente un'anomalia ed è disattivato. Sulle ruote installate non sono presenti sensori della pressione di gonfiaggio idonei oppure nel sistema è presente un'anomalia in quanto, ad esempio, un sensore della pressione di gonfiaggio è guasto. ▶ Montare sul veicolo ruote dotate di sensori della pressione idonei. Il controllo della pressione dei pneumatici si attiva dopo alcuni minuti di marcia. Oppure ▶ Recarsi in un'officina qualificata.

Veicolo

Messaggi sul display	Possibili cause/conseguenze e ▶ Consigli
	Il portellone posteriore è aperto. ▶ Chiudere il portellone posteriore.
	La porta posteriore a battente è aperta. ▶ Chiudere la porta posteriore a battente o le porte posteriori a battente.

Messaggi sul display	Possibili cause/conseguenze e ▶ Consigli
	Inoltre si attiva un segnale acustico di avvertimento. Il cofano motore è aperto. ⚠ **AVVERTENZA** Il cofano motore aperto può ostacolare la visuale durante la marcia. In questo caso sussiste il pericolo di incidenti. ▶ Arrestare immediatamente il veicolo nel rispetto delle norme sulla circolazione stradale. ▶ Assicurare il veicolo contro spostamenti accidentali (▷ pagina 195). ▶ Chiudere il cofano motore.
	Durante la marcia si attiva anche un segnale acustico di avvertimento. Sul display vengono visualizzate la porta o le porte aperte. ▶ Chiudere tutte le porte.
 Supp. sterz. Anoma- lia 	Inoltre si attiva un segnale acustico di avvertimento. La servoassistenza per lo sterzo potrebbe presentare un'anomalia. Per sterzare può essere necessario esercitare una forza maggiore. ▶ Proseguire la marcia con cautela fino a raggiungere un'officina qualificata e far controllare immediatamente lo sterzo.
 Sostituire la chiave	È necessario sostituire la chiave. ▶ Recarsi in un'officina qualificata.
 Rabboccare liq. lavacrist.	Il livello del liquido lavacristalli nel relativo serbatoio è sceso al di sotto del minimo. ▶ Rabboccare il liquido lavacristalli .

Messaggi sul display (veicoli con tasti sul volante)

Introduzione

Avvertenze di sicurezza importanti

⚠ **AVVERTENZA**

Se la strumentazione è guasta o presenta un'anomalia, potrebbe non riconoscere limitazioni di funzionamento di sistemi rilevanti per la sicurezza. La sicurezza di funzionamento del veicolo può risultare compromessa. Sussiste il pericolo di incidenti!

Proseguire la marcia con prudenza. Far controllare il veicolo in un'officina qualificata.

Il computer di bordo visualizza sul display della strumentazione solo i messaggi e gli avvertimenti di determinati sistemi. Verificare pertanto il regolare funzionamento complessivo del veicolo Se la sicurezza di funzionamento del veicolo risulta pregiudicata, arrestare immediatamente il veicolo e spegnere il motore prestando attenzione al traffico. In tal caso rivolgersi ad un'officina qualificata.

I messaggi sul display con rappresentazioni grafiche possono essere rappresentati in forma semplificata nelle Istruzioni d'uso e differire dalla rispettiva rappresentazione sul display. Sul display i

messaggi con alta priorità vengono visualizzati in rosso. Nel caso di determinati messaggi sul display, viene emesso anche un segnale acustico.

Eseguire le operazioni indicate dai messaggi sul display e osservare anche le avvertenze riportate nelle presenti Istruzioni d'uso.

La visualizzazione dei messaggi sul display aventi bassa priorità può essere disattivata mediante il tasto OK o ⮌ sul volante. In questo caso i messaggi sul display vengono registrati nella memoria dei messaggi. Eliminare quanto prima la causa dei messaggi sul display.

La visualizzazione dei messaggi aventi alta priorità non può essere disattivata. Sul display questi messaggi vengono visualizzati in modo permanente finché viene eliminata la causa che attiva il messaggio.

Memoria dei messaggi

Determinati messaggi visualizzati sul display vengono memorizzati dal computer di bordo nella **Memoria messaggi**. I messaggi sul display memorizzati possono essere richiamati. Utilizzare i tasti sul volante.

- ▶ Con il tasto ◀ o ▶ selezionare il menu Manut..
- ▶ Con il tasto ▼ o ▲ selezionare Messaggi.
  Nella riga viene visualizzato il numero di messaggi memorizzati.
- ▶ Confermare con il tasto OK.
  Il primo messaggio memorizzato sul display viene visualizzato.
  Se non sono presenti messaggi, sul display viene visualizzato il messaggio Nessun messaggio presente.
- ▶ Con il tasto ▼ o ▲ scorrere i messaggi sul display.
  Tutti i messaggi sul display memorizzati sono numerati nella memoria dei messaggi. Il numero del messaggio attuale viene visualizzato come ausilio di orientamento sull'ultima riga del display insieme al numero dei messaggi memorizzati.
- ▶ Con il tasto ⮌ uscire dalla modalità di visualizzazione dei messaggi.

Sistemi di sicurezza

Messaggi sul display	Possibili cause/conseguenze e ▶ Consigli
 non funzionanti v. Istruzioni d'uso	L'ABS, il BAS, il sistema di ausilio alla partenza in salita, l'ESP® e i relativi sistemi di controllo della dinamica di marcia non sono operativi a causa di un'anomalia. L'ATTENTION ASSIST è disattivato e altri sistemi di guida assistita possono essersi disattivati automaticamente. **⚠ AVVERTENZA** L'impianto frenante continua a funzionare normalmente, ma senza le funzioni sopra descritte. Le ruote potrebbero quindi bloccarsi, ad esempio in caso di una frenata a fondo. In questo caso la manovrabilità e il comportamento di frenata sono sensibilmente compromessi. Nelle frenate di emergenza lo spazio di frenata può allungarsi. Se l'ESP® non è operativo, questo non effettua alcun intervento di stabilizzazione del veicolo. Sussiste un maggiore pericolo di sbandamento e di incidenti! ▶ Proseguire la marcia con cautela. ▶ Recarsi immediatamente in un'officina qualificata.
 al momento non disponibili v. Istruzioni d'uso	L'ABS, il BAS, il sistema di ausilio alla partenza in salita, l'ESP® e i relativi sistemi di controllo della dinamica di marcia non sono temporaneamente operativi. L'ATTENTION ASSIST è disattivato e altri sistemi di guida assistita possono essersi disattivati automaticamente. La tensione della rete di bordo potrebbe essere ad esempio insufficiente. **⚠ AVVERTENZA** L'impianto frenante continua a funzionare normalmente, ma senza le funzioni sopra descritte. Le ruote potrebbero quindi bloccarsi, ad esempio in caso di una frenata a fondo. In questo caso la manovrabilità e il comportamento di frenata sono sensibilmente compromessi. Nelle frenate di emergenza lo spazio di frenata può allungarsi. Se l'ESP® non è operativo, questo non effettua alcun intervento di stabilizzazione del veicolo. Sussiste un maggiore pericolo di sbandamento e di incidenti! ▶ Procedere con cautela percorrendo un breve tragitto adeguato leggermente curvilineo a una velocità superiore a 20 km/h. Se il messaggio sul display rimane visualizzato: ▶ Proseguire la marcia con cautela. ▶ Recarsi immediatamente in un'officina qualificata.

Messaggi sul display	Possibili cause/conseguenze e ▶ Consigli
Airbag lato passeggero disattivato v. Istruzioni d'uso	L'airbag lato passeggero è disattivato durante la marcia, sebbene il sedile lato passeggero sia occupato da un adulto o da una persona di statura corrispondente. Se sul sedile agiscono altre forze o il passeggero anteriore non è seduto correttamente sul piano di seduta (▷ pagina 61), il sistema potrebbe rilevare un peso eccessivamente ridotto. ⚠ **AVVERTENZA** L'airbag lato passeggero non si attiva in caso di incidente. Sussiste un maggiore pericolo di lesioni! ▶ Arrestare immediatamente il veicolo nel rispetto delle norme sulla circolazione stradale. ▶ Assicurare il veicolo contro spostamenti accidentali (▷ pagina 195). ▶ Disinserire l'accensione. ▶ Far scendere il passeggero anteriore. ▶ Lasciare libero il sedile lato passeggero, chiudere la porta lato passeggero e inserire l'accensione. ▶ Osservare la spia di controllo PASSENGER AIRBAG OFF nella consolle centrale e i messaggi sul display e controllare quanto segue: In caso di sedile non occupato e di accensione inserita • la spia di controllo PASSENGER AIRBAG OFF deve essere accesa in modo fisso. Se la spia di controllo è accesa, il sistema di disattivazione automatica dell'airbag lato passeggero ha disattivato l'airbag lato passeggero (▷ pagina 61) • sul display non devono essere visualizzati i messaggi Airbag lato passeggero attivato v. Istruzioni d'uso o Airbag lato passeggero disattivato v. Istruzioni d'uso. ▶ Attendere almeno un minuto finché le procedure di controllo richieste sono state completate. ▶ Assicurarsi che sul display non venga visualizzato nessuno dei due messaggi sul display relativi all'airbag lato passeggero. Se queste condizioni sono soddisfatte, il sedile lato passeggero può essere nuovamente occupato. Se queste condizioni non sono soddisfatte, il sistema di disattivazione automatica dell'airbag lato passeggero presenta un'anomalia. ▶ Recarsi immediatamente in un'officina qualificata. Ulteriori informazioni sulla disattivazione automatica dell'airbag lato passeggero sono riportate al paragrafo "Disattivazione automatica dell'airbag lato passeggero" (▷ pagina 61).

Messaggi sul display	Possibili cause/conseguenze e ▶ Consigli
Airbag lato passeggero attivato v. Istruzioni d'uso	L'airbag lato passeggero è attivato durante la marcia, sebbene il sedile lato passeggero • sia occupato da un bambino sistemato in un sistema di ritenuta per bambini o da una persona di bassa statura Oppure • non sia occupato. In certi casi il sistema rileva un peso aggiuntivo dovuto alla presenza di oggetti o forze che agiscono sul sedile. ⚠ **AVVERTENZA** L'airbag lato passeggero può attivarsi accidentalmente. Sussiste un maggiore pericolo di lesioni! ▶ Arrestare immediatamente il veicolo nel rispetto delle norme sulla circolazione stradale. ▶ Assicurare il veicolo contro spostamenti accidentali (▷ pagina 195). ▶ Disinserire l'accensione. ▶ Aprire la porta lato passeggero. ▶ Sollevare il bambino e il sistema di ritenuta per bambini dal sedile lato passeggero. ▶ Assicurarsi che sul sedile non si trovino oggetti che esercitino un peso aggiuntivo sul sedile. In caso contrario, il sistema potrebbe rilevare il peso aggiuntivo e ritenere l'occupante del sedile lato passeggero più pesante di quanto non lo sia realmente. ▶ Lasciare libero il sedile lato passeggero, chiudere la porta lato passeggero e inserire l'accensione. ▶ Osservare la spia di controllo PASSENGER AIRBAG OFF nella consolle centrale e sul display e controllare quanto segue: In caso di sedile non occupato e di accensione inserita • la spia di controllo PASSENGER AIRBAG OFF deve essere accesa in modo fisso. Se la spia di controllo è accesa, il sistema di disattivazione automatica dell'airbag lato passeggero ha disattivato l'airbag lato passeggero (▷ pagina 61) • sul display non devono essere visualizzati i messaggi Airbag lato passeggero attivato v. Istruzioni d'uso o Airbag lato passeggero disattivato v. Istruzioni d'uso. ▶ Attendere almeno un minuto finché le procedure di controllo richieste sono state completate. ▶ Assicurarsi che sul display non venga visualizzato nessuno dei due messaggi sul display relativi all'airbag lato passeggero. Se queste condizioni sono soddisfatte, il sedile lato passeggero può essere nuovamente occupato. Attenersi alle avvertenze relative al riconoscimento del sedile occupato e al risultato della classificazione del sistema di disattivazione automatica dell'airbag lato passeggero (▷ pagina 61).

Messaggi sul display	Possibili cause/conseguenze e ▶ Consigli
	Se queste condizioni non sono soddisfatte, il sistema di disattivazione automatica dell'airbag lato passeggero presenta un'anomalia. ▶ Montare il sistema di ritenuta per bambini su un sedile posteriore idoneo. Oppure ▶ Far sedere una persona di bassa statura su un sedile posteriore idoneo. ▶ Recarsi immediatamente in un'officina qualificata. Ulteriori informazioni sulla disattivazione automatica dell'airbag lato passeggero sono riportate al paragrafo "Disattivazione automatica dell'airbag lato passeggero" (▷ pagina 61).
 Usura delle pastiglie dei freni	Le guarnizioni dei freni hanno raggiunto il limite di usura. ▶ Recarsi in un'officina qualificata.
 Freni surriscaldati: proseguire con prudenza	Nei veicoli con trazione integrale 4x4 l'impianto frenante è surriscaldato. ⚠ **AVVERTENZA** Il funzionamento della regolazione della trazione e la potenza frenante presentano anomalie. In questo caso sussiste il pericolo di incidenti. ▶ Proseguire la marcia con cautela. Quando l'impianto frenante si è raffreddato, il messaggio sul display non viene più visualizzato. La regolazione della trazione è di nuovo pienamente operativa.
 Controllare livello liquido freni	Nel serbatoio del liquido dei freni è presente una quantità insufficiente di liquido. ⚠ **AVVERTENZA** L'effetto frenante potrebbe risultare compromesso. In questo caso sussiste il pericolo di incidenti. ▶ Arrestare immediatamente il veicolo nel rispetto delle norme sulla circolazione stradale. Non proseguire la marcia! ▶ Assicurare il veicolo contro spostamenti accidentali (▷ pagina 195). ▶ Non effettuare il rabbocco del liquido dei freni. Tramite il rabbocco il guasto non viene eliminato. ▶ Rivolgersi immediatamente ad un'officina qualificata.

Messaggi sul display	Possibili cause/conseguenze e ▶ Consigli
 non funzionanti v. Istruzioni d'uso	L'EBD non è operativo a causa di un'anomalia. Pertanto, ad esempio, anche l'ABS, il BAS, il sistema di ausilio alla partenza in salita, l'ESP® e i relativi sistemi di controllo della dinamica di marcia non sono operativi. L'ATTENTION ASSIST è disattivato e altri sistemi di guida assistita possono essersi disattivati automaticamente. ⚠ **AVVERTENZA** L'impianto frenante continua a funzionare normalmente, ma senza le funzioni sopra descritte. Le ruote potrebbero quindi bloccarsi anticipatamente, ad esempio durante una frenata a fondo. In questo caso la manovrabilità e il comportamento di frenata sono sensibilmente compromessi. Nelle frenate di emergenza lo spazio di frenata può allungarsi. Se l'ESP® non è operativo, questo non effettua alcun intervento di stabilizzazione del veicolo. Sussiste un maggiore pericolo di sbandamento e di incidenti! ▶ Proseguire la marcia con cautela. ▶ Recarsi immediatamente in un'officina qualificata.
 non funzionante v. Istruzioni d'uso	L'ESP®, il BAS e il sistema di ausilio alla partenza in salita non sono operativi a causa di un'anomalia. L'ATTENTION ASSIST è disattivato e altri sistemi di guida assistita possono essersi disattivati automaticamente. ⚠ **AVVERTENZA** L'impianto frenante continua a funzionare normalmente, ma senza le funzioni sopra descritte. In questo caso nelle frenate di emergenza lo spazio di frenata può allungarsi. Se l'ESP® non è operativo, questo non effettua alcun intervento di stabilizzazione del veicolo. Sussiste un maggiore pericolo di sbandamento e di incidenti! ▶ Proseguire la marcia con cautela. ▶ Recarsi immediatamente in un'officina qualificata.

Messaggi sul display	Possibili cause/conseguenze e ▶ Consigli
 al momento non disponibile v. Istruzioni d'uso	L'ESP®, il BAS e il sistema di ausilio alla partenza in salita non sono operativi a causa di un'anomalia. L'autodiagnosi, ad esempio, non è ancora conclusa. L'ATTENTION ASSIST è disattivato e altri sistemi di guida assistita possono essersi disattivati automaticamente. ⚠ **AVVERTENZA** L'impianto frenante continua a funzionare normalmente, ma senza le funzioni sopra descritte. Le ruote potrebbero quindi bloccarsi, ad esempio in caso di una frenata a fondo. In questo caso nelle frenate di emergenza lo spazio di frenata può allungarsi. Se l'ESP® non è operativo, questo non effettua alcun intervento di stabilizzazione del veicolo. Sussiste un maggiore pericolo di sbandamento e di incidenti! ▶ Percorrere un breve tragitto adeguato leggermente curvilineo con cautela ad una velocità superiore a 20 km/h. Quando il messaggio sul display non viene più visualizzato, le funzioni sopra descritte sono nuovamente disponibili. Se il messaggio sul display rimane visualizzato: ▶ Proseguire la marcia con cautela. ▶ Recarsi immediatamente in un'officina qualificata.
 Rilasciare il freno di stazionamento	La spia di controllo rossa nella strumentazione si accende e viene inoltre attivato un segnale acustico di avvertimento. Si sta marciando con il freno di stazionamento azionato e viene effettuata una frenata di emergenza con il freno di stazionamento. ▶ Rilasciare il freno di stazionamento (▷ pagina 195).
PRE-SAFE non funzionante v. Istruzioni d'uso	Funzioni rilevanti del PRE-SAFE® non sono operative. Tutti gli altri sistemi di protezione dei passeggeri, ad esempio gli airbag, continuano a funzionare. ▶ Recarsi immediatamente in un'officina qualificata. Informazioni sulle funzionalità sono riportate al paragrafo "PRE-SAFE® (protezione preventiva degli occupanti)" (▷ pagina 67).

Messaggi sul display	Possibili cause/conseguenze e ▶ Consigli
 Sistema di ritenuta Anomalia: recarsi in officina	Il sistema di ritenuta è guasto. Inoltre si accende la spia di avvertimento  nella strumentazione . ⚠ **AVVERTENZA** Gli airbag o i pretensionatori potrebbero attivarsi involontariamente oppure non attivarsi in caso di incidente. Sussiste un maggiore pericolo di lesioni! ▶ Far controllare tempestivamente il sistema di ritenuta e i relativi componenti presso un'officina qualificata. Ulteriori informazioni sul sistema di ritenuta e sui relativi componenti sono riportate al paragrafo "Protezione degli occupanti" (▷ pagina 52).
 anteriore sinistro Anomalia: recarsi in officina Oppure anteriore destro Anomalia: recarsi in officina	Il sistema di ritenuta anteriore sinistro o destro è guasto. Inoltre si accende la spia di avvertimento  nella strumentazione. ⚠ **AVVERTENZA** Gli airbag o i pretensionatori potrebbero attivarsi involontariamente oppure non attivarsi in caso di incidente. Sussiste un maggiore pericolo di lesioni! ▶ Far controllare tempestivamente il sistema di ritenuta e i relativi componenti presso un'officina qualificata.
 Windowbag sx Anomalia: recarsi in officina Oppure Windowbag dx Anomalia: recarsi in officina	Il windowbag sinistro o destro presenta un'anomalia. Inoltre si accende la spia di avvertimento  nella strumentazione. ⚠ **AVVERTENZA** Il windowbag sinistro o destro potrebbe attivarsi accidentalmente oppure non attivarsi in caso di incidente. Sussiste un maggiore pericolo di lesioni! ▶ Far controllare tempestivamente il sistema di ritenuta presso un'officina qualificata.

Luci

Nei veicoli con fari a LED e/o gruppi ottici posteriori a LED, sul display vengono visualizzati determinati messaggi solo se un determinato numero di diodi luminosi della funzione di illuminazione sono guasti.

Messaggi sul display	Possibili cause/conseguenze e ▶ Consigli
 Luce di svolta sinistra Oppure Luce di svolta destra	La luce di assistenza alla svolta sinistra o destra è guasta. ▶ Recarsi in un'officina qualificata.
 Anabbagliante sinistro Oppure Anabbagliante destro	La luce anabbagliante sinistra o destra è guasta. ▶ **Fari alogeni:** sostituire la lampada (▷ pagina 136). ▶ **Fari a LED:** recarsi in un'officina qualificata.
Assistente abbaglianti adattivo non funzionante	Nel sistema di assistenza abbaglianti adattivi è presente un'anomalia. ▶ Accendere/spegnere le luci abbaglianti. ▶ Recarsi in un'officina qualificata.
Assistente abbaglianti adatt. al mom. non disp. v. Istruzioni d'uso	Il sistema di assistenza abbaglianti adattivi è disattivato e non è temporaneamente operativo. Possibili cause: • il parabrezza è sporco in corrispondenza del campo visivo della telecamera • la visuale è pregiudicata da precipitazioni intense o nebbia ▶ Pulire il parabrezza. Se il sistema rileva la piena disponibilità della telecamera, viene visualizzato il messaggio sul display Assistente abbaglianti adatt. di nuovo disponibile. In tal caso il sistema di assistenza abbaglianti adattivi è nuovamente operativo.
 Fari attivi non funzionanti	I fari attivi sono guasti. ▶ Recarsi in un'officina qualificata.
 Indicatore di direzione sx del rimorchio Oppure Indicatore di direzione dx del rimorchio	L'indicatore di direzione sinistro o destro del rimorchio è guasto. ▶ Sostituire la lampada (vedi le istruzioni d'uso del costruttore del rimorchio). Per rimorchi con luci a LED attenersi alle avvertenze relative al controllo avaria luci riportate al paragrafo "Esercizio con rimorchio" (▷ pagina 241).
 Luce freno del rimorchio	La luce freno del rimorchio è guasta. ▶ Sostituire la lampada (vedi le istruzioni d'uso del costruttore del rimorchio). Per rimorchi con luci a LED attenersi alle avvertenze relative al controllo avaria luci riportate al paragrafo "Esercizio con rimorchio" (▷ pagina 241).

Messaggi sul display	Possibili cause/conseguenze e ▶ Consigli
 Luce posteriore sinistra del rimorchio Oppure Luce posteriore destra del rimorchio	La luce posteriore sinistra o destra del rimorchio è guasta. ▶ Sostituire la lampada (vedi le istruzioni d'uso del costruttore del rimorchio). Per rimorchi con luci a LED attenersi alle avvertenze relative al controllo avaria luci riportate al paragrafo "Esercizio con rimorchio" (▷ pagina 241).
 Luce automatica (AUTO) non funzionante	Il sensore luce è guasto. Le luci di marcia automatiche presentano un'anomalia. ▶ Attivazione/disattivazione manuale delle funzioni di illuminazione (▷ pagina 126). ▶ Recarsi in un'officina qualificata.
 Indicatore di direzione posteriore sinistro Oppure Indicatore di direzione posteriore destro	La luce lampeggiante posteriore sinistra o destra è guasta. ▶ **Fanale di posizione posteriore standard:** sostituire la lampada (▷ pagina 136). ▶ **Fanale di posizione posteriore con luce a LED:** recarsi in un'officina qualificata.
 Indicatore di direzione anteriore sinistro Oppure Indicatore di direzione anteriore destro	La luce lampeggiante anteriore sinistra o destra è guasta. ▶ **Fari alogeni:** sostituire la lampada (▷ pagina 136). ▶ **Fari a LED:** recarsi in un'officina qualificata.
 Terza luce freno	La terza luce freno è guasta. ▶ Recarsi in un'officina qualificata.
 Luce posteriore e luce freno sinistra Oppure Luce posteriore e luce freno destra	La luce di stop/luce di posizione posteriore sinistra o destra è guasta. ▶ **Fanale di posizione posteriore standard:** sostituire la lampada (▷ pagina 136). ▶ **Fanale di posizione posteriore con luce a LED:** recarsi in un'officina qualificata.
 Abbagliante sinistro Oppure Abbagliante destro	La luce abbagliante sinistra o destra è guasta. ▶ **Fari alogeni:** sostituire la lampada (▷ pagina 136). ▶ **Fari a LED:** recarsi in un'officina qualificata.

Messaggi sul display	Possibili cause/conseguenze e ▶ Consigli
 Intell. Light System non funzionante	L'Intelligent Light System presenta un'anomalia. L'impianto luci continua a funzionare ma senza le funzioni dell'Intelligent Light System. ▶ Recarsi in un'officina qualificata.
 Luce targa	La luce sinistra o destra della targa è guasta. ▶ Recarsi in un'officina qualificata.
 Spegnere le luci	Allontanandosi dal veicolo le luci sono rimaste accese. Inoltre si attiva un segnale acustico di avvertimento. ▶ Portare l'interruttore luci in posizione AUTO o 0.
 Fendinebbia sinistro Oppure Fendinebbia destro	Il fendinebbia sinistro o destro è guasto. ▶ Recarsi in un'officina qualificata.
 Retronebbia	Il retronebbia è guasto. ▶ **Fanale di posizione posteriore standard:** sostituire la lampada (▷ pagina 136). ▶ **Fanale di posizione posteriore con luce a LED:** recarsi in un'officina qualificata.
 Luce di parcheggio anteriore sinistra Oppure Luce di parcheggio anteriore destra	La luce di posizione/di parcheggio anteriore sinistra o destra è guasta. ▶ **Fari alogeni:** sostituire la lampada (▷ pagina 136). ▶ **Fari a LED:** recarsi in un'officina qualificata.
 Luce retromarcia	La luce di retromarcia sinistra o destra è guasta. ▶ Sostituire la lampada (▷ pagina 136).
 Luce posteriore sinistra Oppure Luce posteriore destra	La luce di posizione posteriore sinistra o destra è guasta. ▶ **Fanale di posizione posteriore standard:** sostituire la lampada (▷ pagina 136). ▶ **Fanale di posizione posteriore con luce a LED:** recarsi in un'officina qualificata.
 Anomalia v. Istruzioni d'uso	L'illuminazione esterna è guasta. ▶ Recarsi in un'officina qualificata.

Messaggi sul display	Possibili cause/conseguenze e ▶ Consigli
	Veicoli con dispositivo di traino: uno dei fusibili potrebbe essere guasto. ▶ Controllare i fusibili e, se necessario, sostituire il fusibile bruciato (vedi le Istruzioni d'uso supplementari "Assegnazione dei fusibili"). ▶ Se il messaggio sul display continua a essere visualizzato, recarsi in un'officina qualificata.
 Luce diurna sx Oppure Luce diurna dx	La luce di marcia diurna sinistra o destra è guasta. ▶ **Fari alogeni:** sostituire la lampada (▷ pagina 136). ▶ **Fari a LED:** recarsi in un'officina qualificata.

Motore

Messaggi sul display	Possibili cause/conseguenze e ▶ Consigli
 Filtro gas scarico: guidare alti regimi v. Istruzioni d'uso	La rigenerazione automatica del filtro antiparticolato per motori diesel è insufficiente oppure presenta delle anomalie. ▶ Procedere a regime superiore a 2.000 giri/min fino allo spegnimento del messaggio sul display. Se il messaggio sul display non si spegne dopo circa 20 minuti, far eliminare tempestivamente l'anomalia in un'officina qualificata.
	Inoltre si attiva un segnale acustico di avvertimento. La batteria non viene più caricata. Possibili cause: • alternatore guasto • cinghia trapezoidale a nervature strappata • guasto all'elettronica ▶ Arrestare il veicolo immediatamente nel rispetto delle norme sulla circolazione stradale e spegnere il motore. **!** Non proseguire la marcia. In caso contrario il motore può surriscaldarsi. ▶ Assicurare il veicolo contro spostamenti accidentali (▷ pagina 195). ▶ Contattare un'officina qualificata.
 Rabboccare AdBlue v. Istruzioni d'uso	Inoltre si attiva un segnale acustico di avvertimento. Il livello di AdBlue® è sceso sotto la linea della riserva. ▶ Effettuare quanto prima il rabbocco dell'AdBlue® (▷ pagina 191).

Messaggi sul display	Possibili cause/conseguenze e ▶ Consigli
 Rabboccare AdBlue Funz. em. ... km v. Istruzioni d'uso	Inoltre si attiva un segnale acustico di avvertimento. La riserva di AdBlue® è quasi esaurita ed è sufficiente solo per percorrere i chilometri indicati. Quando successivamente il motore viene spento, il sistema di gestione del motore impedisce il successivo avviamento del motore. Successivamente è possibile avviare il motore solo dopo aver rabboccato l'AdBlue®. ▶ Rabboccare tempestivamente l'AdBlue® (▷ pagina 191).
 Funz. em.: 20km/h Bloc. avv.: ... km v. Istruzioni d'uso	Inoltre si attiva un segnale acustico di avvertimento. La riserva di AdBlue® è esaurita. Il veicolo può percorrere solo 50 km alla velocità massima di 20 km/h. Quando successivamente il motore viene spento, il sistema di gestione del motore impedisce il successivo avviamento del motore. Successivamente è possibile avviare il motore solo dopo aver rabboccato l'AdBlue®. Quando si arresta il veicolo e si spegne il motore: ▶ Portare il veicolo in piano. ▶ Rabboccare almeno due flaconi o circa 4 l di AdBlue® (▷ pagina 191). ▶ Girare la chiave nel blocchetto di accensione lasciandola per circa un minuto in posizione 2. Se il sistema di gestione del motore riconosce il nuovo livello di riempimento, è possibile avviare nuovamente il motore. ▶ Avviare il motore.
 Sist. AdBlue Anoma- lia v. Istruzioni d'uso	Inoltre si attiva un segnale acustico di avvertimento. Il sistema AdBlue® presenta un'anomalia. ▶ Recarsi in un'officina qualificata.
 Anomalia AdBlue Funz. em. ... km v. Istruzioni d'uso	Inoltre si attiva un segnale acustico di avvertimento. Il sistema AdBlue® presenta un'anomalia. È ancora possibile percorrere al massimo i chilometri indicati. Dopodiché il sistema di gestione del motore impedisce il successivo avviamento del motore. ▶ Recarsi immediatamente in un'officina qualificata.
 Funz. em.: 20km/h Bloc. avv.: ... km v. Istruzioni d'uso	Inoltre si attiva un segnale acustico di avvertimento. Il sistema AdBlue® presenta un'anomalia. Il veicolo può percorrere solo 50 km alla velocità massima di 20 km/h. Quando successivamente il motore viene spento, il sistema di gestione del motore impedisce il successivo avviamento del motore. ▶ Proseguire la marcia fino alla più vicina officina qualificata. Oppure ▶ Parcheggiare il veicolo nel rispetto delle norme sulla circolazione stradale e contattare un'officina qualificata.
 Pulire il filtro del carburante	Nel filtro del carburante è presente acqua. Scaricare l'acqua. ▶ Recarsi in un'officina qualificata.

Messaggi sul display	Possibili cause/conseguenze e ▶ Consigli
 Liquido raffredd.: arrestare il veicolo spegnere il motore	Inoltre si attiva un segnale acustico di avvertimento. Il liquido di raffreddamento è troppo caldo. ⚠ **AVVERTENZA** Non guidare con il motore surriscaldato. Ciò potrebbe causare l'incendio del liquido versato nel vano motore o penetrato a causa di una mancanza di tenuta. Il vapore di un motore surriscaldato può inoltre causare gravi ustioni, anche se viene aperto solo il cofano motore. Sussiste il pericolo di lesioni! ▶ Arrestare il veicolo immediatamente nel rispetto delle norme sulla circolazione stradale e spegnere il motore. ▶ Assicurare il veicolo contro spostamenti accidentali (▷ pagina 195). ▶ Attendere che il motore si sia raffreddato. ▶ Accertarsi che l'afflusso di aria al radiatore del motore non sia impedito, ad esempio dalla presenza di fanghiglia di neve ghiacciata. ▶ Riavviare il motore solo quando il messaggio sul display non viene più visualizzato e la temperatura del liquido di raffreddamento è inferiore al valore massimo indicato in basso. In caso contrario il motore potrebbe subire dei danni. ▶ Osservare l'indicazione della temperatura del liquido di raffreddamento  sulla strumentazione. ▶ Se la temperatura sale nuovamente, recarsi immediatamente in un'officina qualificata. In condizioni di marcia normali e con una quantità corretta del liquido di raffreddamento l'indicazione  può salire fino a raggiungere i seguenti valori massimi: • nei veicoli con potenza del motore inferiore a 100 kW fino a 110 °C • nei veicoli con potenza del motore superiore a 100 kW fino a 120 °C.
	Nel motorino della ventola è presente un'anomalia. ▶ Controllare l'indicatore della temperatura del liquido di raffreddamento  sulla strumentazione. Se la temperatura del liquido di raffreddamento è inferiore al valore massimo indicato sotto, proseguire la marcia fino a raggiungere l'officina qualificata più vicina. Evitare elevate sollecitazioni del motore, ad esempio percorsi in salita e la marcia con frequenti arresti e partenze. In condizioni di marcia normali e con una quantità corretta del liquido di raffreddamento l'indicazione  può salire fino a raggiungere i seguenti valori massimi: • nei veicoli con potenza del motore inferiore a 100 kW fino a 110 °C • nei veicoli con potenza del motore superiore a 100 kW fino a 120 °C.

Messaggi sul display	Possibili cause/conseguenze e ▶ Consigli
 Rabboccare liquido di raffreddamento v. Istruzioni d'uso	Il livello del liquido di raffreddamento è insufficiente. ! Evitare lunghi tragitti con una quantità di liquido insufficiente nell'impianto di raffreddamento del motore. In caso contrario si può danneggiare il motore. ▶ Rabboccare il liquido di raffreddamento attenendosi alle avvertenze (▷ pagina 360). ▶ Se il rabbocco del liquido di raffreddamento deve essere effettuato con frequenza, far controllare l'impianto di raffreddamento del motore in un'officina qualificata.
 Sostituire filtro aria	Il filtro aria del motore è sporco e deve essere sostituito. ▶ Recarsi in un'officina qualificata.
 Alla prossima sosta rifornimento controllare liv. olio	Inoltre si attiva un segnale acustico di avvertimento. Nei veicoli con potenza del motore superiore a 100 kW il livello dell'olio è sceso al minimo. ▶ Controllare il livello dell'olio al più tardi alla successiva sosta rifornimento (▷ pagina 358). ▶ Se necessario, rabboccare l'olio motore (▷ pagina 359). ▶ Se si presenta la necessità di frequenti rabbocchi dell'olio motore, fare controllare il motore presso un'officina qualificata. ! Evitare lunghi tragitti con una quantità di liquido insufficiente nell'impianto di raffreddamento del motore. In caso contrario si può danneggiare il motore.
 Controllo livello olio manuale	Richiamo della necessità di effettuare il controllo del livello dell'olio. ▶ Controllare il livello dell'olio al più tardi alla successiva sosta rifornimento (▷ pagina 358). ▶ Se necessario, rabboccare l'olio motore (▷ pagina 359). ▶ **Conferma del controllo del livello dell'olio:** premere il tasto OK. ! Evitare lunghi tragitti con una quantità di liquido insufficiente nell'impianto di raffreddamento del motore. In caso contrario si può danneggiare il motore.
 Livello olio motore: arrestare il veicolo spegnere il motore	Il livello dell'olio è insufficiente. Il motore potrebbe subire dei danni. ▶ Arrestare il veicolo immediatamente nel rispetto delle norme sulla circolazione stradale e spegnere il motore. ▶ Assicurare il veicolo contro spostamenti accidentali (▷ pagina 195). ▶ Controllare il livello dell'olio (▷ pagina 358). ▶ Se necessario, rabboccare l'olio motore (▷ pagina 359).

Messaggi sul display	Possibili cause/conseguenze e ▶ Consigli
 Riserva carburante	Il carburante nel serbatoio ha raggiunto il livello di riserva. Il funzionamento del riscaldamento supplementare (riscaldamento autonomo) viene disattivato una volta raggiunta la riserva. ▶ Fare rifornimento alla prima stazione di servizio.
	Nel serbatoio è rimasto poco carburante. ▶ Fare assolutamente rifornimento alla prima stazione di servizio.

Sistemi di guida assistita

Messaggi sul display	Possibili cause/conseguenze e ▶ Consigli
120 km/h! Limite massimo di velocità superato	Solo per determinati Paesi: è stata superata la velocità massima consentita. ▶ Ridurre la velocità.
 Attention Assist non funzionante	L'ATTENTION ASSIST è guasto. ▶ Recarsi in un'officina qualificata.
Attention Assist: fare una pausa!	L'ATTENTION ASSIST ha rilevato un affaticamento o una minore attenzione del guidatore sulla base di determinati criteri. Inoltre si attiva un segnale acustico di avvertimento. ▶ Se necessario, programmare una pausa. Durante lunghi tragitti, ai primi sintomi di stanchezza fare pause regolari e programmate per tempo per riposarsi.
 - - - km/h	Il DSR è attivato ma non è attivo in quanto la velocità di marcia è superiore a 18 km/h. Se si procede a velocità inferiore a 18 km/h, il DSR frena di nuovo automaticamente riportando il veicolo sulla velocità impostata.
 Off	Il DSR è stato disattivato. In caso di disattivazione non eseguita dal guidatore, ad esempio a causa di un'anomalia dell'ESP®, viene attivato inoltre un segnale acustico di avvertimento.
 Non disponibile	Inoltre si attiva un segnale acustico di avvertimento. Il DSR non è operativo a causa di un'anomalia. ▶ Recarsi in un'officina qualificata.
Park Assist interrotto	Inoltre si attiva un segnale acustico. Il sistema di ausilio al parcheggio attivo è stato interrotto e il sistema di assistenza al parcheggio attivo viene terminato automaticamente. È stato ad esempio toccato il volante o si è proceduto a velocità troppo elevata. ▶ Intervenire sullo sterzo e sul freno. ▶ In caso di necessità ripetere la manovra di parcheggio prestando attenzione alle condizioni di disattivazione (▷ pagina 230).

Messaggi sul display	Possibili cause/conseguenze e ▶ Consigli
Park Assist non funzionante	Il sistema PARKTRONIC presenta un'anomalia o è guasto. ▶ Attenersi alle indicazioni e ai suggerimenti riportati al paragrafo "Problemi con il PARKTRONIC" (▷ pagina 225). ▶ Se il messaggio sul display continua ad essere visualizzato: recarsi in un'officina qualificata.
	Il sistema di assistenza al parcheggio attivo non è disponibile o presenta un'anomalia. ▶ Disinserire l'accensione. ▶ Riavviare il motore. ▶ Se il messaggio sul display continua a essere visualizzato o sul display non viene visualizzato il simbolo [P], recarsi in un'officina qualificata.
Collision Prevention Assist non funzionante	Il COLLISION PREVENTION ASSIST non è disponibile a causa di un'anomalia. ▶ Recarsi in un'officina qualificata.
Collision Prevention Assist al mom. non disp. v. Istruzioni d'uso	Il COLLISION PREVENTION ASSIST non è temporaneamente operativo. Possibili cause: • i sensori integrati nel paraurti anteriore sono sporchi • il funzionamento è pregiudicato da precipitazioni intense • i sensori radar sono temporaneamente non operativi, ad esempio a causa di radiazioni elettromagnetiche in prossimità di stazioni televisive o radio oppure a causa di altre fonti di radiodisturbi • il sistema si trova fuori dall'intervallo della temperatura di esercizio • la tensione della rete di bordo è insufficiente Se le cause menzionate precedentemente non sono più attive, il messaggio visualizzato sul display non viene più visualizzato e il COLLISION PREVENTION ASSIST è di nuovo operativo. Se il messaggio sul display continua a essere visualizzato: ▶ Arrestare il veicolo nel rispetto delle norme sulla circolazione stradale. ▶ Assicurare il veicolo contro spostamenti accidentali (▷ pagina 195). ▶ Spegnere il motore. ▶ Pulizia dei sensori integrati nel paraurti anteriore (▷ pagina 375). ▶ Riavviare il motore.
SPEEDTRONIC Limite - - - km/h	Premendo a fondo il pedale dell'acceleratore oltre il punto di resistenza (kick-down), non è possibile attivare lo SPEEDTRONIC. ▶ Se la situazione lo consente, procedere ad una velocità superiore a 30 km/h ed eseguirne la memorizzazione.

Messaggi sul display	Possibili cause/conseguenze e ▶ Consigli
SPEEDTRONIC passivo	Il pedale dell'acceleratore viene premuto oltre il punto di resistenza. Per la durata dell'accelerazione lo SPEEDTRONIC non effettua alcuna regolazione. ▶ Rilasciare il pedale dell'acceleratore. Lo SPEEDTRONIC è di nuovo attivo e limita la velocità.
Sistema antisbandamento non funzionante	Il sistema antisbandamento presenta un'anomalia. ▶ Recarsi in un'officina qualificata.
Sistema antisbandamento al mom. non disp. v. Istruzioni d'uso	Il sistema antisbandamento è disattivato e temporaneamente non operativo. Possibili cause: • il parabrezza è sporco in corrispondenza del campo visivo della telecamera • la visuale è pregiudicata da precipitazioni intense o nebbia • per lunghi tragitti non sono presenti linee di demarcazione della carreggiata • le linee di demarcazione della carreggiata presentano traccie di usura, inscurimento o copertura, dovute ad esempio allo sporco o alla neve Se le cause menzionate precedentemente non sono più attive, il messaggio visualizzato sul display non viene più visualizzato e il sistema antisbandamento con vibrazioni di avvertimento è di nuovo operativo. Se il messaggio sul display continua a essere visualizzato: ▶ Arrestare il veicolo nel rispetto delle norme sulla circolazione stradale. ▶ Assicurare il veicolo contro spostamenti accidentali (▷ pagina 195). ▶ Pulire il parabrezza.
TEMPOMAT - - - km/h	Una delle condizioni per l'attivazione del TEMPOMAT non è soddisfatta. Si intendeva, ad esempio, memorizzare una velocità inferiore a 30 km/h. ▶ Se la situazione lo consente, procedere ad una velocità superiore a 30 km/h ed eseguirne la memorizzazione. ▶ Attenersi alle condizioni per l'attivazione del TEMPOMAT (▷ pagina 205).
TEMPOMAT e SPEEDTRONIC non funzionanti	Inoltre si attiva un segnale acustico di avvertimento. Il TEMPOMAT e lo SPEEDTRONIC presentano un'anomalia. ▶ Recarsi in un'officina qualificata.

Messaggi sul display	Possibili cause/conseguenze e ▶ Consigli
Blind Spot Assist non funzionante	Il Blind Spot Assist presenta un'anomalia. ▶ Recarsi in un'officina qualificata.
Blind Spot Assist al momento non disponibile v. Istruzioni d'uso	Il Blind Spot Assist è temporaneamente non operativo. Possibili cause: • un rimorchio è stato agganciato • i sensori integrati nel paraurti posteriore sono sporchi • il funzionamento è pregiudicato da precipitazioni intense • i sensori radar sono temporaneamente non operativi, ad esempio a causa di radiazioni elettromagnetiche in prossimità di stazioni televisive o radio oppure a causa di altre fonti di radiodisturbi • il sistema si trova fuori dall'intervallo della temperatura di esercizio Se le cause menzionate precedentemente non sono più attive, il messaggio visualizzato sul display non viene più visualizzato e il Blind Spot Assist è di nuovo operativo. Se il messaggio sul display continua a essere visualizzato: ▶ Arrestare il veicolo nel rispetto delle norme sulla circolazione stradale. ▶ Assicurare il veicolo contro spostamenti accidentali (▷ pagina 195). ▶ Spegnere il motore. ▶ Pulire i sensori integrati nel paraurti posteriore (▷ pagina 375). ▶ Riavviare il motore.

Pneumatici

Messaggi sul display	Possibili cause/conseguenze e ▶ Consigli
Correggere pressione pneumatici	La pressione di uno o più pneumatici è insufficiente oppure le ruote presentano valori di pressione troppo diversi tra loro. ▶ Controllare quanto prima la pressione dei pneumatici (▷ pagina 397). ▶ Se necessario, correggere la pressione dei pneumatici. ▶ Riavviare il controllo della pressione dei pneumatici (▷ pagina 399).
Controll. pneumatici	Inoltre si attiva un segnale acustico di avvertimento. La pressione di uno o più pneumatici è diminuita sensibilmente. Sul display viene visualizzata la posizione della ruota. ⚠ **AVVERTENZA** In caso di pressione di gonfiaggio insufficiente i pneumatici: • possono scoppiare, in particolare in caso di carico e velocità elevati • possono usurarsi in modo eccessivo e/o non omogeneo compromettendo notevolmente l'aderenza • possono pregiudicare fortemente le caratteristiche di marcia e il comportamento di sterzata e di frenata In questo caso sussiste il pericolo di incidenti. ▶ Arrestare il veicolo evitando di frenare o sterzare bruscamente e tenendo conto della situazione del traffico. ▶ Assicurare il veicolo contro spostamenti accidentali (▷ pagina 195). ▶ Controllare i pneumatici e, se necessario, sostituire la ruota (▷ pagina 405). ▶ Controllare la pressione dei pneumatici (▷ pagina 397). ▶ Se necessario, correggere la pressione dei pneumatici.
Attenzione! Pneum. dannegg.	La pressione di uno o più pneumatici diminuisce improvvisamente. Sul display viene visualizzata la posizione della ruota. ⚠ **AVVERTENZA** La marcia con pneumatici sgonfi comporta i seguenti pericoli: • Un pneumatico sgonfio compromette la manovrabilità e le caratteristiche di frenata del veicolo. • È possibile perdere il controllo del veicolo. • Il proseguimento della marcia con un pneumatico sgonfio comporta un eccessivo surriscaldamento e può causare un incendio. In questo caso sussiste il pericolo di incidenti. ▶ Arrestare il veicolo evitando di frenare o sterzare bruscamente e tenendo conto della situazione del traffico. ▶ Assicurare il veicolo contro spostamenti accidentali (▷ pagina 195). ▶ Controllare i pneumatici e, se necessario, sostituire la ruota (▷ pagina 405).

Messaggi sul display	Possibili cause/conseguenze e ▶ Consigli
Controllo press. pneumatici al momento non funzionante	A causa di una fonte di disturbi radio non si ricevono segnali dai sensori della pressione dei pneumatici. Il controllo della pressione dei pneumatici è temporaneamente guasto. Non appena la causa dell'anomalia è stata eliminata, si avvia automaticamente il controllo della pressione dei pneumatici.
Sensori ruota assenti	Il segnale del sensore della pressione di uno o più pneumatici è assente. Sul display non viene visualizzato il valore della pressione del pneumatico corrispondente. ▶ Far sostituire il sensore della pressione guasto in un'officina qualificata.
Controllo press. pneumatici non funzionante Sens. ruota assenti	Le ruote montate non sono dotate di sensori della pressione idonei. Il controllo della pressione dei pneumatici è disattivato. ▶ Montare sul veicolo ruote dotate di sensori della pressione idonei. Il controllo della pressione dei pneumatici si attiva dopo alcuni minuti di marcia.
Controllo pressione pneumatici non funzionante	Il controllo della pressione dei pneumatici presenta un'anomalia. ▶ Recarsi in un'officina qualificata.

Veicolo

Messaggi sul display	Possibili cause/conseguenze e ▶ Consigli
Per avviare: inserire P o N	Il guidatore ha tentato di avviare il motore con la leva del cambio in posizione R o D. ▶ Portare il cambio in posizione P o N.
Batteria ausiliaria Anomalia	La batteria di emergenza per il cambio non viene più ricaricata. ▶ Recarsi in un'officina qualificata.
Azionare il freno per passare da P ad altro rapporto	Si è tentato di portare il cambio in posizione D, R o N senza frenare. ▶ Premere il pedale del freno.
Pericolo spostamento Cambio non in P	Inoltre si attiva un segnale acustico di avvertimento. La porta lato guida è aperta e il cambio si trova in posizione R, N o D. ▶ Portare il cambio in posizione P. ▶ Assicurare il veicolo contro spostamenti accidentali (▷ pagina 195).

Messaggi sul display	Possibili cause/conseguenze e ▶ Consigli
Recarsi in officina senza cambiare marcia	Inoltre si attiva un segnale acustico di avvertimento. A causa di un'anomalia non è più possibile modificare la posizione del cambio. Se è stata selezionata la posizione del cambio D: ▶ Recarsi in un'officina qualificata senza spostare il cambio dalla posizione D. Se è stata selezionata la posizione del cambio R, N o P: ▶ Contattare un'officina qualificata.
Inserire il rapporto P solo a veicolo fermo	Il veicolo è ancora in movimento. ▶ Arrestare il veicolo nel rispetto delle norme sulla circolazione stradale. ▶ Portare il cambio in posizione P.
	Il portellone posteriore è aperto. ▶ Chiudere il portellone posteriore.
	La porta posteriore a battente è aperta. ▶ Chiudere la porta posteriore a battente/le porte posteriori a battente.
	Inoltre si attiva un segnale acustico di avvertimento. Il cofano motore è aperto. ⚠ **AVVERTENZA** Il cofano motore aperto può ostacolare la visuale durante la marcia. In questo caso sussiste il pericolo di incidenti. ▶ Arrestare immediatamente il veicolo nel rispetto delle norme sulla circolazione stradale. ▶ Assicurare il veicolo contro spostamenti accidentali (▷ pagina 195). ▶ Chiudere il cofano motore.
	Durante la marcia si attiva anche un segnale acustico di avvertimento. Sul display vengono visualizzate la porta/le porte aperte. ▶ Chiudere tutte le porte.
 non funzionante Batt. quasi scarica	la tensione della rete di bordo è insufficiente Il riscaldamento supplementare ad acqua calda (riscaldamento autonomo) si è disattivato o non può essere attivato. ▶ Guidare per un certo numero di chilometri. La batteria viene caricata. Non appena la tensione della rete di bordo è sufficiente, il riscaldamento supplementare ad acqua calda (riscaldamento autonomo) è nuovamente operativo.

Messaggi sul display	Possibili cause/conseguenze e ▶ Consigli
 non funzionante Rifornire carburante	Nel serbatoio del carburante è presente una quantità insufficiente di carburante. Non è possibile attivare riscaldamento supplementare ad acqua calda (riscaldamento autonomo). ▶ Fare rifornimento alla prima stazione di servizio.
 non funzionante v. Istruzioni d'uso	Nel riscaldamento supplementare ad acqua calda (riscaldamento autonomo) è presente un'anomalia. ▶ A veicolo fermo in piano e dopo aver lasciato raffreddare il motore: tentare di attivare il riscaldamento supplementare ad acqua calda (riscaldamento autonomo) quattro volte, attendendo qualche minuto tra un tentativo e l'altro (▷ pagina 159). ▶ Se il riscaldamento supplementare ad acqua calda (riscaldamento autonomo) non si attiva rivolgersi ad un'officina qualificata.
 Supporto sterzata Anomalia v. Istruzioni d'uso	Inoltre si attiva un segnale acustico di avvertimento. La servoassistenza per lo sterzo potrebbe presentare un'anomalia. Per sterzare può essere necessario esercitare una forza maggiore. ▶ Proseguire la marcia con cautela fino a raggiungere un'officina qualificata e far controllare immediatamente lo sterzo.
 Sostituire la chiave	È necessario sostituire la chiave. ▶ Recarsi in un'officina qualificata.
Telefono Nessun servizio	Il veicolo si trova fuori dal campo di trasmissione e ricezione del gestore di telefonia mobile.
 Rabboccare liquido lavacristalli	Il livello del liquido lavacristalli nel relativo serbatoio è sceso al di sotto del minimo. ▶ Rabboccare il liquido lavacristalli .

Spie di controllo e di avvertimento nella strumentazione

Avvertenze generali

All'inserimento dell'accensione alcuni sistemi effettuano un'autodiagnosi. In tal caso alcune spie di controllo e di avvertimento possono accendersi o lampeggiare temporaneamente. Tale comportamento non è critico. Tali spie di controllo e di avvertimento segnalano un'anomalia di funzionamento solo se si accendono o lampeggiano a partire dall'avviamento del motore o durante la marcia.

Cintura di sicurezza

Spia di avvertimento e di controllo	▷ Comportamento del segnale Possibili cause/conseguenze e ▶ Consigli
	▷ La spia di avvertimento rossa della cintura di sicurezza si accende o lampeggia dopo l'avviamento del motore. Inoltre può essere attivato un segnale acustico di avvertimento. Solo in determinati Paesi: la spia di avvertimento rossa della cintura di sicurezza rimane accesa al massimo per sei secondi dopo l'inserimento dell'accensione. La spia di avvertimento della cintura di sicurezza ricorda al guidatore e al passeggero anteriore di allacciare le cinture. ▶ Allacciare la cintura di sicurezza (▷ pagina 56).
	▷ La spia di avvertimento rossa della cintura di sicurezza si accende dopo l'avviamento del motore, non appena viene chiusa la porta lato guida o la porta lato passeggero. Il guidatore o il passeggero anteriore non hanno allacciato la cintura di sicurezza. ▶ Allacciare la cintura di sicurezza (▷ pagina 56). La spia di avvertimento si spegne. Nei veicoli con disattivazione automatica dell'airbag lato passeggero sono presenti oggetti sul sedile lato passeggero. ▶ Rimuovere gli oggetti dal sedile lato passeggero e riporli in un luogo sicuro. La spia di avvertimento si spegne.
	▷ La spia di avvertimento rossa della cintura di sicurezza lampeggia e si attiva un segnale acustico di avvertimento intermittente. Il guidatore o il passeggero anteriore non hanno allacciato la cintura di sicurezza. Inoltre il veicolo viaggia a una velocità superiore a 25 km/h oppure è stata superata per qualche istante la velocità di 25 km/h. ▶ Allacciare la cintura di sicurezza (▷ pagina 56). La spia di avvertimento e il segnale acustico di avvertimento intermittente vengono disattivati. Nei veicoli con disattivazione automatica dell'airbag lato passeggero sono presenti oggetti sul sedile lato passeggero. Inoltre il veicolo viaggia a una velocità superiore a 25 km/h oppure è stata superata per qualche istante la velocità di 25 km/h. ▶ Rimuovere gli oggetti dal sedile lato passeggero e riporli in un luogo sicuro. La spia di avvertimento e il segnale acustico di avvertimento intermittente vengono disattivati.

Sistemi di sicurezza

Spia di avvertimento e di controllo	▷ Comportamento del segnale Possibili cause/conseguenze e ▶ Consigli
(!) (ABS)	▷ Le spie di avvertimento dell'ABS e dei freni sono accese mentre il motore è in funzione. L'EBD non è operativo a causa di un'anomalia. Pertanto, ad esempio, anche l'ABS, il BAS, il sistema di ausilio alla partenza in salita, l'ESP® e i relativi sistemi di controllo della dinamica di marcia non sono operativi. L'ATTENTION ASSIST è disattivato e altri sistemi di guida assistita possono essersi disattivati automaticamente. ⚠ **AVVERTENZA** L'impianto frenante continua a funzionare normalmente, ma senza le funzioni sopra descritte. Le ruote potrebbero quindi bloccarsi anticipatamente, ad esempio durante una frenata a fondo. In questo caso la manovrabilità e il comportamento di frenata sono sensibilmente compromessi. Nelle frenate di emergenza lo spazio di frenata può allungarsi. Se l'ESP® non è operativo, questo non effettua alcun intervento di stabilizzazione del veicolo. Sussiste un maggiore pericolo di sbandamento e di incidenti! ▶ Spegnere il motore, attendere brevemente e riavviare il motore. ▶ Controllare se il messaggio sul display scompare e se l'ESP® è operativo. ▶ Se il messaggio sul display rimane visualizzato: • Proseguire la marcia con cautela. • Recarsi immediatamente in un'officina qualificata.
(!)	▷ La spia di avvertimento rossa dei freni è accesa con il motore in funzione. Inoltre si attiva un segnale acustico di avvertimento. Nel serbatoio del liquido dei freni è presente una quantità insufficiente di liquido. ⚠ **AVVERTENZA** L'effetto frenante potrebbe risultare compromesso. In questo caso sussiste il pericolo di incidenti. ▶ Arrestare immediatamente il veicolo nel rispetto delle norme sulla circolazione stradale. Non proseguire la marcia! ▶ Assicurare il veicolo contro spostamenti accidentali (▷ pagina 195). ▶ Non effettuare il rabbocco del liquido dei freni. Tramite il rabbocco il guasto non viene eliminato. ▶ Contattare un'officina qualificata. ▶ Prestare attenzione ai messaggi sul display.

Spia di avvertimento e di controllo	▷ Comportamento del segnale Possibili cause/conseguenze e ▶ Consigli
	▷ La spia di avvertimento gialla dell'ABS è accesa con il motore in funzione. L'ABS è disattivato a causa di un'anomalia. Pertanto, ad esempio, anche il BAS, il sistema di ausilio alla partenza in salita, l'ESP® e i relativi sistemi di controllo della dinamica di marcia sono disattivati. L'ATTENTION ASSIST è disattivato e altri sistemi di guida assistita possono essersi disattivati automaticamente. ⚠ **AVVERTENZA** L'impianto frenante continua a funzionare normalmente, ma senza le funzioni sopra descritte. Le ruote potrebbero quindi bloccarsi anticipatamente, ad esempio durante una frenata a fondo. In questo caso la manovrabilità e il comportamento di frenata sono sensibilmente compromessi. Nelle frenate di emergenza lo spazio di frenata può allungarsi. Se l'ESP® non è operativo, questo non effettua alcun intervento di stabilizzazione del veicolo. Sussiste un maggiore pericolo di sbandamento e di incidenti! ▶ Spegnere il motore, attendere brevemente e riavviare il motore. ▶ Controllare se il messaggio sul display scompare e se l'ESP® è operativo. ▶ Se il messaggio sul display rimane visualizzato: • Proseguire la marcia con cautela. • Recarsi immediatamente in un'officina qualificata. Se la centralina di comando ABS è guasta, è probabile che anche altri sistemi, come ad esempio il cambio automatico non siano operativi o lo siano solo limitatamente.
	▷ La spia di avvertimento gialla dell'ESP® lampeggia durante la marcia. L'ESP® o il controllo della trazione intervengono in caso di pericolo di sbandamento o di slittamento di una delle ruote. Il TEMPOMAT è disattivato automaticamente. ▶ In fase di partenza accelerare solo quanto necessario. ▶ Durante la marcia azionare l'acceleratore con moderazione. ▶ Adeguare il proprio stile di guida alle condizioni atmosferiche e stradali. ▶ Non disattivare l'ESP®. In casi eccezionali può essere consigliabile disattivare l'ESP® (▷ pagina 81).

Spia di avvertimento e di controllo	▷ Comportamento del segnale Possibili cause/conseguenze e ▶ Consigli
	▷ La spia di avvertimento gialla dell'ESP® è accesa con il motore in funzione. L'ESP®, il BAS, il sistema di ausilio alla partenza in salita, la stabilizzazione del rimorchio ESP® e il sistema di assistenza in caso di vento laterale non sono disponibili a causa di un'anomalia. L'ATTENTION ASSIST è disattivato e altri sistemi di guida assistita possono essersi disattivati automaticamente. ⚠ **AVVERTENZA** L'impianto frenante continua a funzionare normalmente, ma senza le funzioni sopra descritte. In questo caso nelle frenate di emergenza lo spazio di frenata può allungarsi. Se l'ESP® non è operativo, questo non effettua alcun intervento di stabilizzazione del veicolo. Sussiste un maggiore pericolo di sbandamento e di incidenti! ▶ Spegnere il motore, attendere brevemente e riavviare il motore. ▶ Controllare se il messaggio sul display scompare e se l'ESP® è operativo. ▶ Se il messaggio sul display rimane visualizzato: • Proseguire la marcia con cautela. • Recarsi immediatamente in un'officina qualificata.

Spia di avvertimento e di controllo	▷ Comportamento del segnale Possibili cause/conseguenze e ▶ Consigli
	▷ La spia di avvertimento gialla ESP® OFF è accesa con il motore in funzione o con la funzione ECO start/stop attiva. L'ESP® è disattivato. **⚠ AVVERTENZA** Se l'ESP® è disattivato, l'assistenza che fornisce durante la stabilizzazione del veicolo risulta notevolmente ridotta. Sussiste un maggiore pericolo di sbandamento e di incidenti! ▶ Riattivare l'ESP®. In casi eccezionali può essere consigliabile disattivare l'ESP® (▷ pagina 81). ▶ Adeguare il proprio stile di guida alle condizioni atmosferiche e stradali. Se non è possibile attivare l'ESP®: ▶ Proseguire la marcia con cautela. ▶ Fare controllare l'ESP® in un'officina qualificata.
	▷ La spia di avvertimento rossa del sistema di ritenuta è accesa con il motore in funzione. Il sistema di ritenuta è guasto. **⚠ AVVERTENZA** Gli airbag o i pretensionatori potrebbero attivarsi involontariamente oppure non attivarsi in caso di incidente. Sussiste un maggiore pericolo di lesioni! ▶ Prestare attenzione ai messaggi sul display. ▶ Proseguire la marcia con cautela. ▶ Far controllare tempestivamente il sistema di ritenuta e i relativi componenti presso un'officina qualificata. Ulteriori informazioni sul sistema di ritenuta e sui relativi componenti sono riportate al paragrafo "Protezione degli occupanti" (▷ pagina 52).

Motore

Spia di avvertimento e di controllo	▷ Comportamento del segnale Possibili cause/conseguenze e ▶ Consigli
	▷ La spia di avvertimento gialla della diagnosi motore è accesa con il motore in funzione. È possibile che vi sia un'anomalia, ad esempio • nella gestione del motore • nel sistema di iniezione • nell'impianto di scarico • nel sistema di accensione (veicoli con motore a benzina) • nell'impianto di alimentazione Ciò può determinare il superamento dei valori limite di emissione e il motore può funzionare in modalità di emergenza. ▶ Far controllare quanto prima il veicolo in un'officina qualificata.
	▷ La spia di avvertimento gialla della riserva carburante è accesa con il motore in funzione. Il carburante nel serbatoio ha raggiunto il livello di riserva. Il funzionamento del riscaldamento supplementare (riscaldamento autonomo) viene disattivato una volta raggiunta la riserva. ▶ Fare rifornimento alla prima stazione di servizio.
	▷ La spia di avvertimento rossa del liquido di raffreddamento è accesa con il motore in funzione. Nei veicoli privi di tasti sul volante l'indicazione della temperatura del liquido di raffreddamento si trova all'inizio del diagramma a barre (▷ pagina 247). Nei veicoli con tasti sul volante l'indicazione della temperatura del liquido di raffreddamento nella strumentazione si trova all'inizio della scala (▷ pagina 46). Il sensore della temperatura dell'indicatore della temperatura del liquido di raffreddamento è guasto. La temperatura del liquido di raffreddamento non viene più monitorata. Se il liquido di raffreddamento è troppo caldo, il motore può subire danni. ▶ Arrestare il veicolo immediatamente nel rispetto delle norme sulla circolazione stradale e spegnere il motore. Non proseguire la marcia! ▶ Assicurare il veicolo contro spostamenti accidentali (▷ pagina 195). ▶ Contattare un'officina qualificata.

Spia di avvertimento e di controllo	▷ Comportamento del segnale Possibili cause/conseguenze e ▶ Consigli
	▷ La spia di avvertimento rossa del liquido di raffreddamento è accesa con il motore in funzione. Il livello del liquido di raffreddamento è insufficiente. Se il livello del liquido di raffreddamento è corretto, è possibile che l'immissione dell'aria verso il radiatore del motore sia ostacolata o che l'elettroventola del radiatore del motore sia guasta. Il liquido di raffreddamento è troppo caldo e il motore non viene raffreddato adeguatamente. ▶ Prestare attenzione ai messaggi sul display. ▶ Arrestare il veicolo immediatamente nel rispetto delle norme sulla circolazione stradale e spegnere il motore. ▶ Assicurare il veicolo contro spostamenti accidentali (▷ pagina 195). ▶ Allontanarsi dal veicolo e non sostare nelle sue vicinanze finché il motore si è raffreddato. ▶ Controllare il livello del liquido di raffreddamento ed effettuare il rabbocco prestando attenzione alle avvertenze (▷ pagina 360). ▶ Se il rabbocco del liquido di raffreddamento deve essere effettuato con frequenza, far controllare l'impianto di raffreddamento del motore. ▶ Accertarsi che l'afflusso di aria al radiatore del motore non sia impedito, ad esempio dalla presenza di fanghiglia di neve ghiacciata. ▶ Controllare la temperatura del liquido di raffreddamento • nei veicoli privi di tasti sul volante tramite l'indicatore sul computer di bordo (▷ pagina 247) • nei veicoli con tasti sul volante tramite l'indicatore analogico nella strumentazione. (▷ pagina 46) ▶ Riavviare il motore solo quando la temperatura del liquido di raffreddamento è inferiore al valore massimo indicato sotto. In caso contrario il motore potrebbe subire dei danni. ▶ Proseguire la marcia fino a raggiungere l'officina qualificata più vicina. Evitare elevate sollecitazioni del motore, ad esempio percorsi in salita e la marcia con frequenti arresti e partenze. In condizioni di marcia normali e con una quantità corretta del liquido di raffreddamento l'indicazione del liquido di raffreddamento può salire fino a raggiungere i seguenti valori massimi: • nei veicoli con potenza del motore inferiore a 100 kW fino a 110 °C • nei veicoli con potenza del motore superiore a 100 kW fino a 120 °C.
	▷ La spia di avvertimento rossa del liquido di raffreddamento è accesa con il motore in funzione. Inoltre si attiva un segnale acustico di avvertimento. La temperatura del liquido di raffreddamento ha superato il valore massimo indicato sotto. È possibile che l'immissione dell'aria verso il radiatore del motore sia ostacolata o che il livello del liquido di raffreddamento sia insufficiente. ⚠ **AVVERTENZA** Il motore non viene raffreddato adeguatamente e può subire dei danni.

Spia di avvertimento e di controllo	▷ Comportamento del segnale Possibili cause/conseguenze e ▶ Consigli

Non guidare con il motore surriscaldato. In caso contrario i liquidi eventualmente penetrati nel vano motore, ad esempio a causa di una mancanza di tenuta, potrebbero incendiarsi.

Il vapore di un motore surriscaldato può inoltre causare gravi ustioni, anche se viene aperto solo il cofano motore.

Sussiste il pericolo di lesioni!

- ▶ Prestare attenzione ai messaggi sul display.
- ▶ Arrestare il veicolo immediatamente nel rispetto delle norme sulla circolazione stradale e spegnere il motore.
- ▶ Assicurare il veicolo contro spostamenti accidentali (▷ pagina 195).
- ▶ Allontanarsi dal veicolo e non sostare nelle sue vicinanze finché il motore si è raffreddato.
- ▶ Controllare il livello del liquido di raffreddamento ed effettuare il rabbocco prestando attenzione alle avvertenze (▷ pagina 360).
- ▶ Se il rabbocco del liquido di raffreddamento deve essere effettuato con frequenza, far controllare l'impianto di raffreddamento del motore.
- ▶ Accertarsi che l'afflusso di aria al radiatore del motore non sia impedito, ad esempio dalla presenza di fanghiglia di neve ghiacciata.
- ▶ Controllare la temperatura del liquido di raffreddamento
  - nei veicoli privi di tasti sul volante tramite l'indicatore sul computer di bordo (▷ pagina 247)
  - nei veicoli con tasti sul volante tramite l'indicatore analogico nella strumentazione. (▷ pagina 46)
- ▶ Se la temperatura del liquido di raffreddamento è inferiore al valore massimo indicato sotto, proseguire la marcia fino a raggiungere l'officina qualificata più vicina.

  Evitare elevate sollecitazioni del motore, ad esempio percorsi in salita e la marcia con frequenti arresti e partenze.

In condizioni di marcia normali e con una quantità corretta del liquido di raffreddamento l'indicazione del liquido di raffreddamento può salire fino a raggiungere i seguenti valori massimi:

- nei veicoli con potenza del motore inferiore a 100 kW fino a 110 °C
- nei veicoli con potenza del motore superiore a 100 kW fino a 120 °C.

Sistemi di guida assistita

Spia di avvertimento e di controllo	▷ Comportamento del segnale Possibili cause/conseguenze e ▶ Consigli
	▷ La spia di avvertimento della distanza rossa è accesa durante la marcia. La distanza dal veicolo che precede è insufficiente rispetto alla velocità di marcia selezionata. ▶ Aumentare la distanza.
	▷ La spia di avvertimento della distanza rossa è accesa durante la marcia. Inoltre si attiva un segnale acustico di avvertimento. Ci si avvicina a velocità troppo elevata ad un veicolo o ad un ostacolo fermo sul percorso previsto. ▶ Tenersi pronti a frenare con tempestività. ▶ Prestare particolare attenzione al traffico. Può essere eventualmente necessario frenare o evitare un ostacolo. Ulteriori informazioni sulla funzione di avvertimento della distanza sono riportate al paragrafo "COLLISION PREVENTION ASSIST" (▷ pagina 213).

Pneumatici

Spia di avvertimento e di controllo	▷ Comportamento del segnale Possibili cause/conseguenze e ▶ Consigli
(!)	▷ La spia di avvertimento gialla del controllo della pressione pneumatici (perdita di pressione/anomalia) è accesa. Il controllo della pressione pneumatici ha rilevato una riduzione della pressione che interessa almeno uno dei pneumatici. ⚠ **AVVERTENZA** In caso di pressione insufficiente i pneumatici: • possono scoppiare, in particolare in caso di carico e velocità elevati • possono usurarsi in modo eccessivo e/o non omogeneo compromettendo notevolmente l'aderenza • possono pregiudicare fortemente le caratteristiche di marcia e il comportamento di sterzata e di frenata In questo caso sussiste il pericolo di incidenti. ▶ Arrestare il veicolo evitando di frenare o sterzare bruscamente e tenendo conto della situazione del traffico. ▶ Assicurare il veicolo contro spostamenti accidentali (▷ pagina 195). ▶ Prestare attenzione ai messaggi sul display. ▶ Controllare i pneumatici e, se necessario, sostituire la ruota (▷ pagina 405). ▶ Controllare la pressione dei pneumatici. Nei veicoli con i tasti di comando sul volante il guidatore può effettuare il controllo elettronico della pressione dei pneumatici (▷ pagina 397). ▶ Se necessario, correggere la pressione dei pneumatici.
(!)	▷ La spia di avvertimento gialla del controllo della pressione pneumatici (perdita di pressione/anomalia) lampeggia per circa un minuto, quindi resta accesa. Il controllo della pressione pneumatici presenta un'anomalia. ⚠ **AVVERTENZA** Il sistema può non essere in grado di riconoscere o segnalare adeguatamente la ridotta pressione dei pneumatici. In questo caso sussiste il pericolo di incidenti. ▶ Prestare attenzione ai messaggi sul display. ▶ Recarsi in un'officina qualificata.

Veicolo

Spia di avvertimento e di controllo	▷ Comportamento del segnale Possibili cause/conseguenze e ▶ Consigli
	▷ La spia di avvertimento rossa del servosterzo è accesa con il motore in funzione. Inoltre si attiva un segnale acustico di avvertimento. La servoassistenza per lo sterzo potrebbe presentare un'anomalia. Per sterzare può essere necessario esercitare una forza maggiore. ▶ Proseguire la marcia con cautela fino a raggiungere un'officina qualificata e far controllare immediatamente lo sterzo.
	▷ La spia di controllo gialla della porta è accesa. Una porta non è completamente chiusa. ▶ Chiudere le porte.
	▷ La spia di controllo gialla del pedale della frizione si illumina ad accensione inserita. Si sta tentando di avviare il motore senza premere a fondo il pedale della frizione. ▶ Per la procedura di avviamento premere a fondo il pedale della frizione fino alla battuta.
TCO	▷ La spia di controllo gialla del tachigrafo si accende. Nel tachigrafo (TCO) è presente un'anomalia, ad esempio a causa di dati non validi o dell'assenza della scheda conducente. Nelle Istruzioni d'uso del Costruttore è contenuto un elenco delle possibili cause delle anomalie di funzionamento.

Introduzione

Avvertenze di sicurezza importanti

⚠ AVVERTENZA

L'azionamento di sistemi di informazione e apparecchi di comunicazione integrati nel veicolo durante la guida può distogliere l'attenzione del guidatore dalla circolazione stradale. Inoltre è possibile perdere il controllo del veicolo. Sussiste il pericolo di incidenti!

Azionare tali apparecchi soltanto quando le condizioni del traffico lo consentono. Se non si è in grado di garantirlo, arrestare il veicolo nel rispetto delle norme sulla circolazione stradale ed effettuare le immissioni a veicolo fermo.

Osservare le disposizioni di legge vigenti nel Paese in cui ci si trova.

⚠ AVVERTENZA

L'utilizzo dei sistemi di informazione mobili e degli apparecchi di comunicazione durante la marcia può distogliere l'attenzione del guidatore dalla situazione del traffico. Il guidatore potrebbe inoltre perdere il controllo del veicolo. Sussiste il pericolo di incidenti!

Azionare tali apparecchi solo a veicolo fermo.

⚠ AVVERTENZA

L'utilizzo o l'azionamento di fonti audio/video mobili durante la marcia può distogliere l'attenzione del guidatore dalla circolazione stradale. Il guidatore potrebbe inoltre perdere il controllo del veicolo. Sussiste il pericolo di incidenti!

Utilizzare o azionare tali fonti audio/video mobili solo a veicolo fermo.

Azionare le fonti audio/video mobili solo mediante gli apparecchi di comunicazione integrati nel veicolo, se la situazione del traffico lo consente. Se non si è in grado di garantirlo, arrestare il veicolo nel rispetto delle norme sulla circolazione stradale e immettere i dati a veicolo fermo.

⚠ AVVERTENZA

La manipolazione dei supporti dati durante la marcia può distogliere l'attenzione del guidatore dalla circolazione stradale. Inoltre è possibile perdere il controllo del veicolo. Sussiste il pericolo di incidenti!

Manipolare i supporti dati solo a veicolo fermo.

Tenere presente che già a una velocità di 50 km/h il veicolo percorre circa 14 m al secondo.

⚠ AVVERTENZA

Le schede SD hanno dimensioni molto contenute. Esse possono essere ingerite e causare il soffocamento. Sussiste un pericolo di lesioni gravi o addirittura mortali!

Custodire sempre le schede SD fuori dalla portata dei bambini. In caso di ingestione di una scheda SD, consultare immediatamente un medico.

⚠ AVVERTENZA

L'esecuzione di modifiche sui componenti elettronici, sui relativi software nonché sui cablaggi può compromettere il funzionamento di questi e/o altri componenti in rete. In particolare possono essere interessati anche i sistemi rilevanti per la sicurezza. Pertanto ne può risultare compromessa la specifica funzionalità e/o la sicurezza di esercizio del veicolo. In questo caso sussiste un pericolo maggiore di incidenti e di lesioni!

Non eseguire interventi sui cablaggi, sui componenti elettronici o sui relativi software. Fare sempre eseguire gli interventi sugli apparecchi elettrici ed elettronici presso officine qualificate.

⚠ **AVVERTENZA**

L'utilizzo irregolare della ricetrasmittente a bordo del veicolo può disturbare i componenti elettronici del veicolo a causa delle onde elettromagnetiche irradiate dal trasmettitore, ad esempio se

- la ricetrasmittente non è collegata ad un'antenna esterna
- l'antenna esterna non è montata correttamente o non è dotata di un sistema antiradiodisturbi.

In questo modo la sicurezza di funzionamento del veicolo può risultare compromessa. Sussiste il pericolo di incidenti!

Far montare un'antenna esterna esente da radiodisturbi in un'officina qualificata.

Durante l'utilizzo del veicolo collegare sempre la ricetrasmittente all'antenna esterna esente da radiodisturbi.

Durante l'utilizzo dell'apparecchio tenere in considerazione:

- le avvertenze di sicurezza riportate nelle presenti Istruzioni d'uso
- le norme e prescrizioni della circolazione stradale
- le leggi sugli autoveicoli e gli standard di sicurezza.

Avvertenze generali

La presente guida sintetica descrive esclusivamente i principi fondamentali per l'azionamento del sistema multimediale.

Ulteriori informazioni sulle singole funzioni sono riportate in Internet al sito www.mercedes-benz.de/betriebsanleitung-transporter.

Protezione antifurto

Il sistema multimediale è dotato di dispositivi antifurto.

Maggiori informazioni sui dispositivi antifurto sono reperibili presso qualsiasi officina qualificata.

Affinché dopo il furto non si possa utilizzare il sistema multimediale, questo è provvisto di un codice di sicurezza a quattro cifre. Se il sistema multimediale è stato scollegato dall'alimentazione di tensione, dopo l'attivazione del sistema multimediale occorre immettere il codice di sicurezza.

Sistema Audio 10

Panoramica

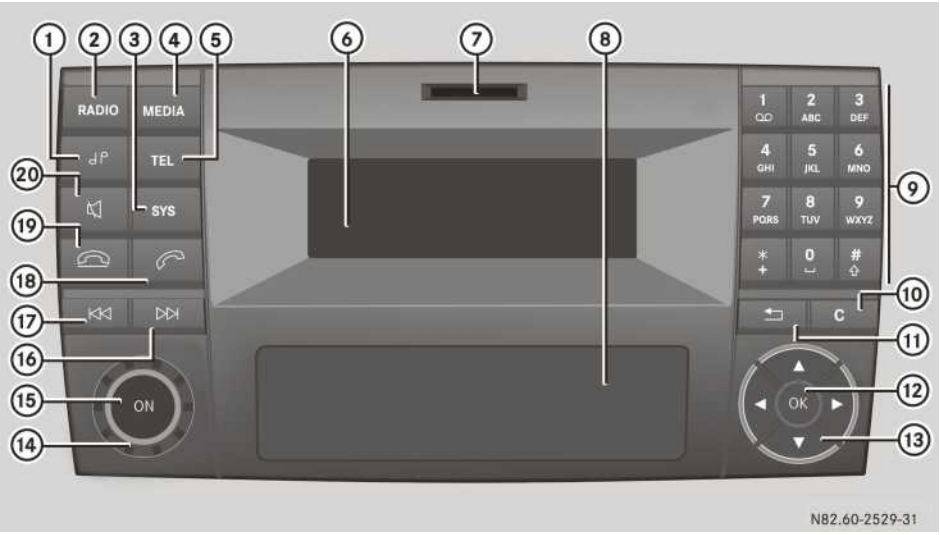

	Funzione	Pag.
①	Adattamento delle impostazioni del suono	
②	RADIO Selezione della radio Selezione della banda di frequenza	
③	SYS Selezione delle impostazioni del sistema	
④	MEDIA Selezione di una fonte audio	326
⑤	TEL Selezione del telefono	327
⑥	Display	324
⑦	Sede per la memory card SD	
⑧	Scomparto portaoggetti	

	Funzione	Pag.
⑨	0 - 9 WXYZ * + # ⇧ Modalità Radio: Immissione manuale della frequenza Memorizzazione e richiamo delle emittenti Modalità supporti: Selezione di un brano Modalità Telefono: Immissione del numero di telefono Modalità Bluetooth®: Immissione del codice d'accesso (Passkey)	327 325
⑩	C Cancellazione dei caratteri immessi	
⑪	⮌ Uscita dal menu o passaggio al livello di menu superiore	
⑫	OK Conferma della selezione/dell'immissione	

	Funzione	Pag.
⑬	▲/▼ Uscita/ingresso nella barra di menu Selezione della riga precedente/successiva all'interno del menu ◀/▶ Spostamento verso sinistra/destra nella barra dei menu Passaggio a un livello del menu superiore all'interno del menu/ritorno al menu principale Riduzione/aumento del livello nel menu	
⑭	ON Rotazione: Regolazione del volume	
⑮	ON Pressione: Attivazione/disattivazione	
⑯	▷▷| Modalità Radio: Pressione breve: ricerca delle emittenti Pressione prolungata: sintonizzazione dell'emittente Modalità supporti: Pressione breve: passaggio al brano successivo Pressione prolungata: avanzamento rapido	

	Funzione	Pag.
⑰	|◁◁ Modalità Radio: Pressione breve: ricerca delle emittenti Pressione prolungata: sintonizzazione dell'emittente Modalità supporti: Pressione breve: passaggio al brano precedente Pressione prolungata: arretramento rapido	
⑱	 Accettazione della chiamata Avvio di una chiamata	327
⑲	 Fine della chiamata Rifiuto della chiamata	
⑳	 Pressione breve: Attivazione/disattivazione dell'audio Arresto di memory card SD/apparecchio USB/BT Audio Pressione prolungata: Attivazione/disattivazione della priorità delle informazioni sul traffico (funzione TA)	

Panoramica delle indicazioni



① Riga di stato
② Finestra di visualizzazione/selezione
③ Barra del menu

Sul display viene visualizzata la funzione al momento selezionata con le impostazioni attuali e i relativi menu ③. Sono disponibili le seguenti funzioni e i seguenti menu:

Funzione	Menu
Autoradio	Autoradio Memoria Info Banda di frequenza
SD card	SD Musica Info Supporti multimediali

Funzione	Menu
USB	USB Musica Info Supporti multimediali
AUX	AUX Volume Supporti multimediali
BT Audio	BT Audio Riproduzione/interruzione della riproduzione Supporti multimediali
Telefono	Telefono Nome Elenco chiamate
Sistema	Sistema Display off

Impostazioni Bluetooth®

Requisiti per la connessione Bluetooth®

È possibile collegare telefoni cellulari e apparecchi audio compatibili con lo standard Bluetooth® al sistema multimediale.

A tal fine devono essere soddisfatti i seguenti requisiti:

- L'apparecchio Bluetooth® deve trovarsi all'interno del veicolo in prossimità del sistema multimediale.
- Il Bluetooth® deve essere attivato sia sul sistema multimediale che sull'apparecchio Bluetooth®.
- L'apparecchio Bluetooth® deve risultare visibile al sistema multimediale.

ⓘ Maggiori informazioni sui telefoni cellulari idonei e sul collegamento di questi ultimi tramite Bluetooth® sono reperibili
- in un'officina qualificata oppure
- in Internet al sito **www.mercedes-benz.com/connect**.

Attivazione/disattivazione della funzione Bluetooth®

▶ Premere il tasto SYS e confermare con il tasto OK.
▶ Con il tasto ▼ selezionare Attivare Bluetooth.
▶ Con il tasto OK attivare o disattivare la funzione Bluetooth®.
Un segno di spunta collocato prima dell'indicazione Attivare Bluetooth indica che la funzione Bluetooth® è attivata.

ⓘ La funzione Bluetooth® resta attiva finché non viene disattivata.

Ricerca e accoppiamento di un apparecchio Bluetooth®

▶ Premere il tasto ▼, con il tasto ◀ o ▶ selezionare Telefono/ BT Audio e confermare con il tasto OK.
La voce del menu Telefoni Bluetooth / Elenco di apparecchi Bluetooth Audio è selezionata.
▶ Premere il tasto OK.
Sul display viene visualizzato l'elenco degli apparecchi. La voce del menu Aggiornare è selezionata.
▶ **Avvio della ricerca:** premere il tasto OK.
Il sistema multimediale cerca apparecchi Bluetooth® (apparecchi BT) nel raggio d'azione per un determinato intervallo di tempo. Sul display viene brevemente visualizzato un messaggio.
▶ **Interruzione della ricerca:** premere il tasto OK.

Se è stato trovato almeno un apparecchio Bluetooth®, sul display viene visualizzato il nome Bluetooth® dell'apparecchio Bluetooth®.

Se il sistema multimediale non trova nessun apparecchio Bluetooth®, sul display viene visualizzato il messaggio Ricerca di apparecchi Bluetooth non riuscita.

▶ **Nuova ricerca**: selezionare Aggiornare e premere il tasto OK.
▶ **Selezione dell'apparecchio Bluetooth®:** con il tasto ▼ selezionare l'apparecchio Bluetooth® desiderato e confermare con OK.
Sul display viene visualizzato il menu di immissione per il codice d'accesso.

- ▶ **Immissione del codice d'accesso:** con i tasti numerici da [0] a [9 wxyz] immettere un numero a 4 cifre facile da ricordare e confermare con il tasto (OK).
  L'apparecchio Bluetooth® viene abilitato.
- ▶ Sull'apparecchio Bluetooth® selezionare il nome identificativo Bluetooth® **MB Bluetooth**.
- ▶ Sull'apparecchio Bluetooth® immettere il numero selezionato in precedenza e confermare.
- ▶ Confermare le possibili domande sull'apparecchio Bluetooth®.
  Sul display viene visualizzato il messaggio Abilitazione riuscita. Nella finestra di visualizzazione/selezione viene visualizzato il nome Bluetooth® dell'apparecchio Bluetooth®.

ⓘ Se sul display viene visualizzato il messaggio Abilitazione non riuscita, può essere stato superato il tempo previsto per l'operazione. Ripetere la procedura.

Se l'accoppiamento viene eseguito, l'apparecchio Bluetooth® viene collegato automaticamente al sistema multimediale.

Disaccoppiamento di un apparecchio Bluetooth®

- ▶ Premere il tasto [▼], con il tasto [◀] o [▶] selezionare Telefono/ BT Audio e confermare con il tasto (OK).
  La voce del menu Telefoni Bluetooth / Elenco apparecchi Bluetooth Audio è selezionata.
- ▶ Premere il tasto (OK).
  Sul display viene visualizzato l'elenco degli apparecchi.
- ▶ Premere il tasto [▶].
- ▶ Con il tasto [▼] selezionare la voce del menu Disabilitare e confermare con il tasto (OK).
  Sul display viene visualizzata la richiesta di conferma della disabilitazione dell'apparecchio Bluetooth®.
- ▶ **Disaccoppiamento:** con il tasto [◀] o [▶] selezionare Sì e confermare con il tasto (OK).
  Sul display viene visualizzato un breve messaggio. L'apparecchio Bluetooth® viene disaccoppiato e cancellato dall'elenco degli apparecchi.
- ▶ **Annullamento del disaccoppiamento:** con il tasto [◀] o [▶] selezionare No e confermare con il tasto (OK).
  L'apparecchio Bluetooth® non viene disaccoppiato dal sistema multimediale. La procedura è stata interrotta.

Interruzione del collegamento Bluetooth®

ⓘ Se il collegamento Bluetooth® viene interrotto, l'apparecchio Bluetooth® non viene cancellato dalla memoria del sistema multimediale.

Esistono le seguenti possibilità per interrompere un collegamento Bluetooth®:

- Disattivare la funzione Bluetooth® del sistema multimediale.
- Disattivare la funzione Bluetooth® del proprio apparecchio Bluetooth®.
- Disattivare il sistema multimediale.
- Disattivare l'apparecchio Bluetooth®.

Modalità Supporti

Riproduzione audio da una memory card

- ▶ **Inserimento della memory card SD:** inserire la memory card SD nell'apposita sede con i contatti rivolti in avanti e verso il basso.
- ▶ Premere una o più volte il tasto [MEDIA] finché sul display viene visualizzata l'indicazione SD.
  La riproduzione si avvia.

ⓘ Se il sistema multimediale non trova dati leggibili sulla memory card SD, sul display viene visualizzato il messaggio Nessun file riproducibile presente.

- ▶ **Espulsione della memory card SD:** esercitare pressione sulla memory card SD.
  Il sistema multimediale espelle la memory card SD.

Riproduzione audio da un apparecchio USB

La presa per gli apparecchi USB si trova nello scomparto portaoggetti sul lato sinistro accanto al sistema multimediale.

- ▶ Collegare correttamente l'apparecchio USB alla presa USB.
- ▶ Premere una o più volte il tasto MEDIA finché sul display viene visualizzata l'indicazione USB.
  La riproduzione si avvia.

ⓘ A causa del gran numero di apparecchi USB reperibili sul mercato non è possibile garantire la riproduzione con ogni apparecchio USB.

Riproduzione audio da apparecchi Bluetooth®

Requisito: l'apparecchio audio Bluetooth® è accoppiato e collegato con il sistema multimediale.

- ▶ Premere una o più volte il tasto MEDIA finché sul display viene visualizzata l'indicazione BT Audio.

L'azionamento viene effettuato tramite l'apparecchio Bluetooth®.

Riproduzione audio mediante il collegamento AUX

Il collegamento AUX si trova nello scomparto portaoggetti sul lato sinistro accanto al sistema multimediale.

- ▶ Collegare l'apparecchio esterno alla presa AUX.
- ▶ Premere una o più volte il tasto MEDIA finché sul display viene visualizzata l'indicazione AUX.
- ▶ Commutazione dell'apparecchio esterno sulla riproduzione.
  L'apparecchio esterno viene letto e riprodotto tramite gli altoparlanti del sistema multimediale.

Modalità Telefono

Chiamata d'emergenza "112"

Una chiamata d'emergenza senza l'immissione del PIN può essere effettuata solo direttamente mediante il telefono cellulare.

La chiamata d'emergenza al **112** è un servizio pubblico. Ogni abuso è passibile di pena.

Avvio di una chiamata

- ▶ Premere il tasto TEL.
  Sul display viene visualizzato il menu principale del telefono.
- ▶ Con i tasti numerici da 0 a 9 WXYZ e il tasto * + immettere il numero di telefono desiderato.
- ▶ **Cancellazione di singoli numeri:** premere il tasto C.
- ▶ **Cancellazione di una sequenza numerica:** tenere premuto il tasto C fino a cancellare l'intera sequenza numerica.
- ▶ **Avvio di una chiamata:** premere il tasto .
  La chiamata viene avviata.
- ▶ **Interruzione della selezione:** durante la selezione premere il tasto .

Sistema Audio 15

Panoramica

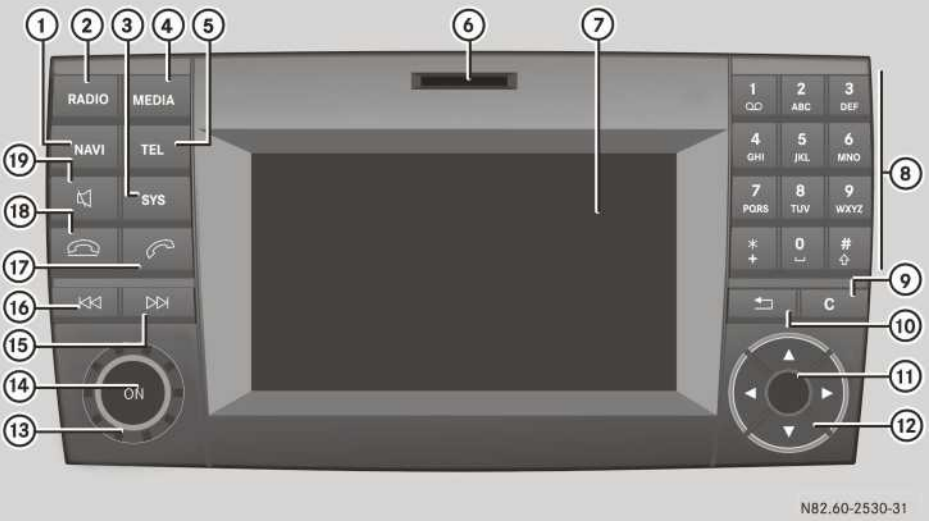

	Funzione	Pag.
①	NAVI Selezione del sistema di navigazione	333
②	RADIO Selezione della radio Selezione della banda di frequenza	
③	SYS Selezione delle impostazioni del sistema	
④	MEDIA Selezione di una fonte audio	332
⑤	TEL Selezione del telefono	332
⑥	Sede per la memory card SD	
⑦	Display	330

	Funzione	Pag.
⑧	0 - 9 * # Modalità Radio: Immissione manuale della frequenza Memorizzazione e richiamo delle emittenti Visualizzazione del Radio Text Modalità supporti: Selezione di un brano Modalità Telefono: Immissione del numero di telefono Modalità Bluetooth®: Immissione del codice d'accesso (Passkey)	332 331
⑨	C Cancellazione dei caratteri immessi Con guida a destinazione attiva: annullamento della guida a destinazione	

	Funzione	Pag.
⑩	[⮌] Uscita dal menu o passaggio al livello di menu superiore Con guida a destinazione attiva: passaggio al menu principale	
⑪	Manopola/pulsante Rotazione: selezione dei menu e delle voci Pressione: conferma della selezione/dell'immissione	
⑫	[▲] / [▼] Selezione della riga precedente/successiva all'interno del menu [◀] / [▶] All'interno dei menu: Spostamento di una voce verso sinistra/destra Passaggio a un livello del menu superiore all'interno del menu/ritorno al menu principale Visualizzazione di ulteriori opzioni di modifica/menu	
⑬	(ON) Rotazione: Regolazione del volume	
⑭	(ON) Pressione: Attivazione/disattivazione	
⑮	[▷▷|] Modalità Radio: Pressione breve: ricerca delle emittenti Pressione prolungata: sintonizzazione dell'emittente Modalità supporti: Pressione breve: passaggio al brano successivo Pressione prolungata: avanzamento rapido	

	Funzione	Pag.
⑯	[|◁◁] Modalità Radio: Pressione breve: ricerca delle emittenti Pressione prolungata: sintonizzazione dell'emittente Modalità supporti: Pressione breve: passaggio al brano precedente Pressione prolungata: arretramento rapido	
⑰	[✆] Accettazione della chiamata Avvio di una chiamata	332
⑱	[✆] Fine della chiamata Rifiuto della chiamata	
⑲	[🔇] Pressione breve: Attivazione/disattivazione dell'audio Arresto di una memory card SD/di un apparecchio SUB Attivazione/disattivazione dell'impianto vivavoce Pressione prolungata: Attivazione/disattivazione della priorità delle informazioni sul traffico (funzione TA)	

Panoramica delle indicazioni



① Barra di stato
② Barra del menu principale
③ Finestra di visualizzazione/selezione
④ Barra del menu

Sul display vengono visualizzati la funzione selezionata con le impostazioni attuali e i relativi menu ④. Sono disponibili le seguenti funzioni e i seguenti menu:

Funzione	Menu
Navigazione	tramite Becker® MAP PILOT
Radio	Radio Memoria Info FM Suono
Memory card SD	SD Musica Supporti multimediali Suono
Apparecchio USB	USB Musica Supporti multimediali Suono
AUX	AUX Volume Suono
BT Audio	BT Audio Supporti multimediali Suono
Telefono	Telefono Elenchi delle chiamate
Sistema	Impostazioni Display off

Impostazioni Bluetooth®

Requisiti per la connessione Bluetooth®

È possibile collegare telefoni cellulari e apparecchi audio compatibili con lo standard Bluetooth® al sistema multimediale.

A tal fine devono essere soddisfatti i seguenti requisiti:

- L'apparecchio Bluetooth® deve trovarsi all'interno del veicolo in prossimità del sistema multimediale.
- Il Bluetooth® deve essere attivato sia sul sistema multimediale che sull'apparecchio Bluetooth®.
- L'apparecchio Bluetooth® deve risultare visibile al sistema multimediale.

ⓘ Maggiori informazioni sui telefoni cellulari idonei e sul collegamento di questi ultimi tramite Bluetooth® sono reperibili

- in un'officina qualificata oppure
- in Internet al sito **www.mercedes-benz.com/connect**.

Attivazione e disattivazione della funzione Bluetooth®

▶ Premere il tasto SYS.
▶ Premere una o più volte il tasto ▼ finché la barra del menu risulta selezionata.
▶ Selezionare Impostazioni.
▶ Selezionare Attivare Bluetooth.
▶ Mediante la manopola/pulsante attivare o disattivare la funzione Bluetooth®.
Un segno di spunta collocato prima dell'indicazione Attivare Bluetooth indica che la funzione Bluetooth® è attivata.

ⓘ La funzione Bluetooth® resta attiva finché non viene disattivata.

Ricerca e accoppiamento di un apparecchio Bluetooth®

▶ Premere il tasto TEL.

Oppure

▶ Selezionare la funzione BT Audio.

▶ Premere una o più volte il tasto ▼ finché la barra del menu risulta selezionata.

▶ Selezionare Telefono/BT Audio.

▶ Selezionare Telefoni Bluetooth/Elenco apparecchi Bluetooth.

▶ Selezionare Aggiornare.
Il sistema multimediale cerca apparecchi Bluetooth® nel raggio d'azione per un determinato intervallo di tempo.
Se è stato trovato almeno un apparecchio Bluetooth®, sul display viene visualizzato il nome Bluetooth® dell'apparecchio Bluetooth®.
Se il sistema multimediale non trova nessun apparecchio Bluetooth®, sul display viene visualizzato il messaggio Ricerca di apparecchi Bluetooth non riuscita.

▶ **Nuova ricerca**: selezionare Aggiornare.

▶ **Selezione dell'apparecchio Bluetooth®:** con la manopola/pulsante selezionare l'apparecchio Bluetooth® desiderato.
Sul display viene visualizzato il menu di immissione del codice d'accesso.

▶ **Immissione del codice d'accesso:** tramite i tasti numerici da 0 a 9 WXYZ immettere un numero a 4 cifre facile da ricordare.

▶ Conferma dell'immissione: selezionare OK.
L'apparecchio Bluetooth® viene abilitato.

▶ Sull'apparecchio Bluetooth® selezionare il nome identificativo Bluetooth® **MB Bluetooth**.

▶ Sull'apparecchio Bluetooth® immettere il numero a 4 cifre selezionato in precedenza e confermare.

▶ Confermare le possibili domande sull'apparecchio Bluetooth®.
Sul display viene visualizzato il messaggio Abilitazione riuscita. Nella finestra di visualizzazione/selezione viene visualizzato il nome Bluetooth® dell'apparecchio Bluetooth®.

ⓘ Se sul display viene visualizzato il messaggio Abilitazione non riuscita, può essere stato superato il tempo previsto per l'operazione. Ripetere la procedura.
Se l'accoppiamento viene eseguito, l'apparecchio Bluetooth® viene collegato automaticamente al sistema multimediale.

Disaccoppiamento di un apparecchio Bluetooth®

▶ Premere il tasto TEL.

Oppure

▶ Selezionare la funzione BT Audio.

▶ Premere una o più volte il tasto ▼ finché la barra del menu risulta selezionata.

▶ Selezionare Telefono/BT Audio.

▶ Selezionare Telefoni Bluetooth/Elenco apparecchi Bluetooth.
Sul display vengono visualizzati gli apparecchi Bluetooth® accoppiati. Il punto • contrassegna l'apparecchio Bluetooth® attualmente collegato.

▶ Selezionare l'apparecchio Bluetooth® che deve essere disaccoppiato.

▶ Con il tasto ▶ selezionare il simbolo dell'elenco accanto alla voce.

▶ Selezionare Disabilitare.
Sul display viene visualizzata la richiesta di conferma della disabilitazione dell'apparecchio Bluetooth®.

▶ **Disaccoppiamento**: selezionare Sì.
L'apparecchio Bluetooth® viene disaccoppiato e cancellato dall'elenco degli apparecchi.

▶ **Annullamento del disaccoppiamento**: selezionare No.
L'apparecchio Bluetooth® non viene disaccoppiato dal sistema multimediale. La procedura è stata interrotta.

Interruzione del collegamento Bluetooth®

ⓘ Se il collegamento Bluetooth® viene interrotto, l'apparecchio Bluetooth® non viene cancellato dalla memoria del sistema multimediale.

Esistono le seguenti possibilità per interrompere un collegamento Bluetooth®:

- Disattivare la funzione Bluetooth® del sistema multimediale.
- Disattivare la funzione Bluetooth® del proprio apparecchio Bluetooth®.
- Disattivare il sistema multimediale.
- Disattivare l'apparecchio Bluetooth®.

Modalità Supporti

Riproduzione audio da una memory card

▶ **Inserimento della memory card SD:** inserire la memory card SD nell'apposita sede con i contatti rivolti in avanti e verso il basso.

▶ Premere una o più volte il tasto MEDIA finché nella barra del menu sul display viene visualizzata l'indicazione SD.
La riproduzione si avvia.

ⓘ Se il sistema multimediale non trova dati leggibili sulla memory card SD, sul display viene visualizzato il messaggio Nessun file riproducibile presente.

▶ **Espulsione della memory card SD:** esercitare pressione sulla memory card SD.
Il sistema multimediale espelle la memory card SD.

Riproduzione audio da un apparecchio USB

La presa per gli apparecchi USB si trova nello scomparto portaoggetti sul lato sinistro accanto al sistema multimediale.

▶ Collegare correttamente l'apparecchio USB alla presa USB.

▶ Premere una o più volte il tasto MEDIA finché nella barra del menu sul display viene visualizzata l'indicazione USB.
La riproduzione si avvia.

ⓘ A causa del gran numero di apparecchi USB reperibili sul mercato non è possibile garantire la riproduzione con ogni apparecchio USB.

Riproduzione audio da apparecchi Bluetooth®

Requisito: l'apparecchio audio Bluetooth® è accoppiato e collegato con il sistema multimediale.

▶ Premere una o più volte il tasto MEDIA finché sul display viene visualizzata l'indicazione BT Audio.

▶ Premere una o più volte il tasto ▼ finché la barra del menu risulta selezionata.

▶ **Avvio della riproduzione:** nella barra del menu selezionare ▶.
La riproduzione si avvia.

▶ **Arresto della riproduzione:** nella barra del menu selezionare ■.
La riproduzione si arresta.

Riproduzione audio mediante il collegamento AUX

Il collegamento AUX si trova nello scomparto portaoggetti sul lato sinistro accanto al sistema multimediale.

▶ Collegare l'apparecchio esterno alla presa AUX.

▶ Premere una o più volte il tasto MEDIA finché sul display viene visualizzata l'indicazione AUX.
Il sistema multimediale legge l'apparecchio esterno e riproduce l'audio tramite gli altoparlanti.

Modalità Telefono

Chiamata d'emergenza "112"

Una chiamata d'emergenza senza l'immissione del PIN può essere effettuata solo direttamente mediante il telefono cellulare.

La chiamata d'emergenza al **112** è un servizio pubblico. Ogni abuso è passibile di pena.

Avvio di una chiamata

▶ Premere il tasto TEL.

▶ Con i tasti numerici da 0 a 9 wxyz e il tasto * + immettere il numero di telefono desiderato.

▶ **Cancellazione di singoli numeri:** premere il tasto C.

- ▶ **Cancellazione di una sequenza numerica:** tenere premuto il tasto C fino a cancellare l'intera sequenza numerica.
- ▶ **Avvio di una chiamata:** premere il tasto .
  La chiamata viene avviata.
- ▶ **Interruzione della selezione:** durante la selezione premere il tasto .

Navigazione

Avvertenze di sicurezza importanti

⚠ **AVVERTENZA**

L'azionamento dei sistemi di informazione e degli apparecchi di comunicazione integrati nel veicolo durante la marcia distoglie l'attenzione del guidatore dalla circolazione stradale. Inoltre è possibile perdere il controllo del veicolo. In questo caso sussiste il pericolo di incidenti.

Utilizzare tali apparecchi solo se le condizioni del traffico lo consentono. Se non si è in grado di garantirlo, arrestare il veicolo nel rispetto delle norme sulla circolazione stradale e immettere i dati a veicolo fermo.

Osservare le disposizioni di legge del Paese in cui il veicolo sta circolando.

Il sistema multimediale calcola il percorso fino alla destinazione senza considerare ad esempio:

- semafori
- cartelli di stop e di precedenza
- divieti di parcheggio e di sosta
- strettoie
- altre segnalazioni atte a regolamentare il traffico

Il sistema multimediale può fornire indicazioni stradali errate quando la situazione reale non corrisponde ai dati disponibili sulla cartina digitale, Ciò accade ad esempio a causa di una modifica del tracciato stradale o di un'inversione della direzione di percorrenza di una via a senso unico.

Durante la marcia prestare pertanto attenzione alle segnalazioni atte a regolamentare il traffico. Tali segnalazioni hanno sempre la priorità sulle indicazioni fornite dal sistema di navigazione.

Ricezione dei segnali GPS

Il corretto funzionamento del sistema di navigazione dipende, tra l'altro, anche dalla ricezione dei segnali GPS. In determinate situazioni la ricezione dei segnali GPS può risultare compromessa, disturbata o impossibile, ad esempio se si transita all'interno di una galleria o se ci si trova in un parcheggio multipiano.

Preparazione alla navigazione

Inserimento del modulo di navigazione

ℹ Disinserire l'accensione prima di estrarre o inserire il modulo di navigazione.

- ▶ Aprire il cassetto portaoggetti.
- ▶ Inserire il modulo di navigazione nel relativo supporto.
  La batteria integrata nel modulo di navigazione viene ricaricata non appena viene inserita l'accensione del veicolo.
- ▶ Estrarre il chiavistello sul lato anteriore del supporto del dispositivo.
  Il modulo di navigazione è bloccato con la sicura e pertanto ulteriormente protetto dal furto.
- ▶ Chiudere il cassetto portaoggetti.

Attivazione del sistema di navigazione

- ▶ Premere il tasto NAVI.

Oppure

- ▶ Premere una o più volte il tasto ▲ finché la barra del menu principale risulta selezionata.
- ▶ Selezionare Navi.
  Sul display viene visualizzato il menu principale del sistema di navigazione.

ℹ Se la batteria era completamente scarica, è necessario attendere fino a 1 minuto affinché il sistema di navigazione sia operativo.

Informazioni utili

Le presenti Istruzioni d'uso descrivono tutti i modelli e gli equipaggiamenti di serie e a richiesta del veicolo disponibili al momento della chiusura redazionale delle stesse. Sono possibili differenze in funzione dei Paesi di destinazione del veicolo. Tenere presente che il veicolo potrebbe non essere dotato di tutte le funzioni descritte. Questo riguarda anche i sistemi e le funzioni rilevanti per la sicurezza.

Leggere le informazioni relative all'officina qualificata (▷ pagina 36).

Scomparti e vani portaoggetti

Avvertenze di sicurezza importanti

⚠ **AVVERTENZA**

Se vengono riposti oggetti in modo inappropriato all'interno dell'abitacolo, questi potrebbero scivolare o essere scaraventati via colpendo gli occupanti. Inoltre i portabevande, i vani portaoggetti aperti e gli alloggiamenti dei telefoni cellulari in caso di incidente non sono sempre in grado di trattenere gli oggetti in essi riposti. Sussiste il pericolo di lesioni, in particolare anche in caso di brusche frenate o improvvisi cambi di direzione!

- Riporre sempre gli oggetti in modo che in tali casi o in situazioni analoghe non possano essere proiettati all'interno dell'abitacolo.
- Assicurarsi sempre che gli oggetti non sporgano da vani portaoggetti, reti portabagagli o reti portaoggetti.
- Prima di iniziare la marcia tenere chiusi i vani portaoggetti muniti di dispositivo di bloccaggio.
- Riporre e fissare sempre gli oggetti pesanti, rigidi, appuntiti, con spigoli vivi, fragili o di grandi dimensioni all'interno del vano di carico.

Attenersi alle "Direttive per la sistemazione del carico nel veicolo" (▷ pagina 343).

Cassetto portaoggetti

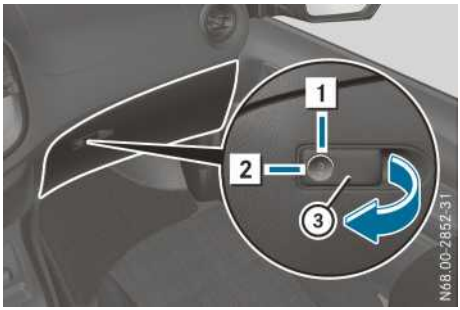

Cassetto portaoggetti (esempio di cassetto portaoggetti con coperchio dotato di serratura)

1 Sbloccato
2 Bloccato
③ Maniglia del cassetto portaoggetti

È possibile bloccare e sbloccare il cassetto portaoggetti con le chiavi di emergenza (▷ pagina 87).

Aprendo lo sportellino del cassetto portaoggetti, sul lato interno sono integrati un portamonete, un portapenna e un supporto per carte di credito.

- ▶ **Apertura:** se necessario, sbloccare il coperchio del cassetto portaoggetti.
- ▶ Tirare la maniglia del cassetto portaoggetti ③ nella direzione indicata dalla freccia.
- ▶ **Chiusura:** sollevare lo sportellino del cassetto portaoggetti e spingerlo fino a farlo scattare in sede.

Vano portaocchiali nel gruppo di comandi sul tetto

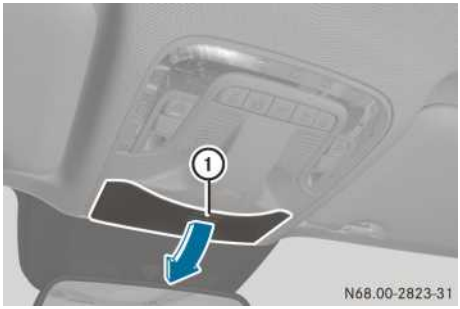

Vano portaocchiali (esempio riferito al gruppo comandi sul tetto Comfort)

- ▶ **Apertura:** premere brevemente il coperchio del vano portaocchiali ①.
  Il vano portaocchiali si abbassa.
- ▶ **Chiusura:** spingere la copertura del vano portaocchiali ① nel gruppo comandi sul tetto fino a farlo scattare.

Assicurarsi che durante la marcia il vano portaocchiali sia chiuso.

Rete portaoggetti

Le reti portaoggetti sul lato posteriore degli schienali dei sedili possono essere utilizzate per conservare oggetti leggeri di piccole dimensioni.

Attenersi alle direttive per la sistemazione del carico nel veicolo (▷ pagina 343) e alle avvertenze di sicurezza relative ai vani portaoggetti (▷ pagina 334).

Vani portaoggetti sotto la panca trasformabile in letto

Sotto il piano di seduta della panca trasformabile in letto si trovano due vani portaoggetti estraibili. I vani portaoggetti possono essere utilizzati ad esempio per conservare le lenzuola.

Ogni vano portaoggetti è in grado di sostenere un peso massimo di 13 kg.

! Per evitare danneggiamenti spingere sempre il vano portaoggetti fino a fine corsa sotto la panca trasformabile in letto.

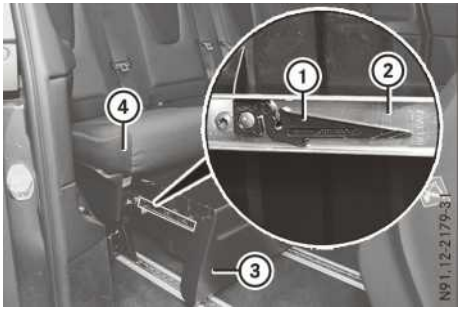

Ogni vano portaoggetti può essere smontato per aumentare la capacità del vano di carico.

- ▶ **Smontaggio:** spingere la panca trasformabile in letto ④ nella posizione più arretrata possibile (▷ pagina 111).
- ▶ Estrarre il vano portaoggetti ③ fino all'arresto.
- ▶ Spingere la linguetta in materiale sintetico sinistra (vista nel senso di marcia) ① verso il basso e la linguetta destra ① verso l'alto.
  Durante l'operazione estrarre leggermente il vano portaoggetti ③.
  L'elemento di arresto viene sbloccato.

ℹ La direzione di movimento della linguetta per sbloccare l'elemento di arresto è stampigliata sulla guida.

- ▶ Estrarre il vano portaoggetti ③.
- ▶ **Montaggio:** spingere la panca trasformabile in letto ④ nella posizione più arretrata possibile (▷ pagina 111).
- ▶ Far scorrere il vano portaoggetti ③ sulle guide ② fino a sistemarlo sotto la panca trasformabile in letto.
  Le linguette in materiale sintetico ① scattano automaticamente in posizione.

Alette parasole

Panoramica

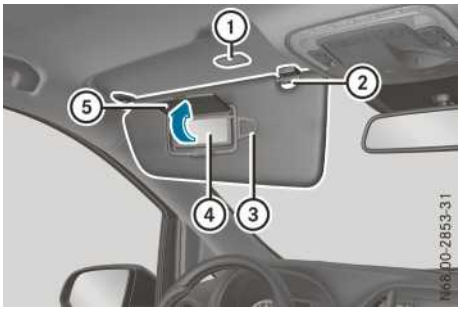

Aletta parasole (esempio riferito alla versione con specchietto di cortesia illuminato)

① Luce dello specchietto
② Supporto
③ Fermacarte, ad esempio per i ticket del parcheggio
④ Specchietto di cortesia
⑤ Copertura dello specchietto

Specchietto di cortesia nell'aletta parasole

- ▶ Sollevare la copertura dello specchietto di cortesia ⑤.
- ▶ Girare la chiave nel blocchetto di accensione portandola in posizione **1** o **2**.
  La luce dello specchietto ① si accende.

Abbagliamento laterale

- ▶ Ribaltare verso il basso l'aletta parasole.
- ▶ Sganciare l'aletta parasole dal supporto ②.
- ▶ Ribaltare lateralmente l'aletta parasole.

Tavolino ribaltabile

Avvertenze di sicurezza importanti

⚠ AVVERTENZA

Se vengono trasportati oggetti, bagagli o carichi non assicurati o assicurati non adeguatamente, questi potrebbero scivolare, rovesciarsi o essere scaraventati via colpendo gli occupanti. Sussiste il pericolo di lesioni, in particolare in caso di brusche frenate o improvvisi cambi di direzione!

Riporre sempre gli oggetti in modo che non possano essere proiettati all'interno dell'abitacolo. Prima di iniziare la marcia assicurare gli oggetti, i bagagli o il carico al fine di impedirne lo scivolamento o il rovesciamento.

⚠ AVVERTENZA

Se il tavolino ribaltabile non è scattato correttamente in sede nei dispositivi di fissaggio, può staccarsi durante la marcia ed essere scaraventato via. Sussiste il pericolo di incidenti e di lesioni!

Montare il tavolino ribaltabile come descritto. Spostare il tavolino ribaltabile solo a veicolo fermo. Dopo lo spostamento del tavolino ribaltabile assicurarsi sempre che questo sia scattato correttamente in sede.

Il tavolino ribaltabile è fissato correttamente solo se entrambe le leve di bloccaggio e sbloccaggio risultano bloccate.

Attenersi alle "Direttive per la sistemazione del carico nel veicolo" (▷ pagina 343).

Montaggio del tavolino ribaltabile

⚠ AVVERTENZA

Se il tavolino ribaltabile non è scattato correttamente in sede nei dispositivi di fissaggio, può staccarsi durante la marcia ed essere scaraventato via. Sussiste il pericolo di incidenti e di lesioni!

Montare il tavolino ribaltabile come descritto. Spostare il tavolino ribaltabile solo a veicolo fermo. Dopo lo spostamento del tavolino ribaltabile assicurarsi sempre che questo sia scattato correttamente in sede.

Il tavolino ribaltabile è fissato correttamente solo se entrambe le leve di bloccaggio e sbloccaggio risultano bloccate.

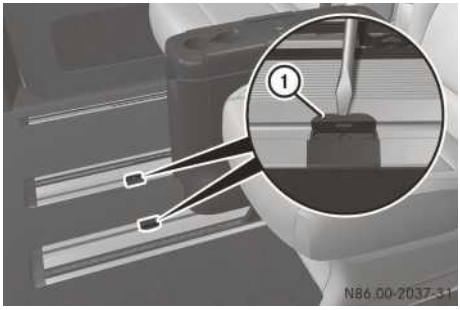

- ▶ Portare i sedili anteriori nella posizione più arretrata o, se necessario, smontarli.
- ▶ Sollevare leggermente entrambe le coperture ① dalla guida mediante un attrezzo idoneo, ad esempio un cacciavite.

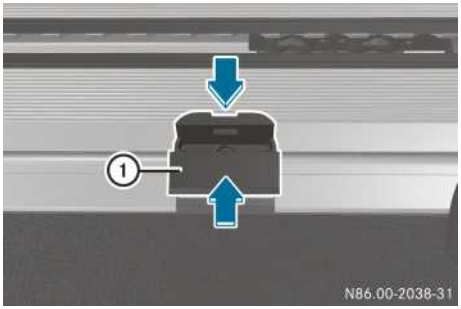

- ▶ Avvicinare le due coperture ① premendole leggermente ed estrarle dalla guida.
  Le aperture della guida per gli elementi scorrevoli centrali sulla parte inferiore del tavolino ribaltabile sono aperte.
- ▶ Ruotare il tavolino ribaltabile in modo che la freccia sul lato inferiore del tavolino ribaltabile sia rivolta nella direzione di marcia.

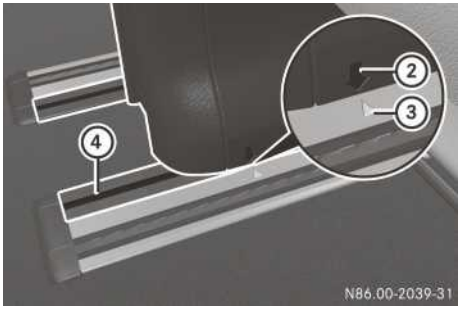

Posizione di montaggio

- ▶ Inserire il tavolino ribaltabile nella guida in modo che le frecce ② sul tavolino ribaltabile si trovino in corrispondenza dei due contrassegni ③ della guida ④.
  Le guide e gli elementi scorrevoli nella parte inferiore del tavolino ribaltabile si inseriscono nella guida.

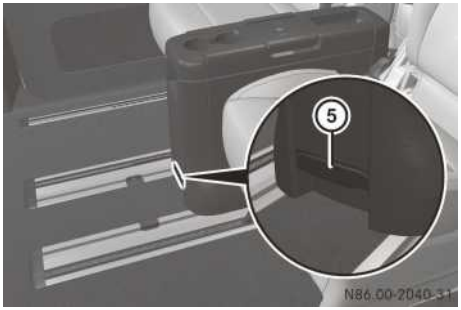

- ▶ Tirare verso l'alto la leva ⑤ sul lato anteriore o posteriore del tavolino ribaltabile e spingere il tavolino ribaltabile all'indietro.
  Il tavolino ribaltabile è inserito correttamente se
  - è possibile spostarlo lungo la guida quando le leve ⑤ sono sollevate
  - risulta impossibile estrarlo in qualunque posizione diversa dalla posizione di montaggio
- ▶ Avvicinare le due coperture ① premendole leggermente e inserirle nelle aperture delle guide fino allo scatto in sede.
- ▶ Tenere tirata la leva ⑤ e far scorrere il tavolino ribaltabile fino al raggiungimento della posizione desiderata.
- ▶ Spingere leggermente il tavolino in avanti o indietro fino a incontrare resistenza durante il successivo abbassamento della leva ⑤.
- ▶ Spingere verso il basso la leva ⑤ oltre il punto di resistenza fino all'arresto.
  Il tavolino ribaltabile è fissato correttamente.

Scorrimento del tavolino ribaltabile

- ▶ Tenere tirata la leva ⑤ e far scorrere il tavolino fino al raggiungimento della posizione desiderata.
- ▶ Rilasciare la leva ⑤.
- ▶ Far scorrere il tavolino pieghevole finché scatta automaticamente nella posizione successiva.
- ▶ Dopo aver fatto scorrere il tavolino pieghevole assicurarsi che sia di nuovo fissato correttamente.

Regolazione in altezza del tavolino ribaltabile



- ▶ **Sollevamento:** spingere completamente verso il basso il tasto di regolazione in altezza del tavolino ① oltre il punto di resistenza.
- ▶ Rilasciare il tasto ①.
  Il tavolino pieghevole si solleva e si blocca automaticamente.
  Se con il tavolino pieghevole sollevato non fosse possibile regolare il bracciolo, aumentare leggermente l'inclinazione all'indietro dello schienale del sedile.
- ▶ **Abbassamento:** spingere completamente verso il basso il tasto di regolazione in altezza del tavolino ① oltre il punto di resistenza.
- ▶ Tenere premuto il tasto ① e spingere contemporaneamente verso il basso la parte centrale del tavolino pieghevole.
- ▶ Quando il tavolino pieghevole si trova nella posizione abbassata, rilasciare il tasto ①.
  La parte centrale del tavolino pieghevole scatta in sede automaticamente.

Ribaltamento del piano del tavolino



- ▶ Afferrando la maniglia ① estrarre i piani del tavolino nella direzione indicata dalla freccia fino all'arresto.
- ▶ Ribaltare lateralmente i piani del tavolino fino allo scatto.
  I piani del tavolino devono essere scattati in sede.

Ripiegamento del piano del tavolino

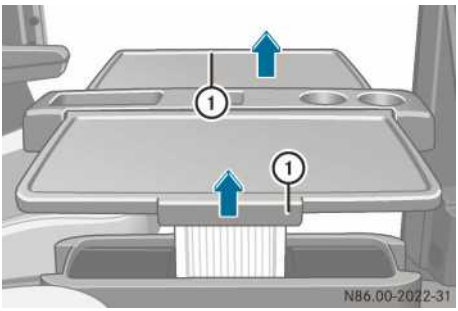

Chiudere sempre i piani del tavolino prima di fare scorrere il tavolino ribaltabile.

- ▶ Sollevare i piani del tavolino afferrandoli dalla maniglia ①.
- ▶ Afferrando la maniglia ① spingere verso il basso fino all'arresto i piani del tavolino tenendoli in posizione verticale.

Scomparti e vani portaoggetti

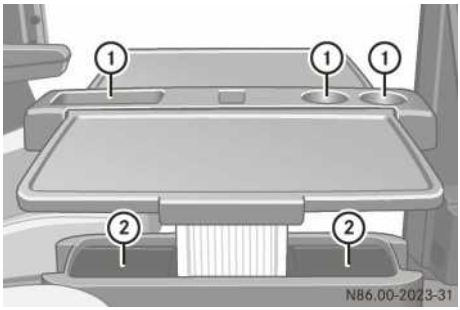

① Vani portaoggetti nel tavolino pieghevole
② Vani portaoggetti

Nei vani portaoggetti ② è possibile riporre anche oggetti più grandi, come ad esempio bottiglie.

Per oggetti più piccoli è possibile inserire nei vani portaoggetti ② un inserto portaoggetti.

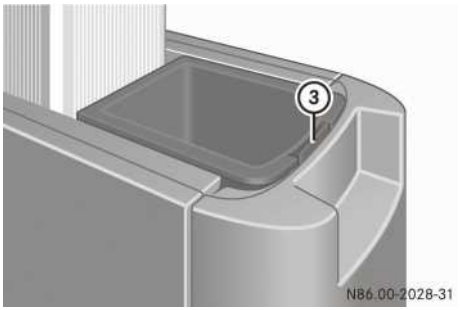

Inserto portaoggetti

- ▶ **Smontaggio:** premere il nasello di bloccaggio ③ e rimuovere l'inserto portaoggetti.
- ▶ **Montaggio:** inserire l'inserto portaoggetti in modo da bloccarne le alette sul retro.
- ▶ Spingere l'inserto verso il basso fino allo scatto.

Smontaggio del tavolino ribaltabile

- ▶ Chiudere i piani del tavolino.
- ▶ Regolare l'altezza del tavolino pieghevole nella posizione più bassa.
- ▶ Portare i sedili anteriori nella posizione più arretrata o, se necessario, smontarli.

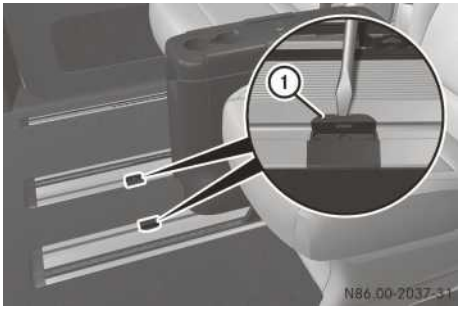

- ▶ Spostare all'indietro il tavolino pieghevole finché le coperture ① delle aperture delle guide possono essere smontate.
- ▶ Sollevare leggermente entrambe le coperture ① dalla guida mediante un attrezzo idoneo, ad esempio un cacciavite.

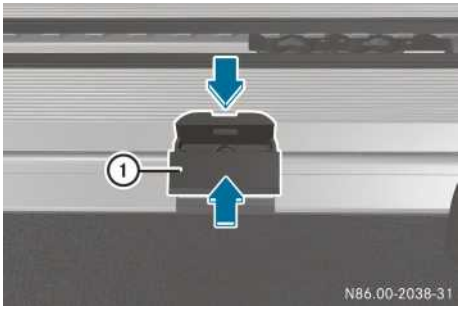

- ▶ Avvicinare le due coperture ① premendole leggermente ed estrarle dalla guida.
  Le aperture della guida per gli elementi scorrevoli centrali sulla parte inferiore del tavolino ribaltabile sono aperte.

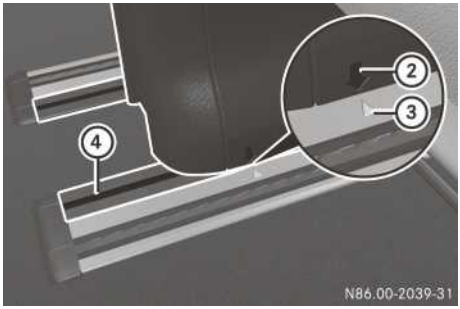

Posizione di montaggio

- ▶ Spostare il tavolino pieghevole in avanti nella posizione di montaggio.
  Le frecce ② sul tavolino pieghevole devono trovarsi in corrispondenza dei due contrassegni ③ della guida ④.
- ▶ Sollevare il tavolino pieghevole dalla guida ④.
- ▶ Avvicinare le due coperture ① premendole leggermente e inserirle nelle aperture delle guide fino allo scatto in sede.

Portabevande

Avvertenze di sicurezza importanti

⚠ AVVERTENZA

Il portabevande non è in grado di assicurare alcun contenitore durante la marcia. Se durante la marcia si utilizza un portabevande, il contenitore può essere scaraventato via e i liquidi possono essere rovesciati. Gli occupanti del veicolo possono venire a contatto con il liquido e in particolare possono procurarsi delle scottature a contatto con liquidi molto caldi. Il guidatore potrebbe distogliere l'attenzione dal traffico stradale e perdere il controllo del veicolo. Sussiste il pericolo di incidenti e di lesioni!

Utilizzare il portabevande solo a veicolo fermo. Inserire nel portabevande solo contenitori adatti. Chiudere i contenitori, in particolare se contengono liquidi molto caldi.

! Inserire nel portabevande solo recipienti idonei e muniti di chiusura. In caso contrario le bevande possono fuoriuscire.

Attenersi alle istruzioni per la sistemazione del carico nel veicolo (▷ pagina 343).

Portabevande nella plancia

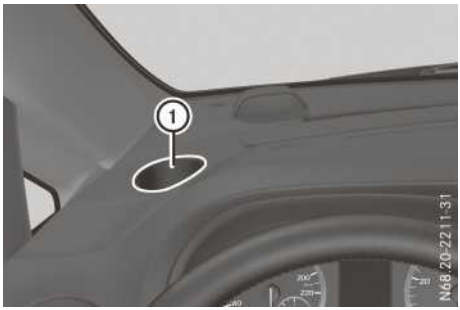

Portabevande nella plancia (esempio riferito al lato sinistro del veicolo)

I portabevande ① si trovano a sinistra e a destra nella parte superiore della plancia.

Portabevande nel vano posteriore

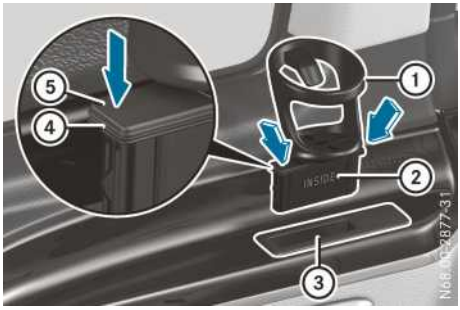

Scomparto portaoggetti nel vano posteriore per il portabevande (esempio riferito al rivestimento laterale sinistro)

Il portabevande ① viene inserito nello scomparto portaoggetti ③ del rivestimento laterale del vano posteriore.

- ▶ **Inserimento:** orientare il portabevande ① sopra lo scomparto portaoggetti ③ in modo che la scritta "INSIDE" sul piedino ② sia rivolta verso l'abitacolo.
- ▶ Inserire il piedino ② nello scomparto portaoggetti e spingerlo su entrambi i lati verso il basso.
  Il portabevande è correttamente inserito se

- i due anelli di tenuta ④ risultano inseriti nello scomparto portaoggetti ③
- il bordo superiore ⑤ del piedino risulta accoppiato geometricamente allo scomparto portaoggetti ③.

▶ **Estrazione:** afferrare dal basso la base del portabevande ① ed estrarre verso l'alto il piedino ② in senso perpendicolare.

Portabottiglie

I portabottiglie si trovano davanti agli scomparti portaoggetti nelle porte anteriori.

Altri portabottiglie si trovano sul lato sinistro e destro del vano posteriore nei rivestimenti delle fiancate. Attenersi alle avvertenze di sicurezza (▷ pagina 334).

Posacenere

Posacenere anteriore

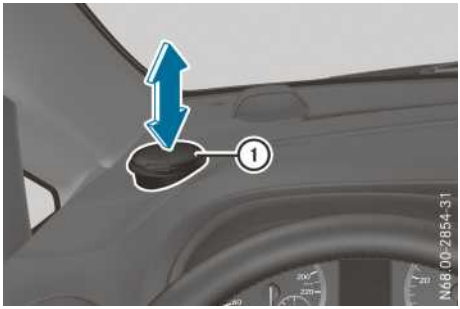

Posacenere

Il posacenere con coperchio ① può essere inserito in un portabevande sulla plancia o in un portabevande nel vano posteriore.

Accendisigari

Avvertenze di sicurezza importanti

⚠ **AVVERTENZA**

Se l'elemento termico caldo dell'accendino o il supporto caldo vengono toccati, è possibile ustionarsi.

I materiali infiammabili possono incendiarsi se

- l'accendisigari incandescente cade a terra
- l'accendisigari incandescente viene mantenuto a contatto con oggetti, ad esempio da parte di bambini.

Sussiste il pericolo di incendio e di lesioni!

Afferrare sempre l'accendisigari dall'impugnatura. Assicurarsi sempre che i bambini non abbiano accesso all'accendisigari. Non lasciare mai incustoditi i bambini nel veicolo.

Prestare la massima attenzione innanzitutto alla circolazione stradale. In caso contrario si potrebbe causare un incidente, compromettendo in tal modo la propria incolumità e quella di altre persone. Utilizzare l'accendisigari solo se le condizioni del traffico lo consentono.

Accendisigari nel vano anteriore



Accendino (esempio riferito a un veicolo con scomparto portaoggetti sotto la consolle)

▶ **Utilizzo dell'accendisigari:** girare la chiave nel bloccchetto di accensione portandola in posizione 1 (▷ pagina 175).

▶ Premere l'accendisigari ① verso il basso. Quando la spirale è incandescente, l'accendisigari fuoriesce automaticamente.

▶ Estrarre l'accendisigari dalla presa di corrente tirandolo dall'impugnatura.

La presa di corrente dell'accendisigari può essere utilizzata per accessori con assorbimento massimo di 180 W (15 A).

Se il motore è spento e la presa di corrente viene impiegata molto a lungo per il collegamento di accessori, la batteria di avviamento può scari-

carsi. La disattivazione di emergenza permette di evitare l'eccessiva riduzione della tensione della rete di bordo. Se la tensione della rete di bordo risulta troppo bassa, la presa di corrente dell'accendisigari viene disinserita automaticamente. In questo modo viene mantenuto un livello di corrente sufficiente per avviare il motore.

Presa di corrente a 12 V



Presa di corrente nella consolle centrale (esempio riferito ai veicoli con scomparto portaoggetti sotto la consolle centrale)

Se la chiave nel blocchetto di accensione si trova in posizione **1**, è possibile utilizzare le prese di corrente per accessori con assorbimento massimo di 180 W (15 A).

Se il motore è spento e le prese di corrente vengono impiegate per un periodo di tempo prolungato, la batteria di avviamento può scaricarsi. Se la tensione della rete di bordo è insufficiente, potrebbe non essere più possibile avviare il motore.

La presa di corrente nella consolle centrale e la presa di corrente su un lato del vano di carico non vengono disattivate automaticamente in caso di tensione della rete di bordo bassa. Le prese di corrente supplementari nel vano posteriore vengono disattivate automaticamente in caso di tensione della rete di bordo bassa.

Altre prese di corrente a 12 V possono trovarsi nel vano posteriore nel rivestimento angolare accanto al portellone posteriore e nei rivestimenti delle fiancate sinistra e destra.

► Aprire il coperchio della presa di corrente ①.

Apparecchi di comunicazione mobile

⚠ AVVERTENZA

L'azionamento di sistemi di informazione e apparecchi di comunicazione mobili durante la guida distoglie l'attenzione del guidatore dalla circolazione stradale. Il guidatore potrebbe inoltre perdere il controllo del veicolo. Sussiste il pericolo di incidenti.

Azionare questi apparecchi solo a veicolo fermo.

L'utilizzo di apparecchi di comunicazione mobile durante la guida è soggetto alle disposizioni di legge vigenti nel Paese in cui sta circolando il veicolo.

Tenere presente che un sistema di navigazione non fornisce nessuna informazione sulla portata dei ponti e sull'altezza libera dei sottopassaggi. La responsabilità per la sicurezza spetta al guidatore.

L'esposizione a onde elettromagnetiche intense può provocare danni alla propria salute e a quella di altre persone. Con l'impiego di un'antenna esterna si tiene in considerazione il possibile rischio per la salute rappresentato dai campi elettromagnetici, un problema che è oggetto di discussioni scientifiche. Far installare pertanto l'antenna esterna esclusivamente presso un'officina qualificata.

L'autorizzazione alla circolazione del veicolo può decadere se non si rispettano le specifiche di installazione di Mercedes-Benz.

Informazioni sul montaggio di apparecchi elettrici/elettronici sono riportate al paragrafo "Componenti elettronici del veicolo" (▷ pagina 415).

Informazioni utili

Le presenti Istruzioni d'uso descrivono tutti i modelli e gli equipaggiamenti di serie e a richiesta del veicolo disponibili al momento della chiusura redazionale delle stesse. Sono possibili differenze in funzione dei Paesi di destinazione del veicolo. Tenere presente che il veicolo potrebbe non essere dotato di tutte le funzioni descritte. Questo riguarda anche i sistemi e le funzioni rilevanti per la sicurezza.

Leggere le informazioni relative all'officina qualificata (▷ pagina 36).

Direttive per la sistemazione del carico sui veicoli

Avvertenze di sicurezza importanti

⚠ **AVVERTENZA**

Gli oggetti non fissati o non assicurati adeguatamente possono scivolare, ribaltarsi o essere scaraventati via provocando lesioni agli occupanti del veicolo. Ciò vale anche per

- bagagli o carichi
- sedili smontati che vengono trasportati in via eccezionale all'interno del veicolo.

Sussiste il pericolo di lesioni, in particolare in caso di frenata o improvvisi cambi di direzione!

Sistemare sempre gli oggetti in modo che non possano essere scaraventati via. Prima di iniziare la marcia fissare gli oggetti, i carichi o i bagagli per evitarne lo scivolamento o il ribaltamento. In caso di smontaggio di un sedile conservarlo preferibilmente all'esterno del veicolo.

⚠ **AVVERTENZA**

Il carico non posizionato correttamente o ripartito in modo sfavorevole può spostare verso l'alto o far arretrare eccessivamente il baricentro di carico. In tal caso le caratteristiche di marcia, di sterzata e di frenata possono peggiorare notevolmente. In questo caso sussiste il pericolo di incidenti.

Assicurarsi sempre che il baricentro di carico

- sia compreso tra i due assi

  e
- si trovi possibilmente in basso in prossimità dell'asse posteriore.

⚠ **AVVERTENZA**

Se i carichi ammessi sulle ruote, i carichi ammessi sugli assi e/o il peso totale ammesso del veicolo vengono superati, la sicurezza di marcia risulta compromessa. Le caratteristiche di marcia e il comportamento in sterzata e in frenata possono peggiorare notevolmente. I pneumatici sovraccarichi possono surriscaldarsi e scoppiare. In questo caso sussiste il pericolo di incidenti.

Osservare sempre i carichi ammessi sulle ruote, i carichi ammessi sugli assi e il peso totale ammesso del veicolo, considerando sia il carico che gli occupanti.

! Se si utilizza un supporto per il tetto, non superare il carico massimo consentito sul tetto e il carico massimo previsto per il supporto per il tetto.

- Non impilare i bagagli o il carico a un'altezza superiore a quella degli schienali dei sedili.
- Riporre preferibilmente nel vano di carico gli oggetti da conservare all'interno del veicolo.
- In caso di trasporto di bagagli utilizzare sempre occhielli di fissaggio per fissare il carico e, se presente, una rete di protezione.
- Utilizzare occhielli di fissaggio ed elementi di fissaggio adatti al peso e alle dimensioni del carico.

In caso di utilizzo di strumenti di trasporto e cinghie di fissaggio attenersi sempre alle istruzioni d'uso del produttore e seguire le avvertenze sulla durata in esse contenute.

Gli strumenti di trasporto e le cinghie di fissaggio non devono essere utilizzati se

- i contrassegni identificativi sono assenti o illeggibili
- sono presenti strappi del tessuto o danneggiamenti in corrispondenza di cuciture portanti o altre tracce di incrinature

- sono presenti tagli, deformazioni, schiacciamenti o altri tipi di danneggiamenti
- sono presenti danneggiamenti sugli elementi di fissaggio o di collegamento.

Gli strumenti di trasporto e le cinghie di fissaggio che presentano tali caratteristiche hanno raggiunto la fine della loro vita utile, sono inutilizzabili e devono essere pertanto sostituiti. L'utilizzo di strumenti di trasporto e cinghie di fissaggio usurati non consente di fissare adeguatamente il carico e può essere causa di danni materiali.

Dopo un eventuale incidente, far controllare da un'officina qualificata la superficie di carico o il pianale del vano di carico danneggiati, gli occhielli e le cinghie di fissaggio. In caso contrario il carico potrebbe risultare non adeguatamente fissato al successivo trasporto.

Anche rispettando le Direttive per la sistemazione del carico sui veicoli, il trasporto di carichi aumenta il pericolo di lesioni in caso di incidenti. Attenersi alle avvertenze riportate ai paragrafi "Fissaggio del carico" (▷ pagina 345) e "Ripartizione del carico" (▷ pagina 345).

Informazioni sul carico massimo ammesso sul tetto sono riportate al paragrafo "Punti di fissaggio e sistemi di trasporto" (▷ pagina 427). Informazioni sui supporti per il tetto sono riportate al paragrafo "Sistemi di trasporto" (▷ pagina 353).

Avvertenze preliminari alle operazioni di carico

I tappetini antisdrucciolo risultano inidonei al fissaggio del carico e devono pertanto essere sostituiti se presentano:

- deformazioni permanenti o schiacciamenti
- tracce di incrinature
- tagli

▶ **Pressione dei pneumatici:** controllare e correggere la pressione dei pneumatici (▷ pagina 395).

▶ **Piano di carico:** pulire il piano di carico.

Se il piano di carico è privo di olio e polvere, asciutto e pulito, può essere impedito lo scivolamento del carico trasportato.

▶ Sistemare sul piano di carico un tappetino antisdrucciolo.

Avvertenze per le operazioni di carico

▶ Non superare il carico ammesso sugli assi e il peso totale ammesso del veicolo.
Si tenga presente che il peso a vuoto del veicolo aumenta se vengono montati equipaggiamenti a richiesta o accessori. Di conseguenza si riduce il carico utile massimo.

▶ Osservare le avvertenze relative alla ripartizione del carico (▷ pagina 345).
Il baricentro totale del carico deve trovarsi quanto più in basso possibile, in posizione centrale ed essere collocato tra i due assi, in corrispondenza dell'asse posteriore.

▶ Fissare il carico (▷ pagina 345).
Osservare le disposizioni di legge del Paese in cui il veicolo sta circolando.

Controlli dopo le operazioni di carico

⚠ AVVERTENZA

I motori a combustione interna emettono gas di scarico nocivi, ad esempio il monossido di carbonio. Se il portellone/portellone a doppio battente rimane aperto con il motore acceso, in particolare durante la marcia, i gas di scarico possono penetrare nell'abitacolo. Sussiste il pericolo di avvelenamento!

Prima di aprire il portellone/portellone a doppio battente spegnere sempre il motore. Non viaggiare mai con il portellone/portellone a doppio battente aperto.

▶ **Fissaggio del bagaglio/del carico:** prima di mettersi in marcia e a intervalli regolari in caso di trasporti su lunghe distanze controllare il fissaggio del bagaglio e/o del carico e modificarlo se risulta errato o inadeguato.

▶ **Porte/portellone posteriore:** chiudere le porte scorrevoli e il portellone posteriore/la porta posteriore a battente.

▶ **Fari:** adattare il cono luminoso. Regolare l'incidenza del fascio luminoso (▷ pagina 128).

▶ **Pressione dei pneumatici:** adeguare la pressione dei pneumatici alle condizioni di carico del veicolo (▷ pagina 395).

▶ **Comportamento su strada:** adeguare il proprio stile di guida in funzione del carico trasportato.

Ripartizione del carico

Avvertenze generali

! L'eccessiva concentrazione del carico in singoli punti del piano o della superficie di carico può determinare il peggioramento delle caratteristiche di marcia e il danneggiamento del rivestimento del pianale.

Il baricentro totale del carico deve trovarsi quanto più in basso possibile, in posizione centrale ed essere collocato tra i due assi, in corrispondenza dell'asse posteriore.

- ▶ Trasportare il carico sempre nel vano di carico e con gli schienali dei sedili sollevati e bloccati.
- ▶ Appoggiare sempre il carico agli schienali dei sedili posteriori o anteriori.
- ▶ Spingere i carichi pesanti e di grandi dimensioni quanto più in avanti possibile a filo dei sedili posteriori e anteriori nel senso di marcia. Disporre il carico a partire dai sedili posteriori e anteriori.
- ▶ Assicurare ulteriormente il carico sempre con idonei strumenti di ausilio al trasporto e/o cinghie di fissaggio.

È opportuno osservare le seguenti avvertenze:

- Non disporre carichi oltre il bordo superiore degli schienali.
- Trasportare il carico dietro ai sedili non occupati.
- Se il divano posteriore non è occupato, inserire le cinture di sicurezza nella fibbia opposta agganciandole in diagonale.

Varianti del vano di carico

A seconda delle esigenze specifiche la superficie utile del vano di carico può essere modificata come segue

- ribaltando in avanti gli schienali del divano posteriore in posizione tavolino
- ribaltando in avanti il divano posteriore comfort
- smontando il divano posteriore o la panca trasformabile in letto.
- sollevando o smontando il prolungamento del letto della panca trasformabile in letto.

Informazioni sui divani posteriori sono riportate al paragrafo "Divani posteriori" (▷ pagina 107).

Fissaggio del carico

Avvertenze di sicurezza importanti

⚠ **AVVERTENZA**

Se la cinghia di fissaggio non viene montata correttamente per il fissaggio del carico, in caso di incidente, frenate o improvvisi cambi di direzione

- l'occhiello di fissaggio o la cinghia di fissaggio possono strapparsi a causa del superamento del carico massimo ammesso
- il carico può non essere trattenuto.

Il carico può pertanto scivolare, ribaltarsi o essere scaraventato via colpendo gli occupanti del veicolo. Sussiste il pericolo di incidenti e di lesioni!

Tendere sempre correttamente le cinghie di fissaggio solo tra gli occhielli di fissaggio descritti. Utilizzare sempre cinghie di fissaggio progettate per i carichi previsti.

! Rispettare le indicazioni relative al carico massimo ammesso per i singoli punti di fissaggio.

Se per il fissaggio del carico vengono utilizzati punti di fissaggio diversi tra loro, osservare sempre il carico massimo ammesso sul punto di fissaggio più debole.

Nel corso di una frenata di emergenza, ad esempio, si sprigionano delle forze che possono raggiungere valori di molto superiori alla forza peso del carico. Per ripartire adeguatamente l'assorbimento della forza, utilizzare sempre più punti di fissaggio. Sottoporre i punti di fissaggio ad un carico uniforme.

Sottoporre i punti di fissaggio/gli occhielli di fissaggio a un carico uniforme. Informazioni sul massimo carico ammesso per i punti di fissaggio sono riportate al paragrafo "Punti di fissaggio e sistemi di trasporto" .

Non apportare modifiche né effettuare riparazioni sui punti di fissaggio/sugli occhielli di fissaggio e sulle cinghie di fissaggio. Leggere le informazioni relative all'officina qualificata (▷ pagina 36).

Il guidatore è sempre responsabile

- dell'adeguato fissaggio del carico sia nelle normali situazioni di guida, sia in caso di manovre di scarto, frenate a fondo o tratti

sconnessi in modo da evitarne lo scivolamento, il ribaltamento, lo spostamento o lo sganciamento e la caduta

- della conformità del sistema di fissaggio del carico approntato ai requisiti vigenti e agli standard tecnici in materia di fissaggio del carico.

  La mancata conformità, a seconda delle norme e delle sanzioni previste dal legislatore, è perseguibile penalmente.

  Pertanto osservare sempre le disposizioni di legge del Paese in cui il veicolo sta circolando.

Prima di mettersi in marcia e regolarmente in caso di trasporti su lunghe distanze controllare il fissaggio del carico. Approntare le opportune correzioni in caso di fissaggio del carico errato o insufficiente.

Per l'utilizzo della cinghia di fissaggio attenersi sempre alle Istruzioni d'uso e alle indicazioni del produttore della cinghia di fissaggio.

Per ulteriori informazioni sul corretto fissaggio del carico è possibile rivolgersi ai costruttori dei sistemi di trasporto o di elementi di ancoraggio del carico. Osservare anche le avvertenze di sicurezza relative alle Direttive per la sistemazione del carico sui veicoli (▷ pagina 343).

▶ Gli interstizi che si creano tra il carico e le fiancate e i passaruota devono essere riempiti in modo da ottenere un accoppiamento esatto. A tal fine utilizzare strumenti non soggetti a deformazione, quali cunei, blocchetti in legno o inserti imbottiti.

▶ Ancorare e fissare saldamente il carico in tutte le direzioni per evitare che cada utilizzando gli occhielli di fissaggio e le guide di scorrimento disposti nel vano posteriore.

Utilizzare solo elementi di ancoraggio approvati ai sensi della normativa vigente (ad esempio DIN EN) come reti e cinghie di fissaggio.

Gli elementi di ancoraggio approvati ai sensi della normativa vigente (ad esempio DIN EN) sono reperibili presso qualsiasi rivendita specializzata o presso i punti di assistenza Mercedes-Benz.

Per il fissaggio utilizzare gli occhielli di fissaggio collocati a minore distanza dal carico e rivestire con imbottiture gli eventuali spigoli vivi.

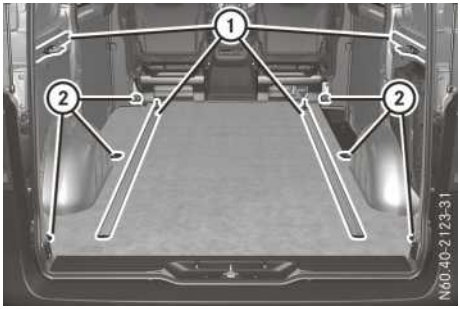

Punti di fissaggio (esempio riferito a un modello furgonato)

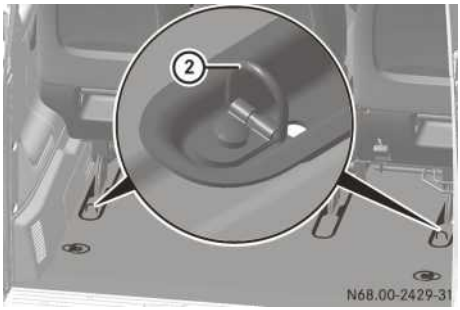

Punti di fissaggio fissi in corrispondenza del pianale del veicolo (esempio riferito ai modelli Tourer con elementi di ancoraggio dei sedili)

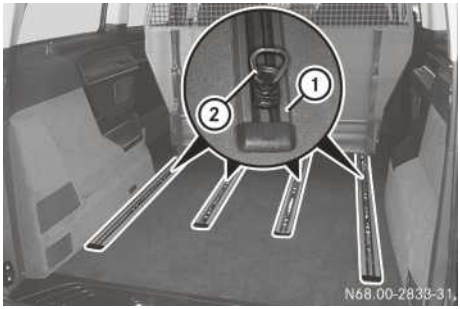

Punti di fissaggio mobili nelle guide di scorrimento (esempio riferito ai modelli Tourer con sistema di scorrimento dei sedili)

① Guide di scorrimento/guide di carico
② Occhielli di fissaggio

Se il veicolo è dotato di guide di scorrimento/di carico ① sul pianale, le traverse possono essere posizionate davanti e dietro il carico. Le traverse assorbono direttamente eventuali forze di spostamento.

Il fissaggio del carico sul pianale del vano di carico mediante cinghie è consigliabile solo se si tratta di carichi leggeri. Sistemare il tappetino antisdrucciolo sotto il carico per favorirne il bloccaggio.

Montaggio/smontaggio degli occhielli di fissaggio per le guide scorrevoli

⚠ AVVERTENZA

Se l'occhiello di fissaggio non è montato correttamente, può scivolare o strapparsi in caso di incidente, frenate o improvvisi cambi di direzione. Gli oggetti, i bagagli o il carico possono pertanto scivolare, ribaltarsi o essere scaraventati via colpendo gli occupanti del veicolo. Sussiste il pericolo di lesioni!

Prima dell'uso assicurarsi sempre che gli occhielli di fissaggio siano montati correttamente e non possano spostarsi.

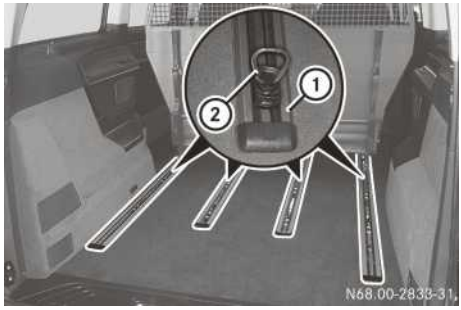

Guide di scorrimento e di carico (esempio)

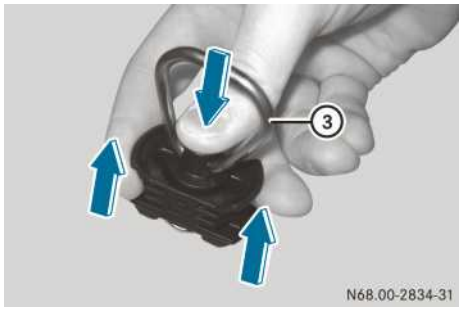

Occhiello di fissaggio per le guide di scorrimento e di carico

Montaggio

- Ruotare l'anello metallico ③ parallelamente all'asse longitudinale dell'occhiello di fissaggio ② come illustrato.
  Il perno di bloccaggio può essere spinto sufficientemente in basso solo se l'anello metallico è posizionato parallelamente all'asse longitudinale dell'occhiello di fissaggio. In caso contrario non è possibile montare, spostare o smontare l'occhiello di fissaggio.
- Tenere l'occhiello di fissaggio ② tra l'indice e il medio come illustrato nella figura e inserire il pollice nell'anello metallico ③ in corrispondenza del punto di pressione centrale.
- Con il pollice spingere il perno di bloccaggio verso il basso fino all'arresto.
- Avvicinare l'occhiello di fissaggio ② al carico spingendolo lungo la guida di scorrimento o di carico ① e spostandolo di circa 12 mm.
- Togliere il pollice dal punto di pressione e spostare l'occhiello di fissaggio ② finché scatta in sede.
- Ruotare l'anello metallico ③ portandolo in posizione trasversale rispetto all'occhiello di fissaggio ②.
  Se l'anello metallico si trova in posizione trasversale rispetto all'occhiello di fissaggio, il perno di bloccaggio non può essere spinto verso il basso. In questo modo risulta impossibile rimuovere involontariamente l'occhiello di fissaggio, ad esempio calpestandolo.
- Controllare che l'occhiello di fissaggio ② sia correttamente fissato.
  Non è possibile spostare l'occhiello di fissaggio.

Smontaggio

- Ruotare l'anello metallico ③ parallelamente all'asse longitudinale dell'occhiello di fissaggio ②.
- Afferrare l'occhiello di fissaggio ② come descritto nelle istruzioni di montaggio e spingere con il pollice il perno di bloccaggio verso il basso fino all'arresto.
- Fare scorrere l'occhiello di fissaggio ② lungo la guida di scorrimento o di carico ① ed estrarlo verso l'alto.

Cinghie di ancoraggio

Avvertenze di sicurezza importanti

⚠ AVVERTENZA

Se la cinghia di fissaggio non viene montata correttamente per il fissaggio del carico, in caso di incidente, frenate o improvvisi cambi di direzione

- l'occhiello di fissaggio o la cinghia di fissaggio possono strapparsi a causa del superamento del carico massimo ammesso
- il carico può non essere trattenuto.

Il carico può pertanto scivolare, ribaltarsi o essere scaraventato via colpendo gli occupanti del veicolo. Sussiste il pericolo di incidenti e di lesioni!

Tendere sempre correttamente le cinghie di fissaggio solo tra gli occhielli di fissaggio descritti. Utilizzare sempre cinghie di fissaggio progettate per i carichi previsti.

! Rispettare le indicazioni relative al carico massimo ammesso per i singoli punti di fissaggio.

Se per il fissaggio del carico vengono utilizzati punti di fissaggio diversi tra loro, osservare sempre il carico massimo ammesso sul punto di fissaggio più debole.

Nel corso di una frenata di emergenza, ad esempio, si sprigionano delle forze che possono raggiungere valori di molto superiori alla forza peso del carico. Per ripartire adeguatamente l'assorbimento della forza, utilizzare sempre più punti di fissaggio. Sottoporre i punti di fissaggio ad un carico uniforme.

Per l'utilizzo della cinghia di fissaggio attenersi sempre alle Istruzioni d'uso e alle indicazioni del produttore della cinghia di fissaggio.

Il fissaggio del carico sul pianale del vano di carico mediante cinghie è consigliabile solo se si tratta di carichi leggeri. Sistemare il tappetino antisdrucciolo sotto il carico per favorirne il bloccaggio.

Avvertenze e informazioni

- sull'impiego degli occhielli di fissaggio e sui punti di fissaggio sono riportate al paragrafo "Fissaggio del carico"
- sulla capacità di carico massima dei punti di fissaggio sono riportate al capitolo "Dati tecnici"
- sulla capacità di carico massima della cinghia di fissaggio sono riportate sull'etichetta della cinghia di fissaggio.

  Se l'etichetta è assente o illeggibile, la cinghia di fissaggio ha raggiunto la fine della sua vita utile e deve essere eliminata. Tale cinghia di fissaggio è inutilizzabile.

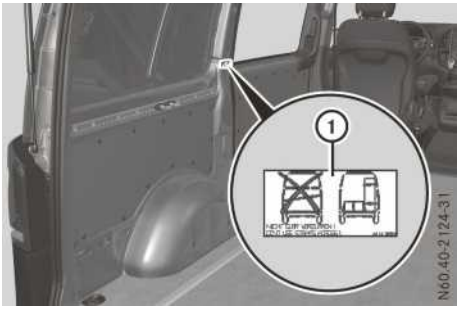

Se vengono forniti adesivi:

▶ Prima di applicare l'adesivo ① pulire la superficie.
La superficie deve essere metallica, piana, priva di grasso e polvere.

▶ Applicare gli adesivi ① su entrambi i lati del veicolo in posizione ben visibile nelle immediate vicinanze delle guide di carico.

Cinghia di serraggio

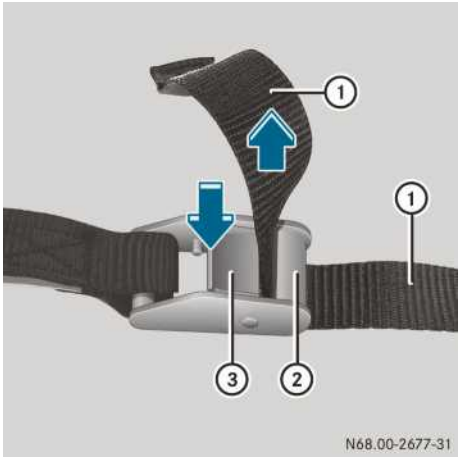

- Attenersi alle avvertenze di sicurezza importanti (▷ pagina 348) e alle avvertenze riportate al paragrafo "Fissaggio del carico" .
- **Fissaggio della cinghia di serraggio:** premere la leva di serraggio ③ e tenerla in posizione.
- Far passare la cinghia di serraggio ① come illustrato nella figura tra la leva di serraggio ③ e il listello ② e tirare.
- Rilasciare la leva di serraggio ③.
- **Rilascio della cinghia di serraggio:** premere la leva di serraggio ③ ed estrarre la cinghia di serraggio ① dalla fibbia.

Cinghia con cricco

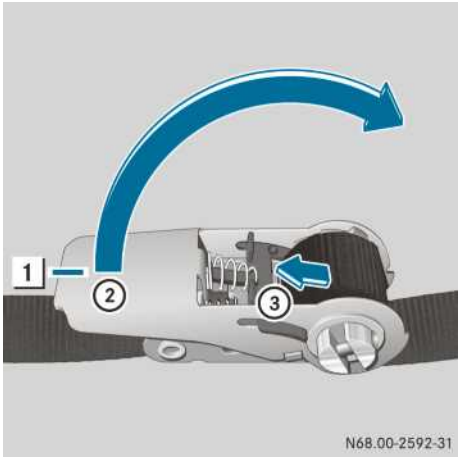

Leva di bloccaggio in posizione di arresto

In caso di utilizzo della cinghia con cricco attenersi sempre alle istruzioni d'uso o alle avvertenze del produttore.

- **Allentamento della leva di bloccaggio:** spingere il cursore di bloccaggio ③ verso l'esterno nella direzione indicata dalla freccia e orientare la leva di bloccaggio ② nella posizione desiderata sbloccandola dalla posizione di arresto 1.
- **Fissaggio della cinghia con cricco:** allentare la leva di bloccaggio ② e aprirla.

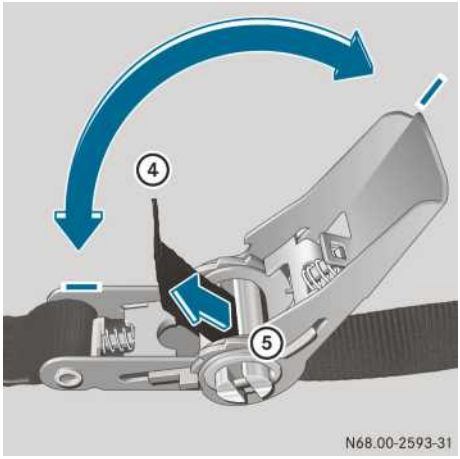

Inserimento e tensionamento

- ▶ Introdurre la cinghia con cricco ④ da dietro come illustrato nella figura facendola passare attraverso la fessura ⑤ e tenderla.
- ▶ Muovere in senso alternato la leva di bloccaggio ② finché la cinghia con cricco risulta avvolta due o tre volte all'alberino ⑤.
- ▶ Premere il cursore di bloccaggio ③ verso l'esterno nella direzione indicata dalla freccia e portare la leva di bloccaggio ② in posizione di arresto 1.
- ▶ Rilasciare il cursore di bloccaggio ③.
  Il cricco è chiuso e bloccato.

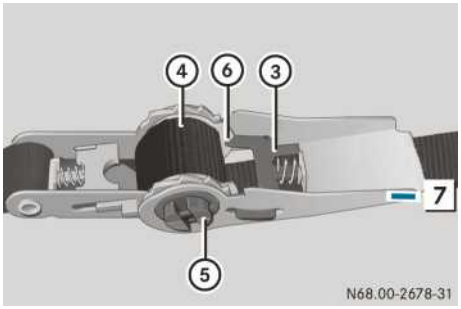

Leva di bloccaggio in posizione di rilascio

- ▶ **Allentamento della cinghia con cricco:** allentare la leva di bloccaggio ② e portarla in posizione di rilascio 7.
  Il cursore di bloccaggio ③ scatta nell'incavo di fine corsa ⑥ e l'alberino ⑤ può girare liberamente.
- ▶ Estrarre la cinghia ④ dal cricco.

Mezzi ausiliari di trasporto

Rete di protezione

⚠ AVVERTENZA

La sola rete di protezione non è in grado di trattenere o fissare oggetti, bagagli e carichi pesanti. In caso di incidente, frenate o improvvisi cambi di direzione il carico non assicurato potrebbe colpire gli occupanti del veicolo. Sussiste il pericolo di lesioni gravi o mortali!

Sistemare sempre gli oggetti in modo che non possano essere scaraventati via. Anche in caso di utilizzo della rete di protezione fissare gli oggetti, i bagagli o il carico per evitarne lo scivolamento o il ribaltamento, ad esempio mediante dispositivi di fissaggio.

⚠ AVVERTENZA

Se sono seduti passeggeri dietro la rete di protezione montata, potrebbero venire schiacciati contro la griglia di protezione. Sussiste il pericolo di lesioni, in particolare in caso di frenata o improvvisi cambi di direzione!

Non far sedere mai passeggeri dietro la rete di protezione.

La rete di protezione riduce lo spazio del vano di carico. Essa protegge gli occupanti del veicolo dallo scivolamento o dal ribaltamento di oggetti e/o bagagli leggeri. Attenersi sempre alle avvertenze per il fissaggio del carico (▷ pagina 345).

La rete di protezione può essere montata perpendicolarmente dietro i sedili anteriori o dietro la 1ª fila di sedili posteriori.

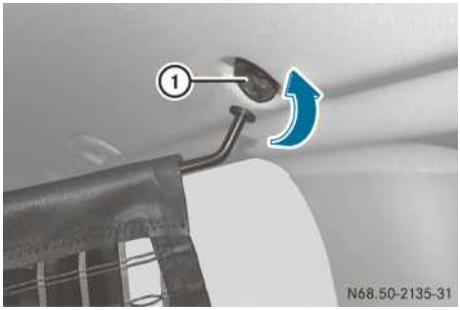

Supporto superiore

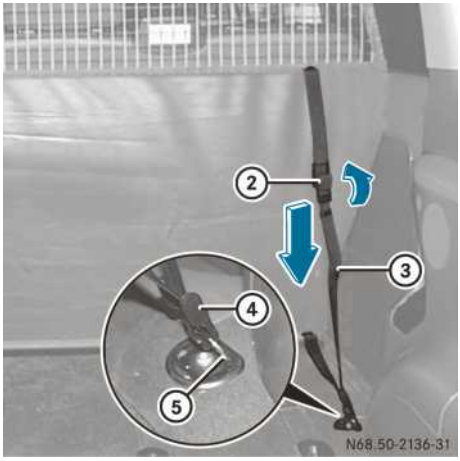

Ancoraggio dei sedili (esempio con occhielli di fissaggio fissi)

Montaggio

- Se necessario, smontare il ripiano del vano di carico (▷ pagina 353).
- Agganciare la rete di protezione ai supporti superiori ① in modo tale che le cinghie di fissaggio ③ siano rivolte verso la parte posteriore del veicolo.
- Montare gli occhielli di fissaggio ⑤ nelle guide di scorrimento il più vicino possibile ai piedini dei sedili posteriori (▷ pagina 347). A tal fine mantenere una distanza di almeno 5 cm dai piedini del sedile per consentire il successivo spostamento del sedile posteriore.
- Controllare che gli occhielli di carico ⑤ siano correttamente fissati.
  Gli occhielli di fissaggio non possono essere spostati.
- Tendere le cinghie di fissaggio ③ della rete di protezione.
- Agganciare i ganci ④ delle cinghie di fissaggio ③ agli occhielli di fissaggio ⑤.
- Ribaltare verso l'alto l'elemento di bloccaggio ②.
- Tirare verso il basso l'estremità libera delle cinghie di fissaggio ③ nella direzione indicata dalla freccia finché le cinghie ③ sono tese.
- Ribaltare verso il basso l'elemento di bloccaggio ②, affinché le cinghie rimangano definitivamente in tensione.
- Se necessario montare il ripiano del vano di carico (▷ pagina 353).
- Dopo aver percorso un breve tragitto controllare la tensione della rete di protezione.
- Se necessario, ripristinare la tensione.

Smontaggio

- Se necessario, smontare il ripiano del vano di carico (▷ pagina 353).
- Ribaltare verso l'alto l'elemento di bloccaggio ②.
  Le cinghie di fissaggio ③ sono rilasciate.
- Sganciare i ganci ④ delle cinghie di fissaggio ③ dagli occhielli di fissaggio ⑤ della zona inferiore.
- Sganciare la rete di protezione dai supporti superiori ①.
- Se necessario, smontare gli occhielli di fissaggio ⑤ (▷ pagina 347).
- Se necessario montare il ripiano del vano di carico (▷ pagina 353).
- Avvolgere su se stessa la rete di protezione e fissarla con la chiusura a velcro in modo tale che rimanga arrotolata.

Spostamento del sedile anteriore con la rete di protezione montata

- Ribaltare verso l'alto l'elemento di bloccaggio ② dei nastri di fissaggio ③.
  La rete di protezione è rilasciata.
- Regolare correttamente il sedile anteriore.
- Tendere nuovamente la rete di protezione.

Ripiano del vano di carico

Avvertenze di sicurezza importanti

⚠ AVVERTENZA

Se vengono trasportati oggetti, bagagli o carichi non assicurati o assicurati non adeguatamente, questi potrebbero scivolare, rovesciarsi o essere scaraventati via colpendo gli occupanti. Sussiste il pericolo di lesioni, in particolare in caso di brusche frenate o improvvisi cambi di direzione!

Riporre sempre gli oggetti in modo che non possano essere proiettati all'interno dell'abitacolo. Prima di iniziare la marcia assicurare gli oggetti, i bagagli o il carico al fine di impedirne lo scivolamento o il rovesciamento.

⚠ AVVERTENZA

Se il divisorio del vano di carico non è scattato correttamente in sede nei dispositivi di fissaggio, può staccarsi durante la marcia ed essere scaraventato via. Sussiste il pericolo di incidenti e di lesioni!

Montare il divisorio del vano di carico come descritto. Dopo il montaggio del divisorio del vano di carico assicurarsi sempre che il divisorio del vano di carico sia bloccato e ribaltato verso il basso.

Il ripiano del vano di carico è fissato correttamente solo se entrambe le leve sono bloccate.

Attenersi alle Direttive per la sistemazione del carico sui veicoli (▷ pagina 343).

Scomparti portaoggetti

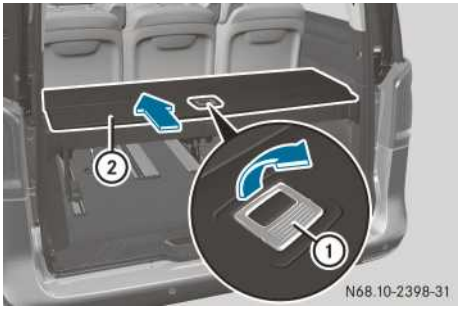

- **Apertura:** premere l'impugnatura ① nella direzione indicata dalla freccia.
  La parte centrale del coperchio ② si ribalta verso l'alto.
- Premere all'indietro il coperchio ② fino all'arresto.

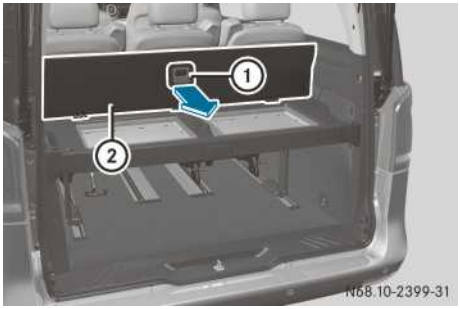

- **Chiusura:** tirare in avanti il coperchio ② afferrandolo dall'impugnatura ①.
- Premere verso il basso la parte centrale del coperchio ② fino alla chiusura completa.

Sollevamento/abbassamento

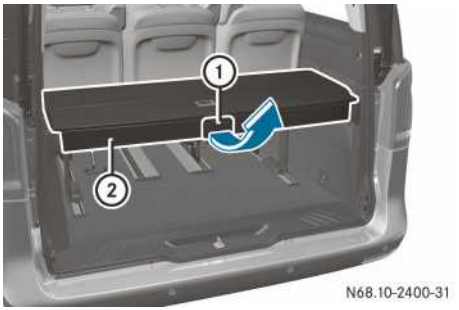

- **Sollevamento nella posizione di 70°:** tirare l'impugnatura ① nella direzione indicata dalla freccia.
  Il divisorio del vano di carico è sbloccato.
- Sollevare il divisorio del vano di carico ②.

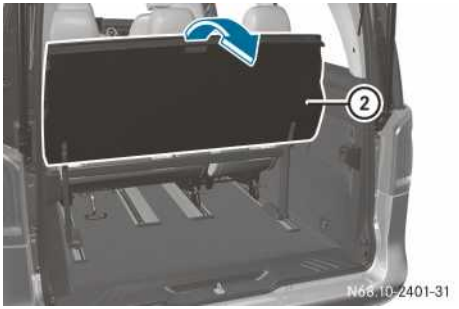

Assicurarsi che il divisorio del vano di carico sia sempre abbassato durante la marcia.

- **Abbassamento:** tirare il divisorio del vano di carico ② verso il basso fino allo scatto in sede.
  Il divisorio del vano di carico ② è bloccato.

Smontaggio/montaggio

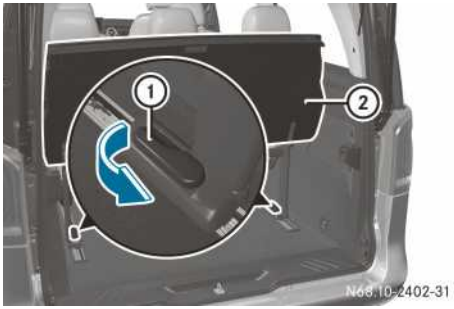

- ▶ **Smontaggio:** sollevare il divisorio del vano di carico ② (▷ pagina 352) .
- ▶ Ripiegare la leva ① verso l'interno.
  Il divisorio del vano di carico ② fuoriesce leggermente.
- ▶ Estrarre il divisorio del vano di carico ②.

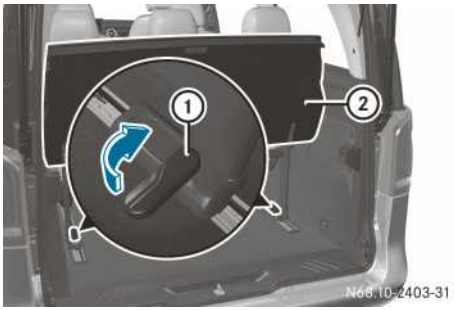

Se possibile, montare il divisorio del vano di carico con l'aiuto di una seconda persona.

- ▶ **Montaggio:** montare il divisorio del vano di carico ② obliquamente all'interno del veicolo.
- ▶ Ruotare il divisorio del vano di carico ② all'interno del veicolo e inserirlo nelle guide.

  Le guidi sono provviste di contrassegni triangolari in corrispondenza dei punti di inserimento che devono risultare alla stessa altezza delle leve ①.
- ▶ Ripiegare la leva ① verso l'esterno.
  Il divisorio del vano di carico ② scatta in sede.
- ▶ Ribaltare il divisorio del vano di carico ② verso il basso.

Sistemi di trasporto

⚠ AVVERTENZA

Se il tetto viene caricato, il baricentro del veicolo si sposta verso l'alto con conseguente modifica del comportamento di marcia del veicolo. Il superamento del carico massimo sul tetto può compromettere sensibilmente le caratteristiche di marcia e il comportamento di sterzata e di frenata. In questo caso sussiste il pericolo di incidenti.

Osservare assolutamente il carico massimo sul tetto e adeguare il proprio stile di guida.

Informazioni sul carico massimo ammesso sul tetto sono riportate al paragrafo "Punti di fissaggio e sistemi di trasporto" (▷ pagina 427).

! Verificare che

- le viti del supporto per il tetto siano serrate nei fori filettati previsti con una coppia massima di 10 Nm e
- con una profondità di avvitamento minima di 4 giri.

Utilizzare supporti per il tetto e portapacchi posteriori approvati o raccomandati dalla Mercedes-Benz. Essi consentono di evitare danni al veicolo.

È possibile montare un supporto per il tetto e, ad esempio, un portabiciclette posteriore sul portellone posteriore.

Dopo aver smontato il supporto per il tetto, montare i cappucci di protezione delle filettature di fissaggio.

Se sul portellone posteriore è stato montato un portapacchi posteriore, il peso supplementare limita il sostegno offerto dalle molle a gas durante l'apertura del portellone posteriore. In tal caso è necessario esercitare una forza maggiore per aprire il portellone posteriore. In presenza di basse temperature esterne inferiori al punto di congelamento è opportuno supportare ulteriormente il portellone posteriore dopo l'apertura per evitarne l'abbassamento accidentale.

Informazioni utili

Le presenti Istruzioni d'uso descrivono tutti i modelli e gli equipaggiamenti di serie e a richiesta del veicolo disponibili al momento della chiusura redazionale delle stesse. Sono possibili differenze in funzione dei Paesi di destinazione del veicolo. Tenere presente che il veicolo potrebbe non essere dotato di tutte le funzioni descritte. Questo riguarda anche i sistemi e le funzioni rilevanti per la sicurezza.

Leggere le informazioni relative all'officina qualificata (▷ pagina 36).

Vano motore

Cofano motore

Avvertenze di sicurezza importanti

⚠ AVVERTENZA

Il cofano motore sbloccato potrebbe aprirsi durante la marcia ostacolando la visuale. Sussiste il pericolo di incidenti!

Non sbloccare mai il cofano motore durante la marcia. Prima di iniziare la marcia assicurarsi sempre che il cofano motore sia bloccato.

⚠ AVVERTENZA

Se si apre il cofano motore con il motore surriscaldato oppure in caso di incendio nel vano motore, è possibile venire a contatto con gas molto caldi o altri materiali di consumo che fuoriescono. Sussiste il pericolo di lesioni!

Prima di aprire il cofano motore far raffreddare il motore surriscaldato. In caso di incendio nel vano motore, lasciare il cofano motore chiuso e contattare i vigili del fuoco.

⚠ AVVERTENZA

Nel vano motore sono presenti componenti in movimento. Determinati componenti, ad esempio la ventola del radiatore, possono continuare a funzionare oppure riavviarsi improvvisamente anche con l'accensione disinserita. Sussiste il pericolo di lesioni.

Se è necessario effettuare interventi nel vano motore,

- disinserire l'accensione
- non accedere mai con le mani nella zona di pericolo di componenti in movimento, ad esempio nella zona di rotazione della ventola
- togliere eventuali gioielli e orologi
- tenere ad esempio indumenti e capelli lontano dai componenti in movimento.

⚠ AVVERTENZA

Il sistema di iniezione del carburante funziona con alta tensione. Se si toccano componenti sottoposti a tensione, è possibile ricevere una scossa elettrica. Sussiste il pericolo di lesioni!

Non toccare mai i componenti del sistema di iniezione del carburante ad accensione inserita.

I componenti del sistema di iniezione del carburante sottoposti a tensione sono ad esempio gli iniettori.

⚠ AVVERTENZA

Determinati componenti presenti nel vano motore possono raggiungere temperature molto elevate, ad esempio il motore, il radiatore e alcuni componenti dell'impianto di scarico. Durante l'esecuzione di lavori nel vano motore sussiste il pericolo di procurarsi lesioni!

Far raffreddare il motore, se possibile, e toccare solo i componenti di seguito descritti.

Qualora sia necessario eseguire interventi nel vano motore, toccare solo i seguenti componenti:

- Cofano motore
- Astina di controllo del livello dell'olio
- Coperchio di chiusura del foro di riempimento dell'olio motore
- Coperchio di chiusura del serbatoio del liquido lavacristalli
- Coperchio di chiusura del serbatoio di compensazione del liquido di raffreddamento

Apertura del cofano motore

⚠ AVVERTENZA

Se si apre il cofano motore con il motore surriscaldato oppure in caso di incendio nel vano motore, è possibile venire a contatto con gas molto caldi o altri materiali di consumo che fuoriescono. Sussiste il pericolo di lesioni!

Prima di aprire il cofano motore far raffreddare il motore surriscaldato. In caso di incendio nel vano motore, lasciare il cofano motore chiuso e contattare i vigili del fuoco.

⚠ AVVERTENZA

Determinati componenti presenti nel vano motore possono raggiungere temperature molto elevate, ad esempio il motore, il radiatore e alcuni componenti dell'impianto di scarico. Durante l'esecuzione di lavori nel vano motore sussiste il pericolo di procurarsi lesioni!

Far raffreddare il motore, se possibile, e toccare solo i componenti di seguito descritti.

! Assicurarsi che i tergicristalli non siano sollevati dal parabrezza. In caso contrario i tergicristalli o il cofano motore potrebbero essere danneggiati.

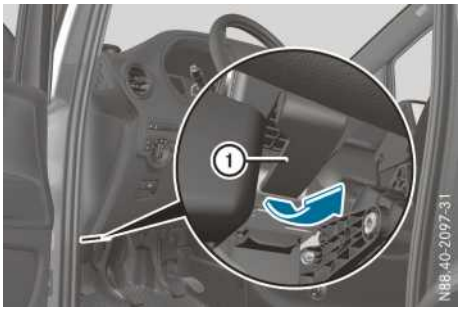

Durante l'apertura del cofano motore attenersi assolutamente alle avvertenze di sicurezza.

- ▶ Arrestare il veicolo nel rispetto delle norme sulla circolazione stradale e il più possibile in piano.
- ▶ Spegnere il motore.
- ▶ Assicurare il veicolo contro spostamenti accidentali (▷ pagina 195).
- ▶ Tirare la maniglia di sbloccaggio ① del cofano motore.
  Il cofano motore si sblocca.

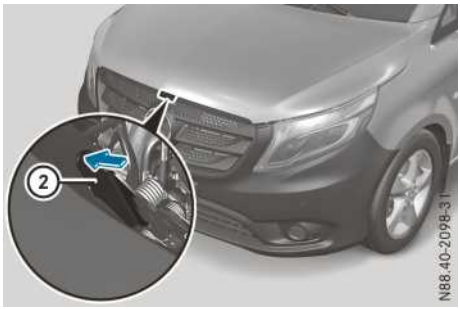

- ▶ Inserire la mano nella fessura e premere la leva ② della sicura del cofano verso sinistra.
- ▶ Sollevare il cofano motore e tenerlo in posizione.

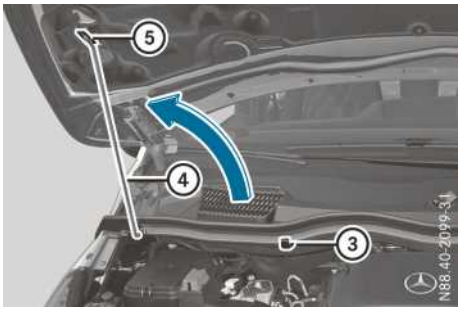

- ▶ Estrarre l'asta di sostegno ④ dal supporto ③ e portarla verso l'alto nella direzione indicata dalla freccia.
- ▶ Rilasciare il cofano motore in modo tale che l'asta di sostegno ④ scivoli nell'incavo ⑤ fissando il cofano motore.

Chiusura del cofano motore

⚠ AVVERTENZA

I panni o i materiali infiammabili dimenticati nel vano motore possono incendiarsi a contatto con i componenti caldi del motore o dell'impianto di scarico. In questo caso sussiste il pericolo di incendio! Accertarsi che dopo l'esecuzione degli interventi di manutenzione nel vano motore o in corrispondenza dell'im-

▷▷

pianto di scarico non si trovino corpi estranei infiammabili.

! Non chiudere il cofano motore esercitando pressione con le per evitare di danneggiarlo.

▶ Trattenere in posizione l'asta di sostegno ④ e sollevare leggermente il cofano motore.

▶ Portare l'asta di sostegno ④ verso il supporto ③ e farla scattare esercitando una leggera pressione.

▶ Abbassare il cofano motore e lasciarlo cadere con un certo slancio da un'altezza di circa 30 cm.

Il cofano motore si chiude scattando in sede.

▶ Controllare che il cofano motore sia correttamente bloccato.
Se è ancora possibile sollevare il cofano motore, questo non è bloccato correttamente. Se il cofano motore non è bloccato correttamente, aprirlo nuovamente. Lasciar cadere il cofano motore con un certo slancio.

Panoramica del vano motore

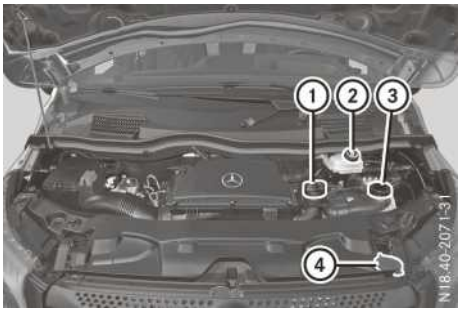

Vano motore (esempio)

① Tappo del bocchettone di riempimento dell'olio motore (▷ pagina 356)

② Tappo del serbatoio del liquido freni (▷ pagina 362)

③ Tappo del serbatoio di compensazione del liquido di raffreddamento (▷ pagina 360)

④ Tappo del serbatoio dell'impianto lavacristalli (▷ pagina 363)

Controllare a intervalli regolari il livello dei liquidi e la tenuta dei gruppi. Se si riscontra una perdita di liquidi, ad esempio macchie d'olio nel punto in cui il veicolo è stato parcheggiato, rivolgersi immediatamente ad un'officina qualificata.

Olio motore

Avvertenze generali

! Durante l'esercizio aumentano le impurità nell'olio motore e di conseguenza si riducono anche le sue caratteristiche qualitative; persino il volume dell'olio si riduce progressivamente. Controllare regolarmente il livello dell'olio e rabboccarlo o, se necessario, effettuare il cambio dell'olio.

Osservare le informazioni relative agli oli motore approvati e al consumo di olio riportate al capitolo "Materiali di consumo e quantità di rifornimento" (▷ pagina 421).

È possibile controllare il livello dell'olio nel motore

- sul display del computer di bordo
- con l'astina di controllo del livello dell'olio.

Controllo elettronico del livello dell'olio (veicoli senza tasti sul volante)

Il controllo elettronico del livello dell'olio tramite il computer di bordo può essere effettuato solo nel caso dei veicoli con potenza del motore superiore a 100 kW (modelli da 114 CDI / BlueTEC a 119 BlueTEC).

Se in presenza di temperature estremamente basse dopo cinque minuti sul display non viene visualizzato il livello dell'olio, ripetere la misurazione del livello dell'olio motore dopo aver atteso altri cinque minuti.

Se l'indicazione del livello dell'olio continua a non essere visualizzata, controllare il livello dell'olio con l'apposita astina (▷ pagina 358). Far controllare la misurazione del livello dell'olio in un'officina qualificata.

Per effettuare la misurazione è necessario che l'accensione sia inserita e il motore sia spento a temperatura di esercizio. Il veicolo deve essere collocato in piano. Utilizzare i tasti sulla strumentazione.

▶ Portare il veicolo in piano.

▶ Spegnere il motore.

▶ Attendere cinque minuti.

▶ Girare la chiave nel blocchetto di accensione portandola in posizione **2**.

- ▶ Con il tasto ⓢ selezionare il menu Misurazione olio.
- ▶ Confermare con il tasto Ⓡ.
  Per l'intera durata della misurazione del livello dell'olio motore, sul display viene visualizzato il messaggio Livello olio motore Misurazione in corso!.

Dopo la misurazione del livello dell'olio motore sul display è possibile visualizzare i seguenti messaggi.

Messaggio sul display:
Livello olio motore corretto
- ▶ **Rimedio:** non rabboccare l'olio.

Messaggio sul display:
Rabboccare X.X l di olio motore
- ▶ Rabboccare la quantità indicata X.X l di olio (▷ pagina 359).
- ▶ **Rimedio:** ripetere la misurazione del livello dell'olio motore dopo alcuni minuti.

Messaggio sul display:
Ridurre livello olio motore
Il livello dell'olio è eccessivo.
- ▶ **Rimedio:** far aspirare l'olio.

Messaggio sul display:
Per liv. olio mot.: inserire accens.
- ▶ **Rimedio:** girare la chiave nel blocchetto di accensione portandola in posizione **2**.

Messaggio sul display:
Tempo di attesa non rispettato
- ▶ **Rimedio:** se il motore è a temperatura di esercizio, eseguire una nuova misurazione del livello dell'olio motore dopo circa cinque minuti.
- ▶ Se il motore non è a temperatura di esercizio, eseguire una nuova misurazione del livello dell'olio motore dopo circa 30 minuti.

Messaggio sul display:
Livello olio motore solo a motore spento
- ▶ **Rimedio:** spegnere il motore e, quando il motore è a temperatura di esercizio, eseguire una nuova misurazione del livello dell'olio motore dopo circa cinque minuti.

Controllo elettronico del livello dell'olio (veicoli con tasti sul volante)

Il controllo elettronico del livello dell'olio tramite il computer di bordo può essere effettuato solo nel caso dei veicoli con potenza del motore superiore a 100 kW (modelli da 114 CDI / BlueTEC a 119 BlueTEC).

Se in presenza di temperature estremamente basse dopo cinque minuti sul display non viene visualizzato il livello dell'olio, ripetere la misurazione del livello dell'olio motore dopo aver atteso altri cinque minuti.

Se l'indicazione del livello dell'olio continua a non essere visualizzata, controllare il livello dell'olio con l'apposita astina (▷ pagina 358). Far controllare la misurazione del livello dell'olio in un'officina qualificata.

Per effettuare la misurazione è necessario che l'accensione sia inserita e il motore sia spento a temperatura di esercizio. Il veicolo deve essere collocato in piano. Utilizzare i tasti sul volante.

- ▶ Portare il veicolo in piano.
- ▶ Spegnere il motore.
- ▶ Attendere cinque minuti.
- ▶ Girare la chiave nel blocchetto di accensione portandola in posizione 2.
- ▶ Con il tasto ◀ o ▶ selezionare il menu Service (Manutenzione).
- ▶ Con il tasto ▲ o ▼ selezionare Livello olio mot..
- ▶ Confermare con il tasto OK.
  Per l'intera durata della misurazione del livello dell'olio motore, sul display viene visualizzato il messaggio Livello olio motore Misuraz. in corso! Misuraz. corretta con veic. in piano.

Dopo la misurazione del livello dell'olio motore sul display è possibile visualizzare i seguenti messaggi.

Messaggio sul display:
Livello olio motore corretto–

▶ **Rimedio:** non rabboccare l'olio.

Messaggio sul display:
Alla prossima sosta rifornimento rabboccare X.X l di olio motore–

▶ Rabboccare la quantità indicata X.X l di olio (▷ pagina 359).

▶ **Rimedio:** ripetere la misurazione del livello dell'olio motore dopo alcuni minuti.

Messaggio sul display:
Livello olio motore: ridurre livello olio–

Il livello dell'olio è eccessivo.

▶ **Rimedio:** far aspirare l'olio.

Messaggio sul display:
Per livello olio motore: inserire accensione–

▶ **Rimedio:** girare la chiave nel blocchetto di accensione portandola in posizione 2.

Messaggio sul display:
Per liv. olio motore tempo di attesa non rispettato–

▶ **Rimedio:** se il motore è a temperatura di esercizio, eseguire una nuova misurazione del livello dell'olio motore dopo circa cinque minuti.

▶ Se il motore non è a temperatura di esercizio, eseguire una nuova misurazione del livello dell'olio motore dopo circa 30 minuti.

Messaggio sul display:
Livello olio motore solo a motore spento–

▶ **Rimedio:** spegnere il motore e, quando il motore è a temperatura di esercizio, eseguire una nuova misurazione del livello dell'olio motore dopo circa cinque minuti.

Controllo del livello dell'olio con l'astina di controllo

⚠ AVVERTENZA

Se si apre il cofano motore con il motore surriscaldato oppure in caso di incendio nel vano motore, è possibile venire a contatto con gas molto caldi o altri materiali di consumo che fuoriescono. Sussiste il pericolo di lesioni!

Prima di aprire il cofano motore far raffreddare il motore surriscaldato. In caso di incendio nel vano motore, lasciare il cofano motore chiuso e contattare i vigili del fuoco.

⚠ AVVERTENZA

Determinati componenti presenti nel vano motore possono raggiungere temperature molto elevate, ad esempio il motore, il radiatore e alcuni componenti dell'impianto di scarico. Durante l'esecuzione di lavori nel vano motore sussiste il pericolo di procurarsi lesioni!

Far raffreddare il motore, se possibile, e toccare solo i componenti di seguito descritti.

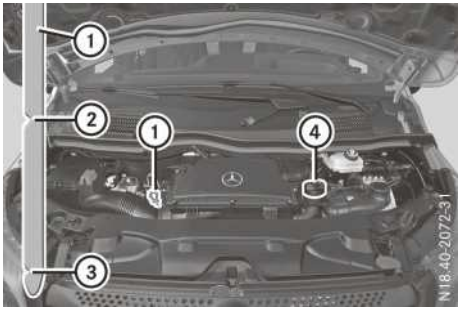

Astina di controllo del livello dell'olio e foro di riempimento olio motore (esempio riferito al motore diesel con potenza inferiore a 100 kW)

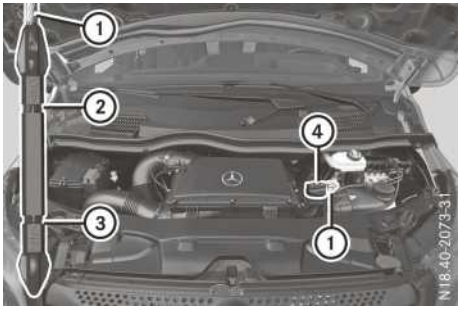

Astina di controllo del livello dell'olio e foro di riempimento olio motore (esempio riferito al motore diesel con potenza di 100 kW o superiore)

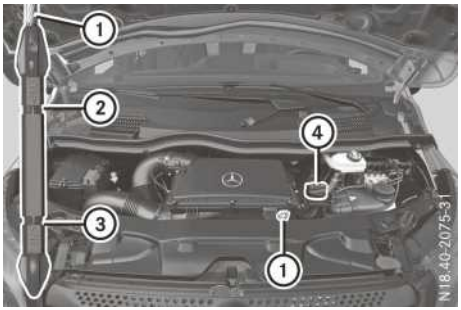

Astina di controllo del livello dell'olio e foro di riempimento dell'olio motore (esempio riferito al motore a benzina)

Controllare il livello dell'olio solo con il motore a temperatura di esercizio.

- ▶ Arrestare il veicolo nel rispetto delle norme sulla circolazione stradale e il più possibile in piano.
- ▶ Assicurare il veicolo contro spostamenti accidentali.
- ▶ Spegnere il motore.
- ▶ Attendere cinque minuti.
- ▶ Aprire il cofano motore (▷ pagina 355).
- ▶ Estrarre l'astina di controllo del livello dell'olio ①.
- ▶ Pulire l'astina di controllo del livello dell'olio ① con un panno privo di pelucchi.
- ▶ Reinserire l'astina di controllo del livello dell'olio ① fino all'arresto nel tubo guida ed estrarla nuovamente.
  Il livello dell'olio è sufficiente se si trova tra la tacca MIN ③ e la tacca MAX ② dell'astina.
- ▶ Se il livello dell'olio è pari o al di sotto della tacca MIN ③, aprire il coperchio di chiusura ④ e rabboccare l'olio motore (▷ pagina 359).
  La differenza di quantità tra le tacche ② e ③ è
  - nei motori diesel con potenza inferiore 100 kW di circa 2,5 l
  - nei motori diesel con potenza superiore a 100 kW di circa 2 l
  - nei motori a benzina di circa 1,5 l.
- ▶ Chiudere il cofano motore.

Rabbocco dell'olio motore

⚠ AVVERTENZA

Se si apre il cofano motore con il motore surriscaldato oppure in caso di incendio nel vano motore, è possibile venire a contatto con gas molto caldi o altri materiali di consumo che fuoriescono. Sussiste il pericolo di lesioni!

Prima di aprire il cofano motore far raffreddare il motore surriscaldato. In caso di incendio nel vano motore, lasciare il cofano motore chiuso e contattare i vigili del fuoco.

⚠ AVVERTENZA

Determinati componenti presenti nel vano motore possono raggiungere temperature molto elevate, ad esempio il motore, il radiatore e alcuni componenti dell'impianto di scarico. Durante l'esecuzione di lavori nel vano motore sussiste il pericolo di procurarsi lesioni!

Far raffreddare il motore, se possibile, e toccare solo i componenti di seguito descritti.

⚠ AVVERTENZA

Se l'olio motore raggiunge componenti molto caldi del vano motore, può incendiarsi. Sussiste il pericolo di incendio e di lesioni!

Assicurarsi che l'olio motore non giunga in prossimità del bocchettone di riempimento. Far raffreddare il motore e pulire accuratamente i componenti imbrattati con olio motore prima di avviare il motore.

Avvertenza per la tutela ambientale

Effettuare il rabbocco con la dovuta attenzione, per evitare di versare olio fuori dal bocchettone. Se l'olio raggiunge il terreno oppure corsi o bacini d'acqua possono verificarsi danni all'ambiente.

! Non rabboccare l'olio motore in quantità eccessiva. Il rifornimento di una quantità eccessiva di olio motore può danneggiare il motore o il catalizzatore. Far aspirare l'olio motore eventualmente rifornito in eccesso.

! Non utilizzare ulteriori additivi nell'olio motore. Questi possono danneggiare il motore.

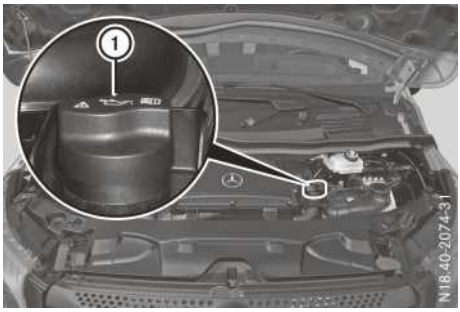

Foro di riempimento dell'olio motore (esempio)

Osservare le informazioni sugli oli motore approvati riportate al paragrafo "Materiali di consumo e quantità di rifornimento" (▷ pagina 421).

- ▶ Aprire il cofano motore (▷ pagina 355).
- ▶ Allentare il coperchio di chiusura ① e rimuoverlo.
- ▶ Rabboccare l'olio motore.
- ▶ Applicare il coperchio di chiusura ① sul foro di riempimento e serrarlo a fondo. Verificare che il coperchio di chiusura scatti correttamente in posizione di bloccaggio.
- ▶ Controllare il livello dell'olio con l'astina di controllo del livello dell'olio (▷ pagina 358) o, nei veicoli con potenza del motore superiore a 100 kW, effettuare il controllo elettronico mediante il computer di bordo
  - nei veicoli senza tasti sul volante (▷ pagina 356)
  - nei veicoli con tasti sul volante (▷ pagina 357)
- ▶ Chiudere il cofano motore.

Liquido di raffreddamento

⚠ AVVERTENZA

I materiali di consumo possono essere tossici e nocivi alla salute. Sussiste il pericolo di lesioni!

Durante l'utilizzo, la conservazione e lo smaltimento dei materiali di consumo attenersi alle indicazioni riportate sulle etichette dei contenitori originali. Conservare sempre i materiali di consumo nel contenitore originale chiuso. Tenere i materiali di consumo fuori dalla portata dei bambini.

⚠ AVVERTENZA

Se si apre il cofano motore con il motore surriscaldato oppure in caso di incendio nel vano motore, è possibile venire a contatto con gas molto caldi o altri materiali di consumo che fuoriescono. Sussiste il pericolo di lesioni!

Prima di aprire il cofano motore far raffreddare il motore surriscaldato. In caso di incendio nel vano motore, lasciare il cofano motore chiuso e contattare i vigili del fuoco.

⚠ AVVERTENZA

Determinati componenti presenti nel vano motore possono raggiungere temperature molto elevate, ad esempio il motore, il radiatore e alcuni componenti dell'impianto di scarico. Durante l'esecuzione di lavori nel vano motore sussiste il pericolo di procurarsi lesioni!

Far raffreddare il motore, se possibile, e toccare solo i componenti di seguito descritti.

Il liquido di raffreddamento contiene glicole ed è pertanto tossico. Osservare anche le avvertenze di sicurezza riportate al capitolo "Materiali di consumo e quantità di rifornimento" (▷ pagina 416).

⚠ AVVERTENZA

L'impianto di raffreddamento del motore è sotto pressione, in particolare a motore caldo. Aprendo il tappo la fuoriuscita di liquido bollente potrebbe causare delle ustioni. Sussiste il pericolo di lesioni.

Far raffreddare il motore prima di aprire il tappo. Per aprire il tappo indossare occhiali protettivi e guanti. Aprire il tappo lentamente per far scaricare la pressione.

Controllare il livello del liquido di raffreddamento e/o rabboccare il liquido di raffreddamento solo con il veicolo in piano e a motore freddo. La temperatura del liquido di raffreddamento deve essere inferiore a 50 °C.

! Controllare regolarmente la tenuta dell'impianto di raffreddamento motore e dell'impianto di riscaldamento.

In caso di perdita di liquido di raffreddamento di grossa entità far accertare ed eliminare la causa in un'officina qualificata.

⚠ **AVVERTENZA**

Se il liquido antigelo viene a contatto con componenti caldi del vano motore può infiammarsi. Sussiste il pericolo di incendio e di lesioni!

Far raffreddare il motore prima di rabboccare il liquido antigelo. Assicurarsi che non vi sia alcuna traccia di liquido antigelo in corrispondenza del bocchettone di riempimento. Detergere a fondo i componenti imbrattati con liquido antigelo prima di avviare il motore.

! Prestare attenzione a non versare il liquido di raffreddamento sulle superfici verniciate. In caso contrario la vernice potrebbe subire dei danni.

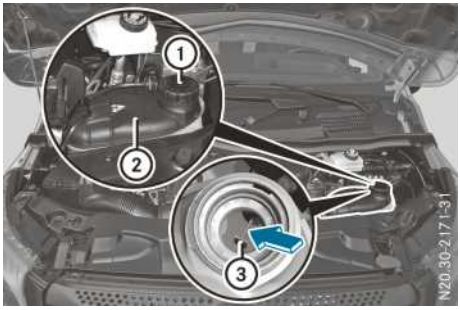

Coperchio di chiusura e serbatoio di compensazione del liquido di raffreddamento (esempio)

Controllo del livello del liquido di raffreddamento

- ▶ Arrestare il veicolo nel rispetto delle norme sulla circolazione stradale e il più possibile in piano.
- ▶ Spegnere il motore.
- ▶ Assicurare il veicolo contro spostamenti accidentali.
- ▶ Aprire il cofano motore (▷ pagina 355).
- ▶ Far raffreddare il motore.
- ▶ Svitare lentamente di mezzo giro verso sinistra il coperchio di chiusura ① e far scaricare la sovrappressione.
- ▶ Allentare ulteriormente il coperchio di chiusura ① e rimuoverlo dal serbatoio di compensazione del liquido di raffreddamento ②.
- ▶ Controllare il livello del liquido di raffreddamento.
  Nel serbatoio di compensazione del liquido di raffreddamento ② è presente una quantità sufficiente di liquido di raffreddamento se, quando il liquido è freddo, questo raggiunge la tacca presente sul foro di riempimento ③.
  Se, quando il liquido di raffreddamento è caldo, questo oltrepassa di circa 1,5 cm la tacca presente sul foro di riempimento ③, nel serbatoio di compensazione del liquido di raffreddamento è presente una quantità sufficiente di liquido di raffreddamento ②.

Rabbocco del liquido di raffreddamento

- ▶ Se il livello del liquido di raffreddamento è al di sotto della tacca ③ presente sul foro di riempimento, rabboccare il liquido di raffreddamento.
  Osservare le indicazioni sulla composizione del liquido di raffreddamento e sulla qualità dell'acqua riportate al capitolo "Materiali di consumo e quantità di rifornimento"

(▷ pagina 423). Al fine di evitare danni all'impianto di raffreddamento del motore, utilizzare esclusivamente liquidi anticorrosione e antigelo approvati conformi alle Specifiche per i materiali di consumo Mercedes-Benz.

- ▶ Applicare il coperchio di chiusura ① e girarlo verso destra fino a chiuderlo.
- ▶ Avviare il motore.
- ▶ Impostare la temperatura all'interno dell'abitacolo sul valore massimo tramite il gruppo di comandi della climatizzazione.
- ▶ Dopo circa cinque minuti spegnere nuovamente il motore e farlo raffreddare.
- ▶ Controllare nuovamente il livello del liquido di raffreddamento e, se necessario, rabboccare il liquido di raffreddamento.
- ▶ Chiudere il cofano motore.

Liquido dei freni

⚠ AVVERTENZA

I materiali di consumo possono essere tossici e nocivi alla salute. Sussiste il pericolo di lesioni!

Durante l'utilizzo, la conservazione e lo smaltimento dei materiali di consumo attenersi alle indicazioni riportate sulle etichette dei contenitori originali. Conservare sempre i materiali di consumo nel contenitore originale chiuso. Tenere i materiali di consumo fuori dalla portata dei bambini.

⚠ AVVERTENZA

Se si apre il cofano motore con il motore surriscaldato oppure in caso di incendio nel vano motore, è possibile venire a contatto con gas molto caldi o altri materiali di consumo che fuoriescono. Sussiste il pericolo di lesioni!

Prima di aprire il cofano motore far raffreddare il motore surriscaldato. In caso di incendio nel vano motore, lasciare il cofano motore chiuso e contattare i vigili del fuoco.

⚠ AVVERTENZA

Determinati componenti presenti nel vano motore possono raggiungere temperature molto elevate, ad esempio il motore, il radiatore e alcuni componenti dell'impianto di scarico. Durante l'esecuzione di lavori nel vano motore sussiste il pericolo di procurarsi lesioni!

Far raffreddare il motore, se possibile, e toccare solo i componenti di seguito descritti.

Il liquido dei freni è nocivo alla salute. Osservare anche le avvertenze di sicurezza riportate al capitolo "Materiali di consumo e quantità di rifornimento" (▷ pagina 416).

⚠ AVVERTENZA

Il liquido freni assorbe nel tempo umidità dall'atmosfera. Ciò comporta l'abbassamento del punto di ebollizione del liquido freni. Se il punto di ebollizione è troppo basso, nel caso in cui i freni vengano fortemente sollecitati possono formarsi bolle di vapore nell'impianto freni. Questo compromette la forza frenante. Sussiste il pericolo di incidenti!

Far sostituire il liquido freni secondo l'intervallo previsto.

! Se il livello del liquido dei freni nel relativo serbatoio si trova in corrispondenza o al di sotto della tacca MIN, controllare immediatamente la presenza di eventuali difetti di tenuta dell'impianto frenante. Controllare inoltre lo spessore delle guarnizioni dei freni. Contattare immediatamente un'officina qualificata.

Non effettuare il rabbocco del liquido dei freni. In tal modo il guasto non viene eliminato.

! Il liquido dei freni corrode la vernice, il materiale sintetico e la gomma. Se le superfici verniciate, in materiale sintetico o in gomma vengono a contatto con il liquido dei freni, lavare immediatamente le superfici con acqua.

Far sostituire il liquido dei freni ogni anni due anni in un'officina qualificata. Osservare le informazioni sul liquido dei freni riportate al capitolo "Materiali di consumo e quantità di rifornimento" (▷ pagina 423).

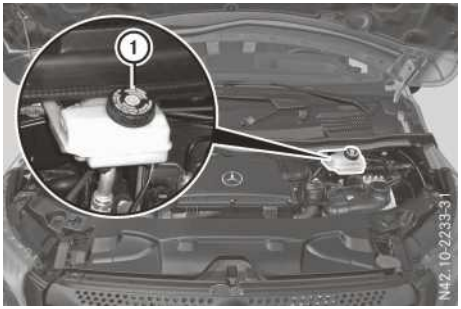

Il sistema di azionamento della frizione e l'impianto frenante vengono alimentati idraulicamente con liquido dei freni.

Controllare il livello del liquido dei freni a intervalli regolari, ad esempio ogni settimana o ad ogni rifornimento.

Controllo del livello del liquido dei freni

- ▶ Arrestare il veicolo nel rispetto delle norme sulla circolazione stradale e il più possibile in piano.
- ▶ Spegnere il motore.
- ▶ Assicurare il veicolo contro spostamenti accidentali.
- ▶ Aprire il cofano motore (▷ pagina 355).
- ▶ Controllare il livello del liquido dei freni. Se il livello del liquido dei freni è compreso tra la tacca MIN e la tacca MAX sul serbatoio del liquido dei freni ①, il livello del liquido dei freni è sufficiente.
- ▶ Chiudere il cofano motore.

Detergente lavacristalli

⚠ AVVERTENZA

Se si apre il cofano motore con il motore surriscaldato oppure in caso di incendio nel vano motore, è possibile venire a contatto con gas molto caldi o altri materiali di consumo che fuoriescono. Sussiste il pericolo di lesioni!

Prima di aprire il cofano motore far raffreddare il motore surriscaldato. In caso di incendio nel vano motore, lasciare il cofano motore chiuso e contattare i vigili del fuoco.

⚠ AVVERTENZA

Determinati componenti presenti nel vano motore possono raggiungere temperature molto elevate, ad esempio il motore, il radiatore e alcuni componenti dell'impianto di scarico. Durante l'esecuzione di lavori nel vano motore sussiste il pericolo di procurarsi lesioni!

Far raffreddare il motore, se possibile, e toccare solo i componenti di seguito descritti.

⚠ AVVERTENZA

Se il concentrato per liquido lavacristalli viene a contatto con componenti caldi del motore o dell'impianto di scarico può incendiarsi. Sussiste il pericolo di incendio e di lesioni!

Assicurarsi che non vi sia alcuna traccia di concentrato per liquido lavacristalli in corrispondenza del bocchettone di riempimento.

! Utilizzare solo liquidi lavacristalli adatti ai diffusori in materiale sintetico, ad esempio MB SummerFit o MB WinterFit. L'utilizzo di detergenti non idonei potrebbe causare danni al diffusore in materiale sintetico dei gruppi ottici.

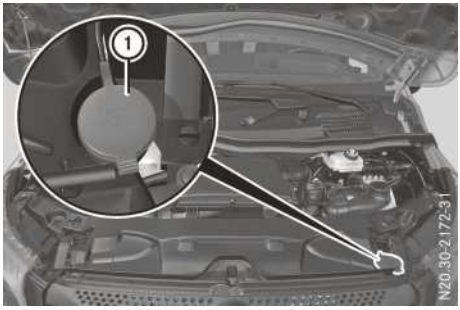

Serbatoio dell'impianto lavacristalli (esempio)

Aggiungere al liquido lavacristalli l'apposito concentrato indipendentemente dalla stagione. Osservare le informazioni sul liquido lavacristalli riportate al paragrafo "Materiali di consumo e quantità di rifornimento" (▷ pagina 425).

Rabbocco del liquido lavacristalli

- ▶ Preparare la miscela in un recipiente aggiungendo all'acqua il liquido lavacristalli nel giusto rapporto di miscelazione.
- ▶ Aprire il cofano motore (▷ pagina 355).

- ▶ Tirare verso l'alto il tappo ① del serbatoio dell'impianto lavacristalli afferrandolo dalla linguetta.
- ▶ Rabboccare il liquido lavacristalli precedentemente miscelato.
- ▶ Premere il tappo ① sul bocchettone di riempimento fino allo scatto in sede.
- ▶ Chiudere il cofano motore.

Manutenzione

Avvertenze generali

Avvertenza per la tutela ambientale

Durante l'esecuzione di tutti gli interventi rispettare le norme sulla tutela ambientale. Per lo smaltimento dei materiali di consumo, ad esempio dell'olio motore, devono essere rispettate le norma di legge vigenti. Esse riguardano anche componenti quali ad esempio i filtri venuti a contatto con i materiali di consumo. Per informazioni in merito rivolgersi a qualunque officina qualificata.

Smaltire conformemente alle norme di tutela ambientale i recipienti vuoti, i panni utilizzati per la pulizia e i prodotti per la cura del veicolo. Rispettare anche le istruzioni d'uso relative ai prodotti per la cura del veicolo.

Non far girare il motore a veicolo fermo per un periodo più a lungo di quanto necessario.

Prima di eseguire gli interventi di manutenzione e di riparazione leggere assolutamente la documentazione attinente, vale a dire

- le sezioni fondamentali della documentazione tecnica, ad esempio le Istruzioni d'uso e le informazioni d'officina
- le disposizioni di legge, come ad esempio le norme di tutela del lavoro e le norme antinfortunistiche.

Nel caso di interventi sotto il veicolo posizionare dei cavalletti di sostegno adeguati al carico da sollevare sotto il telaio del veicolo.

Non utilizzare in alcun caso il cric in dotazione come attrezzo sostitutivo. Un cric è previsto solo per un breve sollevamento del veicolo durante la sostituzione della ruota. Esso non è idoneo per l'esecuzione degli interventi di manutenzione sotto il veicolo.

Attenersi anche alle avvertenze relative all'officina qualificata (▷ pagina 36).

L'entità e la frequenza degli interventi di controllo e di manutenzione dipendono in primo luogo dalle condizioni di esercizio che possono variare sensibilmente a seconda dei casi. Per l'esecuzione degli interventi di controllo e di manutenzione si presuppone una competenza tecnica specifica che nell'ambito delle presenti Istruzioni d'uso non possono essere oggetto di approfondimento. Tali interventi devono essere eseguiti esclusivamente da personale qualificato.

Il Libretto Service del veicolo descrive l'entità e la frequenza degli interventi di manutenzione e contiene avvertenze supplementari relative alla garanzia legale. Informazioni sui materiali di consumo approvati dalla Mercedes-Benz e sulle quantità di rifornimento sono riportate al paragrafo "Materiali di consumo e quantità di rifornimento" (▷ pagina 416).

I servizi di manutenzione devono essere eseguiti in base alle norme e alle raccomandazioni menzionate nel Libretto Service. In caso contrario, l'eventuale accertamento da parte del costruttore della mancata ottemperanza di quanto sopra può far decadere i diritti di garanzia e il riconoscimento di prestazioni in correntezza.

Attenersi alle avvertenze riportate al paragrafo "Componenti originali Mercedes-Benz" (▷ pagina 38).

Indicatore degli intervalli di manutenzione

Avvertenze generali

L'indicatore degli intervalli di manutenzione informa il guidatore sugli interventi di manutenzione in scadenza. Informazioni sui tipi e sugli intervalli di manutenzione sono riportate nel Libretto Service.

L'indicatore degli intervalli di manutenzione non fornisce informazioni relative al livello dell'olio motore. Pertanto non confondere l'indicatore degli intervalli di manutenzione con l'indicatore del livello dell'olio motore.

Sul display viene visualizzato ad esempio per alcuni secondi uno dei seguenti messaggi di manutenzione:

- Manutenzione A tra .. giorni
- Manutenzione A in scadenza o Manutenzione A in scadenza
- Manutenzione A scaduta da .. giorni

In tal caso vengono visualizzati il tempo o la percorrenza residui fino alla successiva scadenza per gli interventi di manutenzione. Se la scadenza prevista per l'intervento di manutenzione è stata superata, vengono visualizzati l'intervallo di tempo già trascorso o il chilometraggio già percorso dopo l'intervento di manutenzione in scadenza. La lettera nel messaggio sul display indica il tipo di manutenzione. Con la lettera A viene indicato un tipo di manutenzione breve, mentre con la B viene indicato un tipo di manutenzione lunga.

Quando l'officina qualificata, ad esempio un punto di assistenza Mercedes-Benz, ha eseguito gli interventi di manutenzione, l'indicatore degli intervalli di manutenzione viene resettato. Qui è possibile ottenere anche ulteriori informazioni, ad esempio sugli interventi di manutenzione.

L'intervallo di manutenzione prescritto viene calcolato tenendo conto di condizioni di esercizio normali. In caso di condizioni di esercizio gravose o di maggiore sollecitazione del veicolo gli interventi di manutenzione devono essere effettuati con maggiore frequenza rispetto a quanto prescritto, ad esempio

- in caso di percorrenza regolare su tratti urbani con frequenti soste intermedie
- in caso di prevalente impiego per brevi tragitti
- in caso di utilizzo frequente in zone montuose o su percorsi accidentati
- frequente e protratto funzionamento al minimo.

In condizioni di esercizio come queste o analoghe effettuare la sostituzione del filtro aria e del filtro dell'olio ed il cambio dell'olio motore con maggiore frequenza. In caso di sollecitazioni più intense occorre controllare i pneumatici con maggiore frequenza. Ulteriori informazioni sono reperibili presso una qualsiasi officina qualificata, ad esempio in un punto di assistenza Mercedes-Benz.

Disattivazione della visualizzazione del messaggio di manutenzione

Veicoli senza tasti sul volante

▶ Premere il tasto Ⓡ sulla strumentazione.

Veicoli con tasti sul volante

▶ Premere il tasto sul volante OK o ⮌.

Richiamo della scadenza di manutenzione

Veicoli senza tasti sul volante

Il veicolo deve essere fermo. Utilizzare i tasti sulla strumentazione.

▶ Girare la chiave nel blocchetto di accensione portandola in posizione **2**.

▶ Con il tasto ⓜ selezionare l'indicazione di manutenzione.
Sul display viene visualizzato un possibile messaggio di manutenzione.

Veicoli con tasti sul volante

Utilizzare i tasti sul volante.

▶ Girare la chiave nel blocchetto di accensione portandola in posizione **2**.

▶ Con il tasto ◀ o ▶ selezionare il menu Manut..

▶ Con il tasto ▲ o ▼ selezionare il sottomenu ASSYST PLUS e confermare con OK.
Sul display viene visualizzata la scadenza per gli interventi di manutenzione.

ASSYST (sistema di manutenzione attiva)

Sui veicoli dotati di ASSYST il successivo intervento di manutenzione viene determinato in funzione della percorrenza e dello stile di guida.

L'intervallo tra le singole scadenze di manutenzione si allunga se

- si evitano eccessive sollecitazioni del motore e si viaggia a regimi moderati
- si evitano tragitti brevi, durante i quali il motore non raggiunge la temperatura di esercizio.

L'ASSYST rileva solo i periodi in cui la batteria è collegata. Pertanto, per poter eseguire al momento opportuno le manutenzioni calcolate sulla base del tempo trascorso, è necessario sottrarre dai giorni visualizzati nel messaggio di

manutenzione i periodi di inutilizzo durante i quali la batteria è rimasta scollegata.

Batteria

Avvertenze di sicurezza importanti

Per effettuare gli interventi sulla batteria, ad esempio per eseguire lo smontaggio e il montaggio, sono richiesti attrezzi speciali e nozioni tecniche. Si raccomanda pertanto di far sempre eseguire gli interventi sulla batteria in un'officina qualificata.

⚠ AVVERTENZA

In caso di interventi sulla batteria eseguiti da personale non qualificato possono verificarsi cortocircuiti. In tal caso possono verificarsi anche limitazioni di funzionamento di sistemi rilevanti per la sicurezza, ad esempio dell'impianto di illuminazione, dell'ABS (sistema antibloccaggio) o dell'ESP® (Electronic Stability Program). La sicurezza di esercizio del veicolo può risultare limitata.

È possibile perdere il controllo del veicolo, ad esempio:

- in fase di frenata
- in caso di brusche manovre di sterzata e/o mancato adeguamento della velocità.

Sussiste il pericolo di incidenti!

In caso di cortocircuiti o problematiche analoghe rivolgersi quanto prima ad un'officina qualificata. Non proseguire la marcia. Si raccomanda di far sempre eseguire gli interventi sulla batteria in un'officina qualificata.

Ulteriori informazioni sono riportate ai paragrafi "ABS" (▷ pagina 79) e "ESP®" (▷ pagina 80).

⚠ AVVERTENZA

La carica elettrostatica può causare la formazione di scintille con conseguente rischio di innescare la miscela altamente esplosiva di gas della batteria. Sussiste il pericolo di esplosione!

Subito prima di afferrare la batteria toccare la parte metallica della carrozzeria per neutralizzare la carica elettrostatica.

La miscela di gas altamente esplosiva viene generata durante la ricarica della batteria e l'avviamento di emergenza.

Verificare sempre che l'operatore e la batteria risultino privi di carica elettrostatica. La carica elettrostatica si genera ad esempio

- indossando indumenti sintetici
- sfregando gli indumenti sul sedile
- tirando o spostando la batteria sulla moquette o su altri materiali sintetici
- strofinando la batteria con panni in tessuto o simili.

Maneggiando la batteria, osservare le seguenti avvertenze di sicurezza e misure di protezione.



Pericolo di esplosione. Durante l'operazione di ricarica delle batterie viene prodotta una miscela di gas detonanti. Effettuare la ricarica delle batterie solo in ambienti ben ventilati.



Maneggiando la batteria è vietato fumare e avvicinare fiamme libere e luce non protetta. Non provocare scintille!



L'acido per batterie è corrosivo. Evitare il contatto con la pelle, gli occhi o gli indumenti. Indossare guanti protettivi resistenti all'acido! Neutralizzare eventuali spruzzi di acido sulla pelle o gli indumenti con acqua saponata o con un neutralizzante per acido, quindi sciacquare con acqua. Se necessario, consultare un medico.



Indossare occhiali protettivi. Miscelando l'acqua e l'acido, gli occhi potrebbero essere colpiti da spruzzi di liquido. Se gli spruzzi di acido vengono a contatto con gli occhi, sciacquare immediatamente con acqua pulita e consultare subito un medico!



Tenere lontano dalla portata dei bambini. I bambini non sono in grado di riconoscere i pericoli connessi alla manipolazione delle batterie e dell'acido.



Maneggiando le batterie osservare le avvertenze per la sicurezza, le misure di protezione e la descrizione delle procedure riportate nelle presenti Istruzioni d'uso.

Avvertenza per la tutela ambientale



Le batterie contengono sostanze nocive. La legge ne vieta lo smaltimento insieme ai rifiuti domestici. Esse devono essere raccolte separatamente e inviate ad un centro in cui possano essere smaltite conformemente alle norme di tutela ambientale.



Smaltire le batterie conformemente alle norme di tutela ambientale. Consegnare le batterie scariche in un'officina qualificata o depositarle presso un punto di raccolta delle batterie usate.

È opportuno osservare le seguenti avvertenze:

- Ricaricare le batterie più spesso se
  - il veicolo viene impiegato prevalentemente per brevi tratti
  - il veicolo viene impiegato prevalentemente in presenza di basse temperature esterne
  - il veicolo viene lasciato fermo per periodi prolungati

  Per raggiungere la durata prevista è opportuno che le batterie siano sempre sufficientemente cariche.
- Se si prevede un periodo di prolungato inutilizzo del veicolo, rivolgersi a un punto di assistenza Mercedes-Benz per una consulenza.
- Se si intende spegnere il veicolo e non utilizzare alcuna utenza elettrica, estrarre la chiave. In questo modo il veicolo assorbe una quantità ridotta di energia e la batteria viene risparmiata.
- Quando si mette in moto il proprio veicolo con l'avviamento di emergenza o si alimenta un altro veicolo in questa modalità, utilizzare solo il punto di collegamento per l'avviamento esterno nel vano motore (▷ pagina 383).
- Per motivi di sicurezza in caso di sostituzione di una batteria devono essere utilizzate soltanto batterie raccomandate dalla Mercedes-Benz.

  Queste batterie sono collaudate e approvate per il veicolo acquistato. Esse riducono la possibilità di fuoriuscita dei liquidi in esse contenuti e, di conseguenza, limitano il rischio che gli occupanti subiscano ustioni da acido, ad esempio nel caso in cui la batteria venga danneggiata nel corso di un incidente.
- Far smontare la batteria presso un'officina qualificata.

Sedi di montaggio

A seconda del modello il veicolo può essere dotato di tre batterie:

- Batteria di avviamento nella base del sedile anteriore destro
- Batteria ausiliaria nella base del sedile anteriore destro
- Batteria supplementare nella base del sedile anteriore sinistro

Scollegamento e smontaggio

⚠ AVVERTENZA

Durante il processo di ricarica una batteria genera gas di idrogeno. In caso di cortocircuito o di formazione di scintille, il gas di idrogeno può incendiarsi. Sussiste il pericolo di esplosione!

- Assicurarsi sempre che il morsetto positivo di una batteria collegata non venga a contatto con i componenti del veicolo.
- Non riporre mai oggetti metallici o attrezzi sulla batteria.
- Durante il collegamento e lo scollegamento della batteria osservare assolutamente la sequenza descritta per i morsetti della batteria.
- Quando si effettua l'avviamento d'emergenza assicurarsi di collegare sempre solo poli della batteria con polarità identica.
- Quando si effettua l'avviamento d'emergenza osservare assolutamente la sequenza descritta per il collegamento e lo

▷▷

scollegamento dei cavi per l'avviamento di emergenza.

- Non collegare o scollegare i morsetti della batteria a motore acceso.

⚠ AVVERTENZA

L'acido per batterie è corrosivo. Sussiste il pericolo di lesioni.

Evitare il contatto con la pelle, gli occhi o gli indumenti. Non inalare i gas della batteria. Non chinarsi sulla batteria. Tenere le batterie fuori dalla portata dei bambini. Rimuovere immediatamente e accuratamente l'acido della batteria sciacquando con abbondante acqua pulita e consultare immediatamente un medico.

! Si raccomanda di far sempre eseguire gli interventi sulla batteria in un'officina qualificata.

Se, in casi eccezionali, risulta assolutamente necessario scollegare personalmente la batteria assicurarsi

- di aver assicurato il veicolo contro spostamenti accidentali
- che il motore sia spento e la chiave sia estratta dal blocchetto di accensione. Assicurarsi che l'accensione sia disinserita. Verificare che nella strumentazione tutte le spie di controllo siano spente. In caso contrario i componenti elettronici (ad esempio l'alternatore) possono subire danneggiamenti
- che dopo aver scollegato la batteria il freno di stazionamento venga attivato automaticamente. Non è più possibile spostare il veicolo.
- nei veicoli con cambio automatico, che scollegando la batteria il cambio automatico rimanga bloccato in posizione **P**. Non è più possibile spostare il veicolo.
- di scollegare per primo il morsetto negativo e quindi il morsetto positivo. Non scambiare in nessun caso i morsetti della batteria! In caso contrario i sistemi elettronici del veicolo possono subire dei danni.

La batteria e la copertura del morsetto positivo durante il funzionamento devono essere sempre posizionati saldamente in sede.



Base del sedile (esempio riferito al sedile anteriore destro)

Le operazioni di scollegamento e smontaggio della batteria sono descritte di seguito sull'esempio della batteria di avviamento presente nella base del sedile anteriore destro. Le operazioni per lo scollegamento e lo smontaggio della batteria supplementare sono analoghe a quelle descritte per la batteria di avviamento. La batteria supplementare è integrata nella base del sedile anteriore sinistro.

▶ Disinserire tutte le utenze elettriche.

▶ Spegnere il motore ed estrarre la chiave dal blocchetto di accensione.

▶ Aprire la porta anteriore lato passeggero.

i Per scollegare o smontare la batteria supplementare aprire la porta anteriore sinistra. La batteria supplementare è integrata nella base del sedile anteriore sinistro.

▶ Premere verso il basso le due molle di arresto ① e staccare la copertura ② verso l'alto dalla base del sedile.

▶ Rimuovere la copertura ② dalla base del sedile agendo obliquamente verso l'alto.

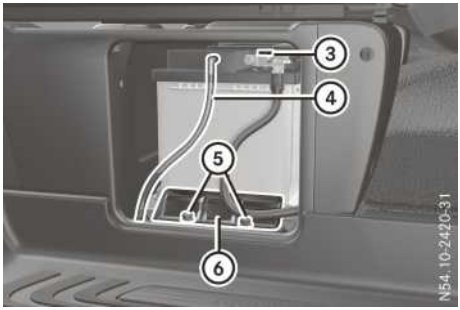

Base del sedile aperta (esempio riferito al sedile anteriore destro)

- ▶ Allentare le viti ⑤ del supporto ⑥.
- ▶ Rimuovere il supporto ⑥.
- ▶ Scollegare il flessibile di sfiato ④ dalla parte superiore della batteria.
- ▶ Estrarre la batteria dalla base del sedile in modo che il morsetto negativo possa essere staccato e rimosso.
- ▶ Allentare il morsetto negativo del polo negativo ③.
- ▶ Staccare il morsetto negativo in modo che il morsetto della batteria non sia più a contatto con il polo negativo ③.

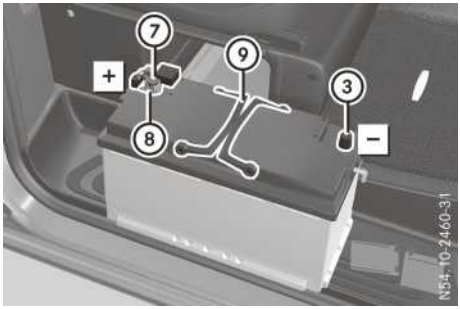

Batteria di avviamento (esempio)

- ▶ Estrarre la batteria dalla base del sedile e posizionarla sulla soglia di ingresso come illustrato nella figura. Se necessario tenere la batteria afferrandola dalle staffe ⑨.
- ▶ Rimuovere la copertura del morsetto positivo dal polo positivo ⑦.
- ▶ Allentare il morsetto positivo ⑧ del polo positivo ⑦.
- ▶ Staccare il morsetto positivo ⑧ in modo che il morsetto della batteria non sia più a contatto con il polo positivo ⑦.
- ▶ Sollevare la batteria dalla soglia di ingresso afferrandola dalle staffe ⑨.

Collegamento e montaggio

⚠ AVVERTENZA

Durante il processo di ricarica una batteria genera gas di idrogeno. In caso di cortocircuito o di formazione di scintille, il gas di idrogeno può incendiarsi. Sussiste il pericolo di esplosione!

- Assicurarsi sempre che il morsetto positivo di una batteria collegata non venga a contatto con i componenti del veicolo.
- Non riporre mai oggetti metallici o attrezzi sulla batteria.
- Durante il collegamento e lo scollegamento della batteria osservare assolutamente la sequenza descritta per i morsetti della batteria.
- Quando si effettua l'avviamento d'emergenza assicurarsi di collegare sempre solo poli della batteria con polarità identica.
- Quando si effettua l'avviamento d'emergenza osservare assolutamente la sequenza descritta per il collegamento e lo scollegamento dei cavi per l'avviamento di emergenza.
- Non collegare o scollegare i morsetti della batteria a motore acceso.

! Collegare la batteria seguendo sempre la procedura descritta di seguito. Non scambiare in nessun caso i morsetti della batteria! In caso contrario i componenti elettronici del veicolo possono subire dei danni.

Collegare il morsetto positivo soltanto nella sede prevista! In caso contrario il morsetto positivo può entrare in contatto con i componenti del veicolo con il conseguente pericolo di cortocircuito e di incendio.

Le operazioni per il collegamento e il montaggio della batteria sono descritte di seguito sull'esempio della batteria di avviamento presente nella base del sedile anteriore destro. Le operazioni per il collegamento e il montaggio della batteria supplementare sono analoghe a quelle descritte per la batteria di avviamento. La batteria supplementare è integrata nella base del sedile anteriore sinistro.

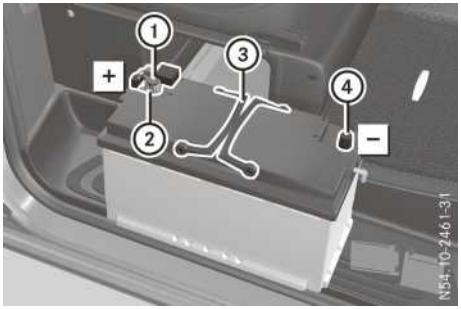

Batteria di avviamento (esempio)

- ▶ Posizionare la batteria sulla soglia di ingresso come illustrato nella figura e se necessario tenerla afferrandola dalle staffe ③.
- ▶ Collegare il morsetto positivo ② al polo positivo ① rispettando la sede prevista per il morsetto positivo come illustrato nella figura. La linea positiva deve correre lungo il settore di collegamento parallelamente al lato della scatola della batteria.
- ▶ Applicare la copertura del morsetto positivo sul polo positivo ①.
- ▶ Abbassare entrambe le staffe ③ sulla batteria.
- ▶ Spingere la batteria nella base del sedile in modo che il morsetto negativo possa venire collegato.
- ▶ Collegare il morsetto negativo al polo negativo ④.
- ▶ Spingere la batteria nella base del sedile fino allo scatto.

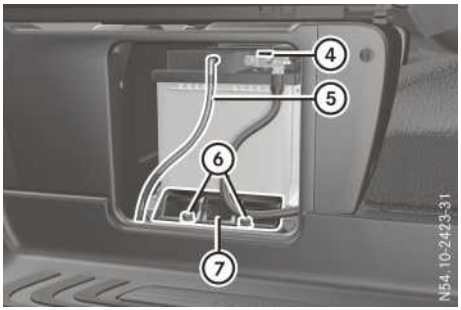

Base del sedile aperta con batteria montata (esempio riferito al sedile anteriore destro)

- ▶ Inserire il flessibile di sfiato ⑤ nella parte superiore della batteria in corrispondenza del raccordo.
- ▶ Posizionare il supporto ⑦ sul lato inferiore della scatola della batteria e sui fori filettati delle viti ⑥.
- ▶ Serrare il supporto ⑦ mediante le viti ⑥. In questo modo viene impedito lo scivolamento della batteria.



Base del sedile (esempio riferito al sedile anteriore destro)

- ▶ Inserire la copertura ⑨ davanti al vano batterie nella parte inferiore della base del sedile e chiuderla.
  Le molle di arresto ⑧ della copertura ⑨ devono scattare in sede.

Dopo il collegamento della batteria eseguire le seguenti operazioni:

- ▶ Registrare i finestrini (▷ pagina 103)
- ▶ Registrare le porte scorrevoli elettriche (▷ pagina 96).

Caricamento

⚠ AVVERTENZA

Una batteria scarica può congelare già a temperature prossime al punto di congelamento. Effettuando l'avviamento d'emergenza o la ricarica possono fuoriuscire dei gas dalla batteria. Sussiste il pericolo di esplosione!

Attendere lo scongelamento della batteria prima di effettuare la ricarica o l'avviamento d'emergenza.

Se in presenza di basse temperature le spie di controllo e di avvertimento nella strumentazione non si accendono, la batteria scarica è

molto probabilmente congelata. In questo caso non è possibile effettuare l'avviamento di emergenza né ricaricare la batteria. La durata utile di una batteria scongelata può ridursi. Il comportamento all'avviamento può peggiorare, in particolare in presenza di basse temperature. Si raccomanda di far controllare la batteria scongelata in un'officina qualificata.

⚠ AVVERTENZA

Durante il processo di carica e l'avviamento di emergenza, una miscela di gas esplosiva può fuoriuscire dalla batteria. Sussiste il pericolo di esplosione!

Non avvicinare assolutamente fiamme libere e luce non protetta, evitare la formazione di scintille e non fumare. Durante il processo di carica e l'avviamento di emergenza assicurare una sufficiente areazione. Non chinarsi su una batteria.

⚠ AVVERTENZA

L'acido per batterie è corrosivo. Sussiste il pericolo di lesioni.

Evitare il contatto con la pelle, gli occhi o gli indumenti. Non inalare i gas della batteria. Non chinarsi sulla batteria. Tenere le batterie fuori dalla portata dei bambini. Rimuovere immediatamente e accuratamente l'acido della batteria sciacquando con abbondante acqua pulita e consultare immediatamente un medico.

! Caricare la batteria installata nel veicolo solo con un caricabatterie collaudato e approvato dalla Mercedes-Benz. Questi apparecchi consentono la ricarica con la batteria montata sul veicolo. In caso contrario i sistemi elettronici del veicolo possono subire dei danni.

! Effettuare la ricarica della batteria solo utilizzando il punto previsto per l'avviamento di emergenza.

È disponibile come accessorio un caricabatterie collaudato e approvato dalla Mercedes-Benz e idoneo a essere utilizzato specificatamente sui veicoli Mercedes-Benz. Solo questo caricabatterie consente di effettuare la ricarica anche senza smontare la batteria. Per informazioni sul caricabatterie e per verificarne la disponibilità rivolgersi ad un punto di assistenza Mercedes-Benz. Prima di effettuare la ricarica della batteria leggere le istruzioni d'uso del caricabatterie.

Se il veicolo viene impiegato prevalentemente per brevi tratti e/o in presenza di basse temperature esterne, caricare la batteria più spesso.

Caricare la batteria installata nel veicolo con il caricabatterie collaudato e approvato dalla Mercedes-Benz utilizzando esclusivamente il punto di collegamento per l'avviamento esterno nel vano motore.

- Collegare il caricabatterie al polo positivo e al contatto di massa seguendo lo stesso ordine visto per la batteria alimentatrice nel caso dell'avviamento di emergenza (▷ pagina 383).

i Ricaricare le batterie smontate e non utilizzate ogni tre mesi. In questo modo si contrasta la tendenza allo scaricamento spontaneo e si evitano danni alla batteria.

Cura

! La presenza di sporco sui morsetti e sulle superfici delle batterie può causare correnti di fuga con conseguente scaricamento delle batterie.

! Non utilizzare detergenti a base di carburante. I detergenti a base di carburante aggrediscono il corpo della batteria.

! La penetrazione dello sporco nelle celle della batteria può causare lo scaricamento della batteria ed il suo conseguente danneggiamento.

Osservare assolutamente i seguenti punti per la cura della batteria:

- Controllare periodicamente il saldo alloggiamento dei morsetti della batteria e il fissaggio del cavo negativo sul telaio.
- Tenere i morsetti della batteria e le superfici della batteria sempre puliti e asciutti.
- Ingrassare leggermente i lati inferiori dei morsetti della batteria con del grasso antiacido.
- Pulire il corpo della batteria solo con detergenti disponibili in commercio.

Cura

Cura e pulizia

⚠ **AVVERTENZA**

Se si utilizzano le aperture della carrozzeria o i componenti applicati come gradini di accesso, è possibile

- scivolare e/o cadere
- danneggiare il veicolo e cadere

Sussiste il pericolo di lesioni!

Utilizzare sempre ausili alla salita robusti e stabili, ad esempio una scala adatta.

! Non utilizzare la guida inferiore della porta scorrevole (carrello di guida) come gradino di accesso. In caso contrario il rivestimento e/o la meccanica della porta scorrevole potrebbero subire dei danni.

! Per la pulizia del veicolo non utilizzare

- panni asciutti, ruvidi o duri
- prodotti abrasivi
- solventi
- detergenti contenenti solventi

Non strofinare le superfici.

Non toccare le superfici e le pellicole protettive con oggetti duri, ad esempio raschietti o anelli. In caso contrario le superfici e le pellicole protettive possono essere graffiate o danneggiate.

! Subito dopo la pulizia non tenere fermo a lungo il veicolo, in particolare dopo aver effettuato la pulizia dei cerchi con l'apposito detergente per cerchi. I detergenti per cerchi possono aumentare la corrosione dei dischi e delle pastiglie dei freni. Dopo aver effettuato la pulizia si raccomanda pertanto di marciare per alcuni minuti. In fase di frenate i dischi dei freni si riscaldano asciugando le pastiglie dei freni. A questo punto il veicolo può rimanere spento.

Avvertenza per la tutela ambientale

Eseguire la pulizia del veicolo solo nelle aree adibite allo scopo. Smaltire le confezioni vuote e i materiali di pulizia usati conformemente alle norme di tutela ambientale.

Avvertenza per la tutela ambientale

Smaltire le confezioni vuote ed i panni utilizzati per la pulizia conformemente alle norme di tutela ambientale.

Una cura regolare del veicolo è il requisito necessario per preservarne a lungo la qualità.

Per la cura del veicolo utilizzare i prodotti per la pulizia e la cura raccomandati e approvati dalla Mercedes-Benz.

Lavaggio del veicolo e pulizia della vernice

Impianto di lavaggio

⚠ **AVVERTENZA**

Dopo il lavaggio del veicolo la forza frenante risulta ridotta. In questo caso sussiste il pericolo di incidenti.

Dopo il lavaggio del veicolo si raccomanda pertanto di frenare il veicolo con cautela, prestando attenzione a non compromettere la sicurezza della circolazione stradale, finché l'azione frenante risulta completamente ripristinata.

! Accertarsi che l'impianto di lavaggio sia adeguato alle dimensioni del veicolo.

Prima di introdurre il veicolo nell'impianto di lavaggio ripiegare verso l'interno gli specchi retrovisori esterni e smontare l'eventuale antenna supplementare. In caso contrario gli specchi retrovisori esterni, l'antenna o il veicolo potrebbero subire dei danni.

Quando si esce dall'impianto di lavaggio verificare che gli specchi retrovisori esterni siano stati riportati nella corretta posizione di apertura e l'eventuale antenna supplementare sia stata rimontata.

! Verificare che

- i cristalli laterali e il tetto siano completamente chiusi
- il ventilatore della climatizzazione sia disattivato
- l'interruttore del tergicristallo si trovi in posizione **0**

In caso contrario possono verificarsi danni al veicolo.

Il veicolo può essere lavato fin da subito in impianti di lavaggio automatici.

Se il veicolo è molto sporco, effettuare un lavaggio preliminare prima di entrare in un impianto di lavaggio.

Dopo il lavaggio automatico del veicolo rimuovere i residui di cera

- dal parabrezza
- dai profili in gomma del tergicristallo

  In questo modo si evita la formazione di striature sul parabrezza e si riduce la rumorosità di tergitura, dovuta ad eventuali residui di cera sul parabrezza.
- nei veicoli con porte posteriori a battente anche dalla lente della telecamera per la retromarcia assistita integrata nella mascherina superiore della targa (▷ pagina 376).

Lavaggio manuale

Il lavaggio manuale in alcuni Paesi è consentito solo in aree di lavaggio appositamente adibite. Per il lavaggio manuale osservare le disposizioni di legge del Paese in cui si sta circolando.

- ▶ Non utilizzare acqua bollente e non lavare il veicolo sotto la luce diretta dei raggi del sole.
- ▶ Per la pulizia utilizzare una spugna morbida.
- ▶ Utilizzare un detergente delicato, ad esempio uno shampoo per auto approvato dalla Mercedes-Benz.
- ▶ Spruzzare il veicolo con un getto d'acqua a bassa pressione.
- ▶ Non orientare il getto d'acqua direttamente sulle prese d'aria.
- ▶ Utilizzare acqua abbondante e sciacquare spesso la spugna.
- ▶ Risciacquare il veicolo con acqua pulita e asciugarlo bene con un panno per la pulizia dei vetri.
- ▶ Non far asciugare il detergente sulla vernice.

Durante la stagione invernale eliminare con cura e appena possibile tutti i depositi di sale antighiaccio.

Idropulitrici

⚠ AVVERTENZA

Il getto d'acqua erogato dagli ugelli a getto tondo (ugelli rotanti) può causare danni non visibili dall'esterno ai pneumatici o a parti del telaio. Tali danni possono causare un'imprevista avaria di questi componenti. Sussiste il pericolo di incidenti!

Per la pulizia del veicolo non utilizzare idropulitrici con ugelli a getto tondo. Far sostituire tempestivamente i pneumatici o le parti del telaio danneggiati.

! Non utilizzare mai idropulitrici all'interno dell'abitacolo. Il getto d'acqua pressurizzato emesso dall'idropulitrice e l'acqua nebulizzata generata possono causare gravi danni al veicolo.

! Durante la pulizia con dispositivi ad alta pressione mantenere una distanza minima di circa 30 cm tra il getto ad alta pressione e i componenti del veicolo. Non utilizzare idropulitrici con ugello a getto tondo. In caso contrario i componenti del veicolo o del motore possono subire dei danni.

! Durante la pulizia muovere continuamente il getto d'acqua. In questo modo si evitano danni.

Non dirigere il getto d'acqua

- sulle fessure delle porte
- sulla telecamera per la retromarcia assistita
- sui soffietti elastici
- sui tubi flessibili dei freni
- sui pesi di equilibratura
- sui componenti elettrici
- sui collegamenti a spina elettrici
- sulle guarnizioni
- sulla catena cinematica, in particolare sul supporto intermedio dell'albero di trasmissione

! I componenti del sistema di post-trattamento dei gas di scarico devono essere puliti solo una volta raffreddati. In caso contrario i sensori possono subire dei danni.

Non orientare mai il getto d'acqua direttamente nel tubo di scappamento. In caso contrario i componenti del sistema di post-trattamento dei gas di scarico possono subire dei danni.

Lavaggio del motore

! Prestare la massima attenzione affinché l'acqua non penetri nelle aperture di aspirazione, ventilazione e sfiato. Se la pulizia viene effettuata utilizzando idropulitrici ad alta pressione o a getto di vapore, non dirigere il getto direttamente sui componenti elettrici o sulle estremità dei cavi elettrici.

Dopo il lavaggio del motore effettuare un trattamento a cera dello stesso. La trasmissione a cinghia non deve entrare a contatto con la cera protettiva.

Attenersi inoltre alle avvertenze riportate al paragrafo "Idropulitrici" (▷ pagina 373).

Pulizia della vernice

! Non applicare sulle superfici verniciate

- adesivi
- pellicole
- targhette magnetiche o simili

In caso contrario la vernice potrebbe venire danneggiata.

Non sempre è possibile eliminare completamente i graffi, i depositi corrosivi, i punti di corrosione e i danni dovuti ad una cura insufficiente o errata. In questo caso rivolgersi ad un'officina qualificata.

▶ Eliminare quanto prima le impurità evitando uno strofinamento eccessivo.

▶ Inumidire i residui di insetti con il liquido per la rimozione degli insetti, lasciare agire quindi risciacquare la superficie trattata.

▶ Inumidire con acqua gli escrementi di uccelli, lasciare agire quindi risciacquare la superficie trattata.

▶ Rimuovere il liquido di raffreddamento, il liquido freni, la resina di alberi, oli, carburanti e grassi strofinando leggermente con un panno imbevuto di benzina per smacchiare o benzina per accendini.

▶ Rimuovere gli spruzzi di catrame con un solvente per catrame.

▶ Rimuovere la cera utilizzando un solvente per silicone.

Pulizia dei cristalli

⚠ **AVVERTENZA**

Se durante la pulizia del parabrezza o delle spazzole del tergicristallo quest'ultimo si mette in movimento, si potrebbe rimanere incastrati. Sussiste il pericolo di lesioni!

Disattivare sempre il tergicristallo e disinserire l'accensione prima di pulire il parabrezza o le spazzole del tergicristallo.

! Se il cofano motore è chiuso, sollevare il tergicristallo dal parabrezza solo quando i bracci si trovano in posizione verticale. In caso contrario il cofano motore potrebbe subire dei danni.

! Quando si riporta il tergcristallo nella posizione originaria trattenere il braccio del tergicristallo. L'impatto improvviso del braccio del tergicristallo sul cristallo può provocare il danneggiamento di quest'ultimo.

! Per pulire il lato interno dei cristalli non utilizzare panni asciutti, prodotti abrasivi, solventi o detergenti contenenti solventi. Non toccare il lato interno dei cristalli con oggetti duri, ad esempio con raschietti per il ghiaccio o anelli. In caso contrario i cristalli potrebbero danneggiarsi.

! Lavare regolarmente il gocciolatoio del parabrezza e del lunotto. Il deposito di materiali, ad esempio foglie, fiori, pollini, può impedire il deflusso dell'acqua. Ciò può causare danni dovuti alla corrosione o danni ai componenti elettronici.

▶ Pulire la superficie esterna e interna dei cristalli con un panno umido e con un detergente raccomandato e approvato dalla Mercedes-Benz.

Esterni

Pulizia delle ruote

! Non utilizzare detergenti acidi o alcalini poiché tali prodotti possono causare fenomeni di corrosione sui bulloni o sulle molle di fermo dei pesi di equilibratura.

! Subito dopo la pulizia non tenere fermo a lungo il veicolo, in particolare dopo aver effet-

tuato la pulizia dei cerchi con l'apposito detergente per cerchi. I detergenti per cerchi possono aumentare la corrosione dei dischi e delle pastiglie dei freni. Dopo aver effettuato la pulizia si raccomanda pertanto di marciare per alcuni minuti. In fase di frenate i dischi dei freni si riscaldano asciugando le pastiglie dei freni. A questo punto il veicolo può rimanere spento.

Per la pulizia dei cerchi con un'idropulitrice, attenersi alle avvertenze di sicurezza dell'idropulitrice (▷ pagina 373). In caso contrario gli pneumatici possono subire dei danni.

Pulizia delle spazzole del tergicristallo

⚠ AVVERTENZA

Se durante la pulizia del parabrezza o delle spazzole del tergicristallo quest'ultimo si mette in movimento, si potrebbe rimanere incastrati. Sussiste il pericolo di lesioni!

Disattivare sempre il tergicristallo e disinserire l'accensione prima di pulire il parabrezza o le spazzole del tergicristallo.

! Se il cofano motore è chiuso, sollevare il tergicristallo dal parabrezza solo quando i bracci si trovano in posizione verticale. In caso contrario il cofano motore potrebbe subire dei danni.

! Non tirare le spazzole del tergicristallo. In caso contrario le spazzole possono danneggiarsi.

! Non pulire le spazzole del tergicristallo troppo spesso ed evitare di sfregarle con forza. In caso contrario si potrebbe danneggiare il rivestimento in grafite. Ciò potrebbe causare problemi di rumorosità durante la tergitura.

! Quando si riporta il tergcristallo nella posizione originaria trattenere il braccio del tergicristallo. L'impatto improvviso del braccio del tergicristallo sul cristallo può provocare il danneggiamento di quest'ultimo.

- ▶ Girare la chiave nel blocchetto di accensione portandola in posizione **0** o estrarla.
- ▶ Sollevare i bracci del tergicristallo dal parabrezza fino a farli scattare in posizione di bloccaggio.
- ▶ Pulire con cautela le spazzole del tergicristallo con un panno umido.
- ▶ Prima di inserire l'accensione, riportare i bracci del tergicristallo nella posizione originale.

Pulizia dell'illuminazione esterna

! Utilizzare solo detergenti o panni adatti per i diffusori in materiale sintetico. Detergenti o panni non adatti possono graffiare o danneggiare i diffusori dell'illuminazione esterna.

- ▶ Pulire i diffusori in materiale sintetico dell'illuminazione esterna con una spugna bagnata e un detergente neutro, ad esempio con lo shampoo per auto Mercedes-Benz o con appositi panni.

Pulizia dei sensori

! Non utilizzare panni asciutti o ruvidi e non strofinare poiché in caso contrario si potrebbero graffiare o danneggiare i sensori.

Se si effettua la pulizia dei sensori con un'idropulitrice ad alta pressione o a getto di vapore, attenersi alle istruzioni del costruttore dell'apparecchio per quanto concerne la distanza da mantenere tra il veicolo e l'ugello dell'idropulitrice.

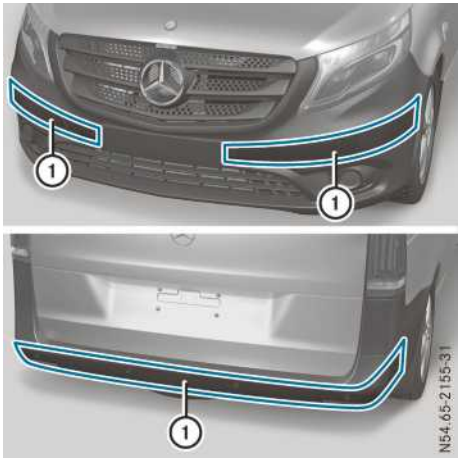

- ▶ Pulire i sensori ① dei sistemi di guida assistita con acqua, shampoo e un panno morbido.

Pulizia della telecamera per la retromarcia assistita

! Non utilizzare panni asciutti o ruvidi e non strofinare. In caso contrario si rischia di graffiare o danneggiare la lente della telecamera per la retromarcia assistita.

In caso di lavaggio del veicolo con un'idropulitrice o con un'idropulitrice a getto di vapore osservare la distanza minima di 50 cm tra il getto e la telecamera per la retromarcia assistita. Non orientare il getto direttamente sulla telecamera per la retromarcia assistita. In caso contrario la telecamera per la retromarcia assistita potrebbe subire dei danni.

In caso di trattamento a cera del veicolo assicurarsi che la cera non venga a contatto con la lente della telecamera. Se necessario, rimuovere la cera con acqua, shampoo e con un panno morbido.

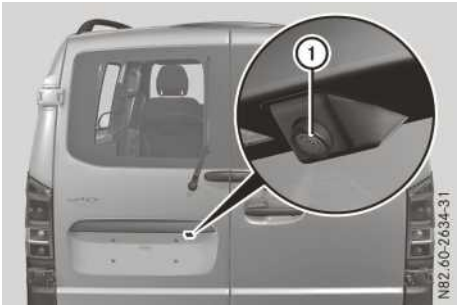

Veicoli con porte posteriori a battente

- Pulire la lente della telecamera ① con acqua pulita e con un panno morbido.

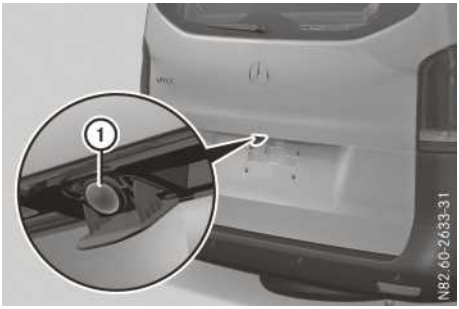

Veicoli con portellone posteriore

- Assicurarsi che il motore sia spento e che la chiave nel bloccchetto di accensione si trovi in posizione 2.
- Inserire la retromarcia o portare il cambio in posizione R.
  Il coperchio della telecamera per la retromarcia assistita si apre.
- Pulire la lente della telecamera ① con acqua pulita e con un panno morbido.

Pulizia della porta scorrevole

Le istruzioni per la cura non valgono per le porte scorrevoli elettriche.



- Rimuovere eventuali corpi estranei presenti nell'area delle piastre di contatto ② e dei perni di contatto ① della porta scorrevole.
- Pulire le piastre di contatto ② e i perni di contatto ① con un detergente delicato e un panno morbido.
  Non lubrificare con olio o con grasso le piastre di contatto ② ed i perni di contatto ①.

Pulizia del dispositivo di traino

Avvertenza per la tutela ambientale

Smaltire conformemente alle norme di tutela ambientale i panni imbevuti di olio o grasso.

! Non effettuare la pulizia del gancio di traino con idropulitrici e non usare solventi.

! Attenersi inoltre alle avvertenze supplementari per la manutenzione per il dispositivo di aggancio (vedi le istruzioni d'uso del costruttore).

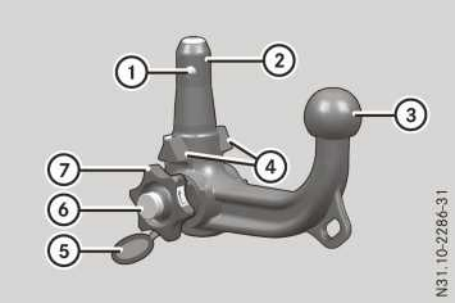

Gancio a testa sferica (esempio riferito al dispositivo di traino amovibile)

① Sfere di bloccaggio
② Perno di guida
③ Testa sferica
④ Superfici di guida
⑤ Cappuccio
⑥ Serratura
⑦ Volantino

Pulire il gancio a testa sferica in caso di sporco o corrosione.

- ▶ Rimuovere la ruggine, ad esempio con una spazzola metallica.
- ▶ Rimuovere lo sporco con un panno pulito e privo di pelucchi o con una spazzola.
- ▶ Dopo la pulizia lubrificare leggermente con olio o grasso le posizioni da ① a ④ e l'alloggiamento del gancio a testa sferica sul veicolo.
- ▶ Trattare la serratura ⑥ sotto il cappuccio ⑤ e l'albero della manopola ⑦ con olio esente da acidi e resine.
- ▶ Controllare il funzionamento del dispositivo di traino sul veicolo.

Gli interventi di cura sul gancio a testa sferica e sul dispositivo di traino possono essere eseguiti anche presso un'officina qualificata.

Interni

Pulizia dell'abitacolo

! Durante la pulizia a umido dell'abitacolo osservare i seguenti punti:

- Non utilizzare mai idropulitrici.
- Assicurarsi che non penetrino o permangano liquidi nelle fessure e nelle cavità.
- Durante la pulizia garantire una sufficiente ventilazione e aerazione.
- Assicurarsi che l'abitacolo sia completamente asciutto dopo la pulizia.

Pulizia del display

! Per effettuare la pulizia non utilizzare

- diluenti contenenti alcool o benzina
- detergenti abrasivi
- detergenti domestici reperibili in commercio

L'utilizzo di tali prodotti può danneggiare la superficie del display. Durante la pulizia non esercitare pressione sulla superficie del display. Si rischia di causare danni irreparabili al display.

- ▶ Disattivare il display e farlo raffreddare.
- ▶ Pulire la superficie del display con un comune panno in microfibra ed un detergente per display TFT/LCD.
- ▶ Asciugare la superficie del display con un panno in microfibra asciutto.

Pulizia dei rivestimenti in materiale sintetico

⚠ AVVERTENZA

I prodotti per la cura e la pulizia a base di solventi possono rendere le superfici della plancia porose. All'apertura degli airbag possono staccarsi dei componenti in materiale sintetico. Sussiste il pericolo di lesioni!

Non utilizzare prodotti per la cura e la pulizia a base di solventi per pulire la plancia.

! Non applicare mai sulle superfici in materiale sintetico

- adesivi
- pellicole
- contenitori di oli essenziali o simili

In caso contrario il materiale sintetico può subire danni.

! Evitare il contatto di cosmetici, insetticidi o creme solari con i rivestimenti in materiale sintetico. In tal modo l'aspetto di queste superfici pregiate rimane inalterato.

- ▶ Pulire i rivestimenti in materiale sintetico e la plancia con un panno umido e privo di pelucchi, ad esempio un panno in microfibra.
- ▶ **Sporco intenso:** utilizzare acqua leggermente saponata o prodotti per la cura e la pulizia raccomandati e approvati per la Mercedes-Benz.

Pulizia del volante e della leva del cambio manuale

- ▶ Pulire bene con un panno umido.
- ▶ **Veicoli con allestimenti in pelle:** dopo la pulizia utilizzare un prodotto per la cura delle superfici in pelle raccomandato e approvato dalla Mercedes-Benz.

Pulizia delle modanature

! Non utilizzare detergenti contenenti solventi quali solventi per catrame, detergenti per cerchi, vernici protettive o cera. In caso contrario si potrebbe danneggiare la superficie.

- ▶ Pulire le modanature con un panno umido privo di pelucchi, ad esempio un panno in microfibra.
- ▶ **Sporco intenso:** utilizzare prodotti per la cura e la pulizia raccomandati e approvati dalla Mercedes-Benz.

Pulizia dei rivestimenti dei sedili

! Per pulire i rivestimenti in pelle o similpelle non utilizzare panni in microfibra. Il frequente utilizzo di tali panni danneggia i rivestimenti.

! Pulire

- i rivestimenti in similpelle con un panno inumidito con una soluzione di acqua e sapone all'1%, ad esempio un detersivo per stoviglie.
- i rivestimenti in tessuto con un panno in microfibra inumidito con una soluzione di acqua e sapone all'1%, ad esempio un detersivo per stoviglie. Per evitare aloni pulire l'intera superficie strofinando con cautela. Infine lasciare asciugare il sedile. Il risultato della pulizia dipende dal tipo e dal grado di imbrattamento.
- i rivestimenti in vera pelle con un panno umido, ripassando infine la superficie con un panno asciutto. Verificare che la pelle non venga inumidita eccessivamente. In caso contrario la pelle può screpolarsi. Per la cura della pelle utilizzare i prodotti per la cura delle superfici in pelle raccomandati dalla Mercedes-Benz. Tali prodotti sono reperibili nelle officine qualificate.

i Tenere presente che

- i rivestimenti in pelle, in quanto prodotto naturale, sono soggetti ad un naturale processo di invecchiamento. Se sottoposta a determinati influssi ambientali (ad esempio un'elevata umidità atmosferica o forte calore) la pelle può reagire in modi diversi, ad esempio può sviluppare numerose grinze
- per mantenere inalterata la qualità dei rivestimenti in pelle, sia dal punto di vista estetico che della morbidezza al tatto, è necessaria una cura regolare.

Pulizia dei rivestimenti dei sedili in vera pelle:

- ▶ Rimuovere le tracce di polvere, molliche, ecc. Event. aspirare con cautela tali tracce dal rivestimento dei sedili.
- ▶ Pulire con cautela con un panno umido i rivestimenti dei sedili in pelle.
- ▶ Ripassare le superfici con un panno asciutto.
  Verificare che la pelle non venga inumidita eccessivamente, in particolare le parti perforate.
- ▶ Successivamente ripassare i sedili in pelle con un detergente schiumogeno per pelle.
  Per la cura della pelle utilizzare i prodotti per la cura delle superfici in pelle raccomandati dalla Mercedes-Benz. Osservare i dati del Costruttore.

Pulizia delle cinture di sicurezza

⚠ **AVVERTENZA**

Le cinture di sicurezza possono indebolirsi notevolmente se candeggiate o tinte. In tal caso le cinture di sicurezza possono strapparsi o non svolgere la loro funzione, ad esempio in caso di incidente. Sussiste un elevato pericolo di lesioni gravi o addirittura mortali!

Non candeggiare mai né tingere le cinture di sicurezza.

! Non pulire le cinture di sicurezza con detergenti chimici. Non asciugare le cinture di sicu-

rezza esponendole a fonti di calore superiori a 80 °C o all'irraggiamento solare diretto.

Rimuovere tempestivamente le macchie e le impurità per evitare che le superfici restino macchiate o vengano danneggiate.

▶ Utilizzare acqua pulita e tiepida e acqua saponata.

Pulizia del rivestimento del tetto e dei tappetini

▶ **Rivestimento del tetto:** in caso di forte imbrattamento utilizzare una spazzola morbida o uno shampoo secco.

▶ **Tappetini:** utilizzare detergenti per tappetini e tessuti raccomandati e approvati dalla Mercedes-Benz.

Informazioni utili

Le presenti Istruzioni d'uso descrivono tutti i modelli e gli equipaggiamenti di serie e a richiesta del veicolo disponibili al momento della chiusura redazionale delle stesse. Sono possibili differenze in funzione dei Paesi di destinazione del veicolo. Tenere presente che il veicolo potrebbe non essere dotato di tutte le funzioni descritte. Questo riguarda anche i sistemi e le funzioni rilevanti per la sicurezza.

Leggere le informazioni relative all'officina qualificata (▷ pagina 36).

Dove si trova?

Attrezzi di bordo

Avvertenze generali

La dotazione di attrezzi di bordo varia in funzione del tipo di allestimento del veicolo e si trova

- nella base del sedile anteriore sinistro
- nel vano portaoggetti nel vano posteriore
- nel supporto per gli attrezzi di bordo all'interno del vano di carico.

Ad eccezione delle versioni destinate ad alcuni Paesi, i veicoli senza ruota di scorta non sono equipaggiati con gli attrezzi per la sostituzione della ruota. Se il veicolo è equipaggiato con gli attrezzi per la sostituzione della ruota, questi si trovano tra gli attrezzi di bordo. Se gli attrezzi di bordo sono riposti nella base del sedile lato guida, il cric si trova in un supporto separato sul lato destro del vano di carico accanto al portellone posteriore/alla porta posteriore a battente (▷ pagina 382).

Alcuni degli attrezzi richiesti per la sostituzione della ruota variano a seconda del veicolo. Informarsi presso un'officina qualificata sugli attrezzi approvati per la sostituzione della ruota del proprio veicolo.

Per la sostituzione della ruota possono essere necessari, ad esempio, i seguenti attrezzi

- Cric
- chiave della ruota
- chiave ad anello con leva a cricchetto

ⓘ A seconda della dotazione, il cric ha un peso massimo di 7,5 kg.

Il carico massimo del cric è indicato sulla targhetta adesiva applicata sul cric.

Il cric è esente da manutenzione. In caso di anomalia di funzionamento rivolgersi ad un'officina qualificata.

Vano portaoggetti nella base del sedile

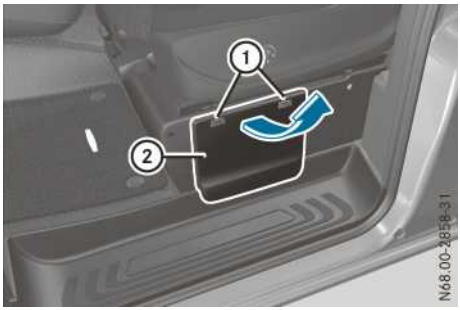

Vano portaoggetti nella base del sedile anteriore sinistro

- ▶ **Apertura:** spingere le due molle di fermo ① verso il basso e rimuovere la copertura ② dalla base del sedile agendo verso l'alto.
- ▶ Rimuovere la copertura ② dalla base del sedile agendo obliquamente verso l'alto.
- ▶ Allentare la cinghia di fissaggio ed estrarre la borsa degli attrezzi di bordo.
  Nei veicoli dotati di attrezzi per la sostituzione della ruota il cric si trova in un supporto separato all'interno del vano di carico su lato destro del veicolo accanto al portellone posteriore/alla porta posteriore a battente (▷ pagina 382).
- ▶ **Chiusura:** dopo aver riposto la borsa degli attrezzi di bordo, inserire verso il basso la copertura ② davanti al vano portaoggetti e chiuderla.
  Le molle di arresto ① della copertura ② devono scattare in sede.

Vano portaoggetti nel vano posteriore

Apertura/chiusura del vano portaoggetti

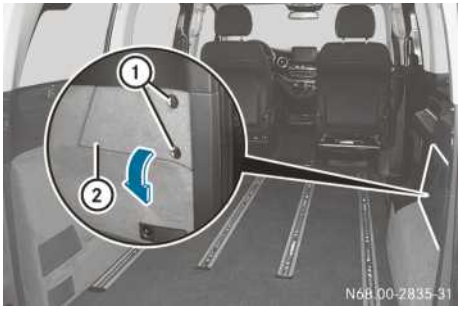

Vano portaoggetti nel vano posteriore sul lato destro del veicolo

- ▶ **Apertura:** se necessario, sollevare il sedile posteriore.
- ▶ Ruotare la rotella di chiusura superiore ① verso destra e la rotella di chiusura inferiore ① verso sinistra.
- ▶ Rimuovere la copertura ②.
- ▶ **Chiusura:** inserire la copertura ②.
- ▶ Ruotare la rotella di chiusura superiore ① verso sinistra e la rotella di chiusura inferiore ① verso destra.
- ▶ Ribaltare il sedile posteriore verso il basso.

Prelievo/riposizionamento degli attrezzi di bordo e del cric

A seconda del tipo di allestimento del veicolo, gli attrezzi di bordo e il cric possono essere posizionati in una vaschetta portaoggetti oppure nel supporto per gli attrezzi di bordo munito di coperchio.

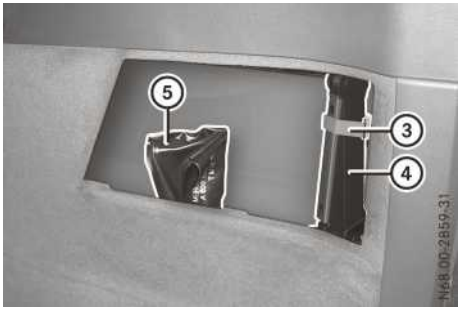

Vano portaoggetti con vaschetta portaoggetti

- ▶ **Prelievo degli attrezzi:** aprire il vano portaoggetti.
- ▶ Sganciare la cinghia di fissaggio ③ ed estrarre il cric ④ obliquamente verso l'alto dallo scomparto della vaschetta portaoggetti.
- ▶ Estrarre la borsa degli attrezzi di bordo ⑤ verso l'alto dallo scomparto della vaschetta portaoggetti.
- ▶ **Riposizionamento degli attrezzi:** inserire la borsa degli attrezzi di bordo ⑤ nello scomparto anteriore della vaschetta portaoggetti
- ▶ Prima di riporlo, portare il cric ④ in posizione di chiusura completa e orientarlo in modo che la manopola sia rivolta verso il basso e il piattello sia rivolto obliquamente verso l'interno.
- ▶ Inserire il cric ④ nello scomparto posteriore della vaschetta portaoggetti.
- ▶ Spingere il cric ④ nel supporto superiore e agganciare la cinghia di fissaggio ③.
  In questo modo il cric risulta bloccato.
- ▶ Chiudere il vano portaoggetti.

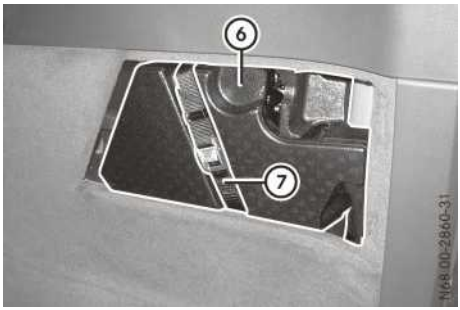

Vano portaoggetti con supporto per gli attrezzi di bordo

- ▶ **Prelievo degli attrezzi:** aprire il vano portaoggetti.
- ▶ Rilasciare la cinghia di fissaggio ⑦.
- ▶ Rimuovere il coperchio ⑥ del supporto per gli attrezzi di bordo.
- ▶ Estrarre con cautela gli attrezzi di bordo e il cric dal vano portaoggetti. Prima di iniziare l'operazione sollevare leggermente il cric e sistemarlo in posizione diagonale all'interno del vano portaoggetti.
- ▶ **Riposizionamento degli attrezzi:** prima di riporlo, portare il cric in posizione di chiusura completa e orientarlo in modo che la manopola sia rivolta in avanti e il piattello verso l'interno.

- ▶ Inserire il cric e gli attrezzi di bordo nel supporto per gli attrezzi di bordo.
- ▶ Applicare il coperchio ⑥ del supporto per gli attrezzi di bordo.
- ▶ Fissare la cinghia di fissaggio ⑦.
- ▶ Chiudere il vano portaoggetti.

Vano portaoggetti nel vano di carico

Supporto per gli attrezzi di bordo nel vano di carico

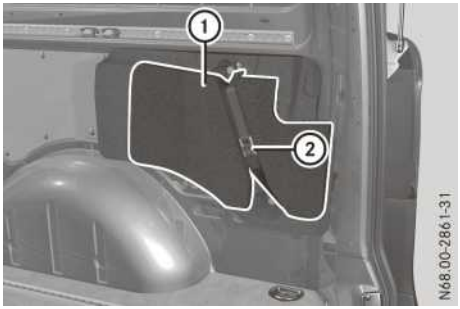

Supporto per gli attrezzi di bordo nel vano di carico sul lato destro del veicolo

- ▶ **Prelievo degli attrezzi:** allentare la cinghia di fissaggio ②.
- ▶ Rimuovere il coperchio ① del supporto per gli attrezzi di bordo.
- ▶ Estrarre con cautela gli attrezzi di bordo e il cric dal supporto per gli attrezzi di bordo.
- ▶ **Riposizionamento degli attrezzi:** prima di riporlo, portare il cric in posizione di chiusura completa e orientarlo in modo che la manopola sia rivolta in avanti e il piattello verso l'interno.
- ▶ Inserire il cric e gli attrezzi di bordo nel supporto per gli attrezzi di bordo.
- ▶ Applicare il coperchio ① del supporto per gli attrezzi di bordo.
- ▶ Fissare la cinghia di fissaggio ②.

Supporto separato per il cric

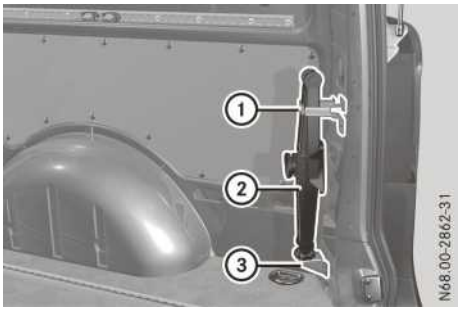

Supporto per il cric nel vano di carico sul lato destro del veicolo

Gli attrezzi di bordo e gli attrezzi per la sostituzione della ruota si trovano nella base sedile anteriore sinistro (▷ pagina 380).

- ▶ **Prelievo del cric:** allentare la cinghia di fissaggio ①.
- ▶ Prelevare il cric ② dal supporto superiore rimuovendolo dall'alloggiamento inferiore ③.
- ▶ **Riposizionamento del cric:** prima di riporlo, portare il cric in posizione di chiusura completa e orientarlo in modo che la manopola sia rivolta verso il basso e il piattello verso l'interno.
- ▶ Sistemare il cric ② sull'alloggiamento inferiore ③.
- ▶ Spingere il cric ② nel supporto superiore e agganciare la cinghia di fissaggio ①.
  In questo modo il cric risulta bloccato.

Triangolo di emergenza

Prelievo del triangolo di emergenza

Il triangolo di emergenza si trova nello scomparto portaoggetti della porta lato guida.

Montaggio del triangolo di emergenza

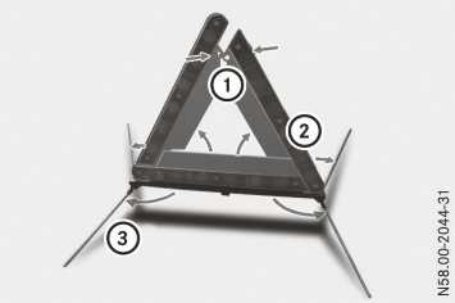

- ▶ Ribaltare verso il basso e verso l'esterno i listelli di appoggio ③.
- ▶ Sollevare gli elementi riflettenti laterali ② fino a formare un triangolo e congiungerli utilizzando il pulsante a pressione che si trova nel vertice superiore ①.

ⓘ Per l'impiego del triangolo di emergenza osservare le disposizioni di legge del Paese in cui ci si trova.

Borsa di pronto soccorso

Prelievo della borsa di pronto soccorso

La borsa di pronto soccorso si trova nello scomparto portaoggetti della porta lato passeggero.

ⓘ Controllare almeno una volta all'anno la data di scadenza riportata sulla borsa di pronto soccorso. Sostituire i prodotti scaduti contenuti nella borsa di pronto soccorso e integrare quelli mancanti.

Osservare le disposizioni di legge del Paese in cui il veicolo sta circolando.

Estintore

Prelievo dell'estintore

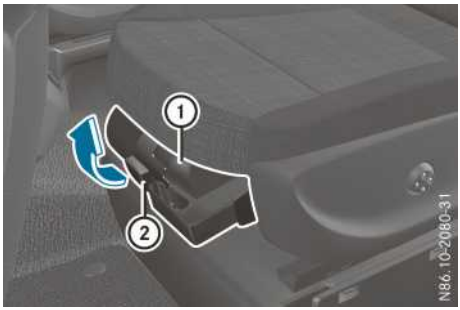

- ▶ Aprire l'elemento di bloccaggio del supporto ②.
- ▶ Prelevare l'estintore ① dal supporto.

Nei veicoli con sedile anteriore girevole il supporto per l'estintore si trova a lato dell'incastellatura del sedile.

ⓘ Leggere attentamente le istruzioni riportate su ogni estintore in modo da acquisire dimestichezza con il suo utilizzo. Dopo ogni uso ricaricare l'estintore e controllarlo ogni 1 - 2 anni. In caso contrario può non funzionare correttamente in caso di emergenza.

Osservare le disposizioni di legge del Paese in cui il veicolo sta circolando.

Pneumatico danneggiato

Nel veicolo, ad esempio sul montante centrale lato conducente, è applicato un adesivo che riporta il numero di telefono del servizio Mercedes-Benz Service24h.

Nei veicoli dotati di ruota di scorta, informazioni sulle operazioni inerenti il soccorso stradale in caso di pneumatici danneggiati sono riportate al capitolo "Cerchi e pneumatici" (▷ pagina 405).

Avviamento di emergenza

Avvertenze di sicurezza importanti

⚠ **AVVERTENZA**

Durante il processo di carica e l'avviamento di emergenza, una miscela di gas esplosiva può

fuoriuscire dalla batteria. Sussiste il pericolo di esplosione!

Non avvicinare assolutamente fiamme libere e luce non protetta, evitare la formazione di scintille e non fumare. Durante il processo di carica e l'avviamento di emergenza assicurare una sufficiente areazione. Non chinarsi su una batteria.

⚠ AVVERTENZA

L'acido per batterie è corrosivo. Sussiste il pericolo di lesioni.

Evitare il contatto con la pelle, gli occhi o gli indumenti. Non inalare i gas della batteria. Non chinarsi sulla batteria. Tenere le batterie fuori dalla portata dei bambini. Rimuovere immediatamente e accuratamente l'acido della batteria sciacquando con abbondante acqua pulita e consultare immediatamente un medico.

⚠ AVVERTENZA

Una batteria scarica può congelare già a temperature prossime al punto di congelamento. Effettuando l'avviamento d'emergenza o la ricarica possono fuoriuscire dei gas dalla batteria. Sussiste il pericolo di esplosione!

Attendere lo scongelamento della batteria prima di effettuare la ricarica o l'avviamento d'emergenza.

! **Veicoli con motore a benzina:** evitare ripetuti e prolungati tentativi di avviamento. In caso contrario il carburante incombusto potrebbe danneggiare il catalizzatore.

Se in presenza di basse temperature le spie di controllo e di avvertimento nella strumentazione non si accendono, la batteria scarica è molto probabilmente congelata. In questo caso non è possibile ricaricare la batteria né effettuare l'avviamento di emergenza. La durata utile di una batteria scongelata può ridursi. Il comportamento all'avviamento può peggiorare, in particolare in presenza di basse temperature. Si raccomanda di far controllare la batteria scongelata in un'officina qualificata.

Non avviare il veicolo con l'ausilio di un caricabatterie a carica rapida. Se la batteria è scarica, è possibile effettuare un avviamento di emergenza collegando gli appositi cavi per l'avviamento di emergenza alla batteria di un altro veicolo o a una batteria alimentatrice. A tal fine il veicolo è equipaggiato con un punto di collegamento per l'avviamento esterno nel vano motore.

Quando si effettua l'avviamento di emergenza tenere conto dei seguenti punti:

- La batteria non è accessibile in tutti i veicoli. Se la batteria dell'altro veicolo non è accessibile, effettuare l'avviamento di emergenza con una batteria alimentatrice o con l'ausilio di un dispositivo per l'avviamento di emergenza.
- Effettuare l'avviamento di emergenza solo a motore freddo e con l'impianto di scarico raffreddato.
- Non avviare il motore se la batteria è congelata. Attendere che la batteria si scongeli.
- Effettuare l'avviamento di emergenza solo di batterie con tensione nominale di 12 V.
- Impiegare solo cavi per l'avviamento di emergenza che siano dotati di una sezione sufficiente e morsetti di contatto isolati.
- Se la batteria è completamente scarica, lasciare la batteria alimentatrice collegata per alcuni minuti prima del tentativo di avviamento. In questo modo la batteria scarica viene leggermente ricaricata.
- Assicurarsi che i veicoli non siano a contatto.

Assicurarsi che

- i cavi per l'avviamento di emergenza non siano danneggiati
- i componenti dei morsetti di contatto privi di isolamento non entrino in contatto con altri componenti metallici finché i cavi per l'avviamento di emergenza sono collegati alla batteria
- i cavi per l'avviamento di emergenza non entrino in contatto con altri componenti, come ad esempio la puleggia della cinghia trapezoidale o la ventola. Nella fase di avviamento e durante il funzionamento del motore questi componenti sono in movimento.

I cavi per l'avviamento di emergenza e ulteriori informazioni sull'avviamento d'emergenza sono reperibili presso qualsiasi officina qualificata.

Prima di collegare i cavi per l'avviamento di emergenza

- Azionare il freno di stazionamento.
- **Veicoli con cambio automatico:** portare il cambio in posizione **P**.
- **Veicoli con cambio manuale:** portare il cambio in posizione di folle.
- Disinserire tutte le utenze elettriche, ad esempio l'apparecchio audio e il ventilatore.
- Girare la chiave nel blocchetto di accensione portandola in posizione **0** ed estrarla.
- Aprire il cofano motore (▷ pagina 355).

Collegamento del cavo per l'avviamento di emergenza

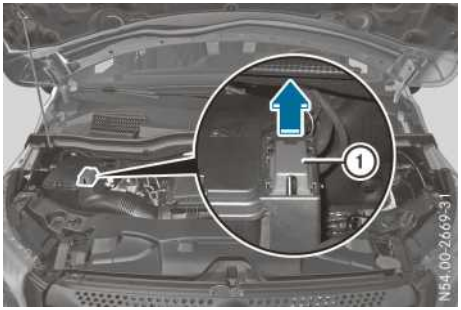

- Spingere all'indietro la protezione da contatto ① del punto previsto per l'avviamento di emergenza contrastando la forza elastica fino all'arresto.
  Il punto di collegamento per l'avviamento esterno è visibile.

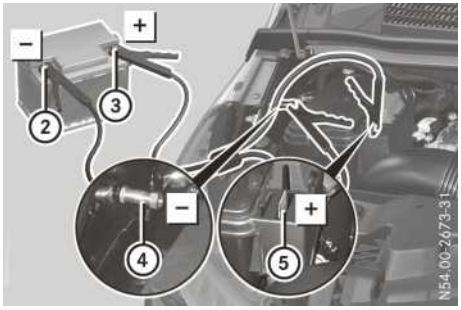

Schema di collegamento

- Rimuovere la copertura dal polo positivo ③ della batteria alimentatrice.
- Collegare dapprima i morsetti del polo positivo del cavo per l'avviamento di emergenza al polo positivo ③ della batteria alimentatrice, quindi al polo positivo ⑤ del punto previsto per l'avviamento di emergenza.
- Far girare al minimo il motore del veicolo che fornisce l'avviamento di emergenza.
- Collegare dapprima i morsetti del polo negativo del cavo per l'avviamento di emergenza al polo negativo ② della batteria alimentatrice, quindi al contatto di massa ④ del proprio veicolo.
- Inserire la chiave nel blocchetto di accensione e avviare il motore.
  Ora è possibile riattivare le utenze elettriche ad eccezione dell'impianto luci.
- Prima di scollegare i cavi per l'avviamento di emergenza far girare il motore per alcuni minuti.
- Scollegare i morsetti del polo negativo del cavo per l'avviamento di emergenza dapprima dal contatto di massa ④, quindi dal polo negativo ② della batteria alimentatrice.
- Scollegare i morsetti del polo positivo del cavo per l'avviamento di emergenza dapprima dal polo positivo ⑤ sul punto di collegamento per l'avviamento esterno, quindi dal polo positivo ③ della batteria alimentatrice.
  La protezione da contatto ① viene portata automaticamente in avanti nella posizione iniziale per effetto della forza elastica e il punto previsto per l'avviamento di emergenza viene chiuso.
- Posizionare la copertura sul polo positivo ③ della batteria alimentatrice.
  Ora è possibile attivare l'impianto luci.
- Far controllare la batteria in un'officina qualificata.

Avviamento mediante traino e traino del veicolo

Avvertenze di sicurezza importanti

⚠ **AVVERTENZA**

Le funzioni rilevanti per la sicurezza sono limitate o non sono più disponibili quando

- il motore non si accende
- l'impianto frenante o il servosterzo presentano anomalie
- è presente un guasto dell'alimentazione di corrente o della rete di bordo

Quando il veicolo viene trainato, può essere necessaria una forza di gran lunga superiore per sterzare e frenare. In questo caso sussiste il pericolo di incidenti.

In questi casi utilizzare una barra di traino. Prima di effettuare il traino assicurarsi che lo sterzo possa girare liberamente.

⚠ **AVVERTENZA**

Se il bloccasterzo è attivato non è più possibile sterzare. In questo caso sussiste il pericolo di incidenti.

In caso di traino mediante una fune di traino o una barra di traino, inserire sempre l'accensione.

⚠ **AVVERTENZA**

Se il peso del veicolo che deve essere trainato o che effettua il traino risulta maggiore del peso totale a terra del proprio veicolo,

- l'occhione di traino può staccarsi
- il veicolo con rimorchio può sbandare e addirittura ribaltarsi.

Sussiste il pericolo di incidenti!

Se il proprio veicolo effettua il traino o l'avviamento mediante traino di un altro veicolo, il peso di quest'ultimo non deve superare il peso totale ammesso del proprio veicolo.

I dati relativi alla massa totale a terra del veicolo sono riportati sulla targhetta di identificazione del veicolo (▷ pagina 416).

❗ Fissare la fune di traino o la barra di traino solo all'occhione di traino o al dispositivo di aggancio. In caso contrario il veicolo può subire dei danni.

❗ Durante il traino con una fune di traino osservare i seguenti punti:

- Fissare la fune di carico su entrambi i veicoli, possibilmente sullo stesso lato.
- Accertarsi che la fune di traino non sia più lunga di quanto consentito per legge. Contrassegnare la fune di traino al centro, ad esempio con un panno bianco (30 x 30 cm). In questo modo l'operazione di traino viene segnalata agli altri veicoli in circolazione.
- Fissare la fune di traino solo sugli occhioni di traino.
- Durante la marcia prestare attenzione alle luci freno del veicolo trainante. Osservare sempre una distanza tale da mantenere tesa la fune di traino.
- Per effettuare il traino non utilizzare funi d'acciaio o catene. In caso contrario il veicolo può subire danni.

❗ Per eseguire le operazioni di recupero non utilizzare gli occhioni di traino al fine di evitare il danneggiamento del veicolo. In caso di dubbio, il veicolo deve essere recuperato utilizzando un'autogru.

❗ Quando si effettua un traino o si effettua l'avviamento mediante traino è necessario partire lentamente evitando strappi. In caso contrario spinte di trazione eccessive possono danneggiare i due veicoli.

❗ Portare la leva del cambio automatico in posizione **N** e non aprire la porta lato guida o lato passeggero durante il traino. In caso contrario può accadere che il cambio automatico venga portato in posizione **P** danneggiando il cambio.

❗ Non trainare il veicolo per oltre 50 km. Durante il traino non deve essere superata la velocità di 50 km/h.

Se il percorso di traino è superiore a 50 km, il trasporto deve essere effettuato sollevando completamente il veicolo da terra.

Per effettuare il traino osservare le disposizioni di legge del Paese in cui ci si trova.

È preferibile far trasportare il veicolo anziché trainarlo.

È preferibile far trasportare il veicolo su un mezzo speciale o un rimorchio anziché trainarlo.

Veicoli con cambio automatico: durante il traino del veicolo il cambio automatico deve trovarsi in posizione N. Se non è possibile portare il cambio automatico in posizione N, far trasportare il veicolo su un mezzo speciale o un rimorchio.

La batteria deve essere collegata e carica. In caso contrario non è possibile

- portare la chiave nel blocchetto di accensione in posizione 2
- nei veicoli con cambio automatico, portare il cambio in posizione N

Prima di effettuare il traino disattivare la funzione di bloccaggio automatico (▷ pagina 92). In caso contrario, durante le manovre a spinta o il traino del veicolo si può restare chiusi fuori.

Prima di effettuare il traino disattivare la protezione antirimozione (▷ pagina 83).

Montaggio/smontaggio dell'anello di traino



Alloggiamento per l'anello di traino anteriore nel paraurti

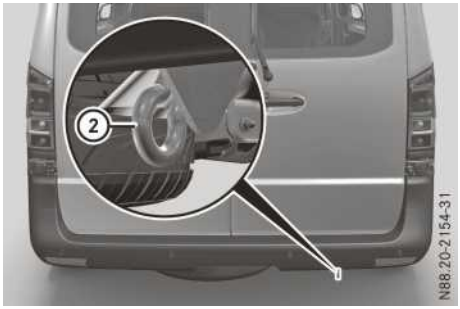

Anello di traino posteriore al di sotto del paraurti

In caso di traino o avviamento mediante traino di un veicolo, fissare il dispositivo di aggancio all'anello di traino posteriore ②.

Se il veicolo è dotato di un dispositivo di traino, fissare il dispositivo di aggancio al dispositivo di traino (▷ pagina 236).

Montaggio dell'anello di traino anteriore

- ▶ Prelevare l'anello di traino e il cacciavite dagli attrezzi di bordo (▷ pagina 380).
- ▶ Premere sulla freccia della copertura ① e rimuovere la copertura ① dall'apertura. A questo punto è possibile vedere l'alloggiamento dell'anello di traino.
- ▶ Avvitare l'anello di traino verso destra fino all'arresto.
- ▶ Inserire il cacciavite nell'anello di traino e serrare l'anello di traino.
- ▶ Riporre il cacciavite tra gli attrezzi di bordo del veicolo (▷ pagina 380).

Smontaggio dell'anello di traino anteriore

- ▶ Prelevare il cacciavite dagli attrezzi di bordo (▷ pagina 380).
- ▶ Inserire il cacciavite nell'anello di traino e girarlo verso sinistra.
- ▶ Svitare l'anello di traino.
- ▶ Inserire la copertura ① con il nasello rivolto verso l'alto ed esercitare pressione sulla parte inferiore fino a farla scattare in sede.
- ▶ Riporre l'anello di traino il cacciavite tra gli attrezzi di bordo del veicolo (▷ pagina 380).

Traino del veicolo con asse anteriore/posteriore sollevato

Il traino con asse anteriore o posteriore sollevato può essere eseguito solo nei veicoli senza trazione integrale 4x4.

! I veicoli con trazione integrale 4x4 non devono essere trainati con l'asse anteriore o posteriore sollevato; in caso contrario il cambio viene danneggiato.

I veicoli con trazione integrale 4x4 devono essere trainati con entrambi gli assi a terra oppure caricati e trasportati.

! I veicoli con cambio automatico non devono essere trainati con l'asse posteriore sollevato. In caso contrario il veicolo con rimorchio può sbandare e addirittura ribaltarsi.

! Se si effettua il traino del veicolo con l'asse anteriore o posteriore sollevato, l'accensione deve essere disinserita. In caso contrario l'intervento dell'ESP® può danneggiare l'impianto frenante.

Per effettuare il traino sollevare sempre l'asse motore.

L'asse motore

- nei veicoli con potenza del motore inferiore a 100 kW è l'asse anteriore
- nei veicoli con potenza del motore superiore a 100 kW è asse posteriore.

▶ Attivare l'impianto lampeggiatori di emergenza (▷ pagina 129).
▶ Portare le ruote anteriori in posizione di marcia in rettilineo.
▶ Rilasciare il freno di stazionamento.
▶ Se necessario, girare la chiave nel blocchetto di accensione portandola in posizione **0** ed estrarre la chiave dal blocchetto di accensione.
▶ Uscendo dal veicolo, portare con sé la chiave.
▶ Non superare una velocità di traino di 50 km/h.

In caso di traino del veicolo con asse anteriore o posteriore sollevato, prestare attenzione alle avvertenze di sicurezza importanti (▷ pagina 386).

Traino del veicolo con i due assi a terra

Avvertenze di sicurezza importanti

⚠ **AVVERTENZA**

Se il bloccasterzo è attivato non è più possibile sterzare. In questo caso sussiste il pericolo di incidenti.

In caso di traino mediante una fune di traino o una barra di traino, inserire sempre l'accensione.

! Non superare la velocità di traino di 50 km/h. In caso contrario il cambio può subire danni.

Prima di effettuare il traino del veicolo verificare il rispetto delle avvertenze di sicurezza importanti (▷ pagina 386).

Traino di veicoli con cambio manuale

▶ Girare la chiave nel blocchetto di accensione in posizione **1** .
▶ Attivare l'impianto lampeggiatori di emergenza (▷ pagina 129).
▶ Portare il cambio in posizione di folle.
▶ Lasciare inserita la chiave nel blocchetto di accensione portandola in posizione **1**.
▶ Rilasciare il freno di stazionamento.
▶ Non superare una velocità di traino di 50 km/h.

Traino di veicoli con cambio automatico

▶ Girare la chiave nel blocchetto di accensione portandola in posizione **2**.
▶ Premere il pedale del freno e mantenerlo in posizione.
▶ Portare il cambio automatico in posizione **N**.
▶ Lasciare inserita la chiave nel blocchetto di accensione portandola in posizione **2**.
▶ Attivare l'impianto lampeggiatori di emergenza (▷ pagina 129).
▶ Rilasciare il freno di stazionamento.
▶ Rilasciare il pedale del freno.
▶ Non superare una velocità di traino di 50 km/h.

Recupero mediante traino di un veicolo impantanato

! Per recuperare il veicolo impantanatosi effettuare il traino mantenendo una traiettoria lineare e procedere in modo quanto più possibile uniforme. Spinte di trazione eccessive possono danneggiare i due veicoli.

Se le ruote motrici risultano bloccate in un terreno cedevole o fangoso, recuperare il veicolo mediante traino con la massima cautela, soprattutto se il veicolo è carico.

Non recuperare il veicolo bloccato prima di aver scollegato l'eventuale rimorchio.

Trainare il veicolo impantanato all'indietro, sfruttando possibilmente il solco già tracciato.

Trasporto del veicolo

! Assicurare il veicolo solo in corrispondenza delle ruote e non in corrispondenza di componenti del veicolo, come ad esempio parti degli assi o dello sterzo. In caso contrario il veicolo può subire dei danni.

Se occorre caricare il veicolo su un rimorchio o su un mezzo speciale per trasportarlo, utilizzare il dispositivo di traino o l'anello di traino.

- ▶ Girare la chiave nel blocchetto di accensione portandola in posizione **2**.
- ▶ **Veicoli con cambio manuale:** portare il cambio in posizione di folle.
- ▶ **Veicoli con cambio automatico:** portare il cambio in posizione **N**.
- ▶ Rilasciare il freno di stazionamento.

Quando il veicolo è stato caricato:

- ▶ **Veicoli con cambio manuale:** inserire la 1ª marcia o la retromarcia.
- ▶ **Veicoli con cambio automatico:** portare il cambio in posizione **P**.
- ▶ Girare la chiave nel blocchetto di accensione portandola in posizione **0** ed estrarla.
- ▶ Assicurarsi che il freno di stazionamento sia inserito.
- ▶ Assicurare il veicolo con le cinghie di fissaggio.

Avviamento mediante traino (avviamento di emergenza del motore)

Veicoli con cambio automatico

! Non è possibile effettuare l'avviamento mediante traino dei veicoli con cambio automatico. In caso contrario il cambio automatico può subire dei danni.

Informazioni sull'avviamento di emergenza sono riportate al paragrafo "Avviamento di emergenza" (▷ pagina 383).

Veicoli con cambio manuale

Prima di effettuare l'avviamento mediante traino:

- Assicurarsi che la batteria sia collegata e carica. In caso contrario, non essendo possibile inserire l'accensione, il guidatore non dispone del servofreno né del servosterzo.
- Utilizzare una barra di traino e fissare la barra solo all'anello di traino anteriore (▷ pagina 387).
- Far prima raffreddare il motore e l'impianto di scarico.
- Se il motore non si avvia dopo pochi secondi, tentare l'avviamento di emergenza con una batteria alimentatrice (▷ pagina 383).

Operazione di avviamento mediante traino:

- ▶ Attivare l'impianto lampeggiatori di emergenza (▷ pagina 129).
- ▶ Girare la chiave nel blocchetto di accensione portandola in posizione **2**.
- ▶ Portare il cambio in posizione di folle.
- ▶ Rilasciare il freno di stazionamento.
- ▶ Far trainare il veicolo.
- ▶ Inserire la 2ª o la 3ª marcia e rilasciare lentamente la frizione. Non premere il pedale dell'acceleratore.
- ▶ Quando il motore viene avviato, premere immediatamente a fondo il pedale della frizione e portare il cambio in posizione di folle.
- ▶ Arrestare il veicolo in un punto adatto nel rispetto delle norme sulla circolazione stradale.
- ▶ Assicurare il veicolo contro eventuali spostamenti azionando il freno di stazionamento.
- ▶ Dopo aver smontato l'anello di traino disattivare l'impianto lampeggiatori di emergenza.

Fusibili

Lo schema dei fusibili è riportato insieme alle avvertenze di sicurezza importanti nelle Istruzioni d'uso supplementari "Assegnazione dei fusibili".

Informazioni utili

Le presenti Istruzioni d'uso descrivono tutti i modelli e gli equipaggiamenti di serie e a richiesta del veicolo disponibili al momento della chiusura redazionale delle stesse. Sono possibili differenze in funzione dei Paesi di destinazione del veicolo. Tenere presente che il veicolo potrebbe non essere dotato di tutte le funzioni descritte. Questo riguarda anche i sistemi e le funzioni rilevanti per la sicurezza.

Leggere le informazioni relative all'officina qualificata (▷ pagina 36).

Avvertenze di sicurezza importanti

⚠ **Avvertenza**

Le ruote sgonfie peggiorano sensibilmente le caratteristiche di marcia ed il comportamento di sterzata e di frenata del veicolo. Sussiste il pericolo di incidenti!

Non guidare se uno dei pneumatici è sgonfio. Sostituire tempestivamente il pneumatico sgonfio con la ruota di scorta oppure rivolgersi ad un'officina qualificata.

⚠ **AVVERTENZA**

Se sono stati montati cerchi e pneumatici di dimensioni sbagliate, possono verificarsi danni ai freni delle ruote o ai componenti delle sospensioni. Sussiste il pericolo di incidenti!

I cerchi e i pneumatici devono essere sempre sostituiti con cerchi e pneumatici aventi le stesse specifiche dei componenti originali.

I cerchi devono essere identici per

- denominazione
- tipo

I pneumatici devono essere identici per

- denominazione
- costruttore
- tipo

Gli accessori non approvati espressamente dalla Mercedes-Benz per il proprio veicolo o non utilizzati in modo conforme possono compromettere la sicurezza di guida.

Prima di acquistare e utilizzare accessori non approvati, rivolgersi a un'officina qualificata per avere informazioni su:

- funzionalità
- disposizioni di legge
- raccomandazioni fornite dalla fabbrica.

Informazioni su pneumatici speciali realizzati e approvati specificamente per il Suo modello di Veicolo sono disponibili presso qualsiasi punto di assistenza Mercedes-Benz.

L'informazione sulla velocità del veicolo rilevata viene visualizzata nello strumentazione ed è importante per il comando dei sistemi di controllo della dinamica di marcia e dei sistemi di guida assistita. La precisione del tachimetro e del contachilometri sono stabiliti dalla legge. Il rilevamento delle informazioni relative alla velocità dipende dalla dimensione dei cerchi o dalla circonferenza di rotolamento delle ruote e dunque dal diametro dei cerchi. Il diametro del cerchio viene sempre espresso in pollici.

Pertanto le centraline di comando del veicolo possono essere codificate per i due seguenti gruppi di dimensioni delle ruote:

Gruppo dimensioni ruote 1
195/65 R 16 C
205/65 R 16 C
225/60 R 16 C
225/55 R 17 C
225/55 R 17 XL
245/45 R 18 XL

Gruppo dimensioni ruote 2
225/55 R 17 XL
235/55 R 17 XL
245/45 R 18 XL
245/45 R 19 XL

ⓘ Al momento di sostituire i pneumatici, la Mercedes-Benz raccomanda di continuare a utilizzare pneumatici appartenenti ad uno stesso gruppo di dimensioni. In questo modo si evita la ricodifica delle centraline di comando.

Nel caso dei taxi e dei veicoli a noleggio tenere presente la seguente peculiarità: a causa della precisione di indicazione del tachimetro e del contachilometri parziale prevista per legge nel caso del gruppo dimensioni ruote 2 è ammesso l'utilizzo dei soli pneumatici 245/45 R 19 XL.

Se sul veicolo vengono installati cerchi di dimensioni differenti, ad esempio in caso di sostituzione delle ruote per la stagione invernale, controllarne l'abbinamento al gruppo di dimensioni. Se l'abbinamento al gruppo di dimensione risulta modificato, le centraline di comando del veicolo devono essere ricodificate in un'officina qualificata.

In caso contrario la precisione del tachimetro e del contachilometri non rientrano nelle tolleranze stabilite dalla legge. Il valore rilevato può anche differire per difetto e l'attuale velocità può pertanto risultare superiore a quella visualizzata sul tachimetro. Nel caso in cui i valori risultino fuori tolleranza, la funzionalità dei sistemi di controllo della dinamica di marcia e dei sistemi di guida assistita può risultare compromessa oppure i sistemi possono riconoscere la presenza di un'anomalia e disattivarsi. Inoltre può risultare compromessa la precisione di visualizzazione della telecamera per la retromarcia assistita in quanto la dimensione delle ruote rappresenta un fattore rilevante per la calibrazione di tali dispositivi.

Informazioni sulle dimensioni e sui tipi di cerchi e pneumatici adatti per il proprio veicolo sono riportate al capitolo "Combinazioni cerchi-pneumatici“ (▷ pagina 409).

Informazioni sulla pressione dei pneumatici del proprio veicolo sono riportate:

- nella tabella della pressione pneumatici sul lato interno dello sportello del serbatoio (▷ pagina 395)
- nelle "Tabelle della pressione pneumatici" (▷ pagina 400)
- al capitolo "Pressione pneumatici" (▷ pagina 395)

Non sono ammessi interventi a posteriori sull'impianto frenante e sui cerchi. L'uso di dischi di compensazione e dischi parapolvere per freni non è consentito. Ciò fa decadere il permesso di circolazione del veicolo.

Ulteriori informazioni su pneumatici e cerchi sono reperibili nelle officine qualificate.

Uso corretto del veicolo

Informazioni sulla guida

Se il veicolo trasporta carichi pesanti, controllare la pressione pneumatici ed eventualmente correggerla (▷ pagina 395).

Durante la guida prestare attenzione a eventuali vibrazioni, rumori o comportamenti di marcia inconsueti, ad esempio se il veicolo "tira" da un lato. Ciò può essere indice di danni ai cerchi o ai pneumatici. Nel caso si sospetti un'anomalia ai pneumatici ridurre la velocità. Arrestare il veicolo il prima possibile e controllare cerchi e pneumatici per verificare se presentano danni. Comportamenti di marcia inconsueti possono essere causati anche da danni non visibili ai pneumatici. Se non è identificabile alcun danno, far controllare i cerchi e i pneumatici presso un'officina qualificata.

Parcheggiando il veicolo, assicurarsi di non schiacciare i pneumatici. Se non è possibile evitarli, superare i cordoli dei marciapiedi, i dossi rallentatori di velocità o spigoli simili avanzando lentamente e in diagonale. In caso contrario si possono danneggiare i pneumatici e, in particolare, i fianchi dei pneumatici.

Controllo periodico di cerchi e pneumatici

⚠ AVVERTENZA

Nei pneumatici danneggiati può verificarsi una perdita di pressione. In tal caso si rischia di perdere il controllo del veicolo. Sussiste il pericolo di incidenti!

Controllare regolarmente i pneumatici per verificare che non presentino danni e sostituire quanto prima i pneumatici danneggiati.

Controllare periodicamente i cerchi e i pneumatici, almeno ogni due settimane e dopo ogni marcia su terreno non asfaltato o su fondo stradale dissestato per verificare che non presentino danni. Eventuali danni ai cerchi possono comportare una riduzione della pressione dei pneumatici. Verificare che i pneumatici non presentino danni come

- tagli
- fori
- spaccature

- rigonfiamenti
- deformazioni o forte corrosione dei cerchi.

Controllare periodicamente la profondità del battistrada e lo stato della superficie di rotolamento sull'intera larghezza dei quattro pneumatici (▷ pagina 392). Per poter controllare meglio la parte interna dei pneumatici anteriori, se necessario girare completamente lo sterzo verso destra e verso sinistra.

Per proteggere la valvola da sporco e umidità, tutte le ruote devono avere un cappuccio coprivalvola. Sulla valvola montare solo i cappucci previsti di serie oppure altri cappucci approvati dalla Mercedes-Benz appositamente per il rispettivo veicolo. Non montare nessun altro cappuccio coprivalvola né sistema, ad esempio sistemi di controllo della pressione pneumatici.

Controllare periodicamente, e comunque sempre prima di intraprendere un lungo viaggio, la pressione di tutti i pneumatici. Se necessario, correggere la pressione dei pneumatici (▷ pagina 395).

La durata di un pneumatico dipende tra l'altro dai seguenti fattori:

- stile di guida
- Pressione dei pneumatici
- chilometraggio

Battistrada

⚠ AVVERTENZA

Se lo spessore del battistrada è insufficiente, l'aderenza del pneumatico diminuisce. Il battistrada non è più in grado di disperdere l'acqua. In tal caso viaggiando su fondo stradale bagnato aumenta il rischio di aquaplaning, in particolare se la velocità non viene adeguata. Sussiste il pericolo di incidenti!

Se la pressione di gonfiaggio è eccessiva o insufficiente, la superficie di rotolamento dei pneumatici può usurarsi in modo differenziato. Controllare pertanto periodicamente la profondità del battistrada e le condizioni della superficie di rotolamento sull'intera estensione di ogni pneumatico.

Profondità minima del battistrada con

- pneumatici estivi: 3 mm
- pneumatici M+S: 4 mm

Per motivi di sicurezza far sostituire i pneumatici prima che raggiungano la profondità minima del battistrada prescritta per legge.

Selezione, montaggio e sostituzione dei pneumatici

- Usare solo pneumatici e cerchi dello stesso tipo e della stessa marca.
- Se sul veicolo vengono installati cerchi e pneumatici di dimensioni differenti, controllarne l'abbinamento al gruppo di dimensioni (▷ pagina 390). Se l'abbinamento viene modificato senza variare la codifica delle centraline di comando del veicolo, la velocità visualizzata sul tachimetro non è precisa. In tal caso la funzionalità dei sistemi di controllo della dinamica di marcia e dei sistemi di guida assistita può risultare compromessa oppure i sistemi possono riconoscere la presenza di un'anomalia e disattivarsi.
- Montare solo pneumatici ammessi per il tipo di cerchi.
- Rodare i pneumatici nuovi viaggiando a velocità moderata durante i primi 100 km.
- Non usurare eccessivamente i pneumatici. In caso contrario l'aderenza sul bagnato si riduce sensibilmente (aquaplaning).
- Sostituire i pneumatici dopo al massimo sei anni, indipendentemente dal loro grado di usura. Questa indicazione vale anche per la ruota di scorta.

Uso del veicolo nel periodo invernale

Avvertenze generali

All'inizio della stagione invernale far predisporre il proprio veicolo per l'uso invernale in un'officina qualificata.

Se installando sul veicolo pneumatici M + S le dimensioni delle ruote risultano differenti, far controllare l'abbinamento al gruppo di dimensioni (▷ pagina 390). Se l'abbinamento viene modificato senza variare la codifica delle centraline di comando del veicolo, la velocità visualizzata sul tachimetro non è precisa. In tal caso la funzionalità dei sistemi di controllo della dinamica di marcia e dei sistemi di guida assistita può risultare compromessa oppure i sistemi

possono riconoscere la presenza di un'anomalia e disattivarsi.

Prima dell'inizio della stagione invernale assicurarsi che nel veicolo siano presenti le catene da neve (▷ pagina 394). Non tutte le combinazioni di cerchi-pneumatici consentono il montaggio delle catene da neve. Attenersi all'avvertenza concernente le limitazioni d'impiego delle catene da neve al capitolo "Combinazioni cerchi-pneumatici" (▷ pagina 410).

Osservare inoltre le avvertenze riportate al capitolo "Sostituzione delle ruote" (▷ pagina 405).

Guida con pneumatici estivi

In caso di temperature inferiori a +7 °C l'elasticità dei pneumatici estivi si riduce notevolmente e, conseguentemente, anche la loro aderenza e le caratteristiche in frenata. Convertire il veicolo su pneumatici M + S. L'impiego di pneumatici estivi a temperature estremamente basse può provocare crepe e danneggiare i pneumatici in modo permanente. La Mercedes-Benz declina ogni responsabilità per eventuali danni di questo tipo.

Pneumatici M + S

⚠ AVVERTENZA

Le dimensioni dei cerchi e dei pneumatici ed il modello della ruota di scorta da sostituire possono essere differenti. Montando la ruota di scorta, le caratteristiche di marcia possono risultare sensibilmente compromesse. In questo caso sussiste il pericolo di incidenti.

Per evitare rischi

- adeguare sempre il proprio stile di guida alle condizioni stradali e atmosferiche e guidare con prudenza
- non montare mai più di una ruota di scorta diversa dalla ruota da sostituire
- utilizzare la ruota di scorta diversa dalla ruota da sostituire solo brevemente
- far sostituire la ruota di scorta di dimensioni differenti nella più vicina officina qualificata. Utilizzare esclusivamente cerchi e pneumatici di dimensioni corrette nonché modelli di pneumatici del tipo prescritto.

⚠ AVVERTENZA

I pneumatici M+S con battistrada inferiore a 4 mm non sono idonei alle condizioni d'esercizio invernale e non garantiscono più una sufficiente aderenza. Pericolo di incidenti!

Sostituire assolutamente i pneumatici M+S con battistrada inferiore a 4 mm.

In caso di temperature inferiori a +7 °C utilizzare pneumatici invernali o all season – entrambi riportano la marcatura M+S.

In inverno, solo i pneumatici invernali sui quali è presente anche il simbolo del fiocco di neve accanto alla sigla M+S offrono la migliore aderenza possibile.

Solo questi pneumatici garantiscono la massima efficacia dei sistemi di controllo della dinamica di marcia quali ad esempio ABS ed ESP®, anche in condizioni climatiche di tipo invernale. Questi pneumatici sono stati realizzati specificamente per la marcia su fondo innevato.

Per ottenere un comportamento di marcia sicuro del veicolo montare pneumatici M + S dello stesso tipo e profilo su tutte le ruote.

Attenersi assolutamente alla velocità massima ammessa per i pneumatici M + S montati.

Se vengono montati pneumatici M+S la cui velocità massima ammessa è inferiore alla velocità massima per costruzione, è necessario applicare un adesivo di avvertimento in posizione visibile al guidatore. Tale adesivo è reperibile in qualsiasi officina qualificata.

Se installando sul veicolo pneumatici M + S le dimensioni delle ruote risultano differenti, far controllare l'abbinamento al gruppo di dimensioni (▷ pagina 390). Se l'abbinamento viene modificato senza variare la codifica delle centraline di comando del veicolo, la velocità visualizzata sul tachimetro non è precisa. In tal caso la funzionalità dei sistemi di controllo della dinamica di marcia e dei sistemi di guida assistita può risultare compromessa oppure i sistemi possono riconoscere la presenza di un'anomalia e disattivarsi.

Veicoli con SPEEDTRONIC: in questo caso, inoltre, limitare la velocità massima raggiungibile dal veicolo con lo SPEEDTRONIC permanente in base alla velocità massima ammessa per i pneumatici M+S (▷ pagina 211).

Se sono stati montati i pneumatici invernali:

- ▶ Controllare la pressione dei pneumatici (▷ pagina 395).
- ▶ Riavviare il controllo della pressione pneumatici (▷ pagina 399).

Catene da neve

Veicoli con trazione posteriore (potenza del motore superiore a 100 kW):

⚠ AVVERTENZA

Il montaggio delle catene da neve sulle ruote anteriori può determinare lo sfregamento delle catene da neve sulla carrozzeria o su parti del telaio. Il veicolo o i pneumatici possono pertanto subire dei danni. Sussiste il pericolo di incidenti!

Per evitare rischi

- non montare mai le catene da neve sulle ruote anteriori
- montare le catene da neve sempre in coppia sulle ruote posteriori.

Veicoli con trazione anteriore (potenza del motore inferiore a 100 kW):

⚠ AVVERTENZA

Il montaggio delle catene da neve sulle ruote posteriori può determinare lo sfregamento delle catene da neve sulla carrozzeria o su parti del telaio. Il veicolo o i pneumatici possono pertanto subire dei danni. Sussiste il pericolo di incidenti!

Per evitare rischi

- non montare mai le catene da neve sulle ruote posteriori
- montare le catene da neve sempre in coppia sulle ruote anteriori.

Per tutti i veicoli:

⚠ AVVERTENZA

Se si guida a una velocità eccessiva con le catene da neve montate, queste possono strapparsi. Ciò potrebbe compromettere l'incolumità di altre persone e danneggiare il veicolo. In questo caso sussiste il pericolo di incidenti.

Rispettare la velocità massima ammessa per la guida con catene da neve.

Non superare la velocità massima di 50 km/h, ammessa con le catene da neve. L'utilizzo di catene da neve durante la guida è soggetto alle disposizioni di legge vigenti nel Paese in cui sta circolando il veicolo.

! Prima di eseguire il montaggio controllare la presenza di danni alle catene da neve. Catene da neve danneggiate o consumate possono strapparsi e danneggiare i seguenti componenti:

- ruota
- passaruota
- sospensione ruota

Si raccomanda pertanto di usare soltanto catene da neve prive di anomalie. Osservare le istruzioni di montaggio del costruttore.

! Veicoli con cerchi in acciaio: se si montano catene da neve su cerchi in acciaio si possono danneggiare i copriruota. Smontare i copriruota dalle ruote prima di montare le catene da neve.

Viaggiando in condizioni stradali di tipo invernale, le catene da neve consentono di ottenere una migliore trazione.

Per motivi di sicurezza Mercedes-Benz raccomanda di utilizzare solo catene da neve approvate dalla Casa o con lo stesso standard qualitativo.

Per informazioni in merito rivolgersi ad un punto di assistenza Mercedes-Benz.

Se si montano le catene da neve, osservare quanto segue:

- Non tutte le combinazioni di cerchi-pneumatici consentono il montaggio delle catene da neve. Montando le catene da neve prestare attenzione alle dimensioni dei pneumatici e delle catene da neve ammesse. Attenersi all'avvertenza concernente le limitazioni d'impiego delle catene da neve al capitolo "Combinazioni cerchi-pneumatici" (▷ pagina 410).
- **Veicoli a trazione posteriore:** montare le catene da neve solo in coppia e solo sulle ruote posteriori. Osservare le istruzioni di montaggio del costruttore.

- **Veicoli a trazione anteriore:** montare le catene da neve solo in coppia e solo sulle ruote anteriori. Osservare le istruzioni di montaggio del costruttore.
- Utilizzare le catene da neve solo se il fondo stradale è coperto interamente dalla neve. Rimuovere le catene da neve non appena il fondo stradale non è più interamente coperto dalla neve.
- L'utilizzo delle catene da neve può essere limitato da disposizioni locali. Attenersi alle disposizioni vigenti nel caso in cui si intenda montare le catene da neve.
- Non superare la velocità massima di 50 km/h, ammessa con le catene da neve.
- Dopo circa 1,0 km controllare il tensionamento delle catene da neve.

Per la partenza con catene da neve è possibile disattivare l'ESP® (▷ pagina 81). In questo modo le ruote possono slittare in modo controllato ottenendo una maggiore forza motrice (maggiore aderenza).

Pressione pneumatici

Indicazioni sulla pressione pneumatici

⚠ AVVERTENZA

I pneumatici con pressione insufficiente o eccessiva comportano i seguenti pericoli:

- possono scoppiare, in particolare in caso di carico elevato e alta velocità
- possono usurarsi in modo eccessivo e/o non omogeneo riducendo notevolmente l'aderenza
- possono pregiudicare fortemente le caratteristiche di marcia e il comportamento di sterzata e di frenata.

Sussiste il pericolo di incidenti!

Attenersi alle pressioni di gonfiaggio raccomandate e controllare la pressione di gonfiaggio di tutti i pneumatici, compresa la ruota di scorta,

- almeno ogni due settimane
- in caso di variazione del carico
- prima di effettuare lunghi viaggi
- in caso di variazione delle condizioni di impiego, ad esempio in caso di marcia fuoristrada

Se necessario, adeguare la pressione di gonfiaggio.

⚠ AVVERTENZA

Il montaggio di accessori non idonei sulle valvole di gonfiaggio può causarne l'avaria, con conseguente perdita di pressione dei pneumatici. I sistemi di controllo della pressione dei pneumatici da montare a posteriori presentano una particolare caratteristica costruttiva che prevede che la valvola debba rimanere costantemente aperta. Ciò può causare una perdita supplementare di pressione dei pneumatici. Sussiste il pericolo di incidenti!

Sulle valvole montare esclusivamente i cappucci di serie o i cappucci approvati dalla Mercedes-Benz appositamente per il Suo veicolo.

⚠ AVVERTENZA

Se la pressione dei pneumatici è soggetta a riduzioni frequenti, il cerchio, la valvola o il pneumatico possono essere danneggiati. Un'insufficiente pressione di gonfiaggio può causare lo scoppio del pneumatico. Sussiste il pericolo di incidenti!

- Verificare che nel pneumatico non siano presenti corpi estranei.
- Controllare la tenuta della ruota e della valvola.

Se non è possibile eliminare il danno, rivolgersi ad un'officina qualificata.

! La differenza di pressione nei pneumatici di un asse non deve essere superiore a 10 kPa (0,1 bar, 1,5 psi).

Avvertenza per la tutela ambientale

Controllare periodicamente la pressione dei pneumatici, tuttavia almeno ogni due settimane.



Tabella della pressione pneumatici nello sportello del serbatoio (esempio)

La pressione dei pneumatici raccomandata per le diverse condizioni di esercizio è riportata nello sportello del serbatoio del veicolo (▷ pagina 190) e al paragrafo "Tabelle della pressione pneumatici" (▷ pagina 400).

Se le dimensioni dei pneumatici non sono indicate, i dati riportati nella tabella della pressione pneumatici valgono per tutti i pneumatici ammessi su questo veicolo.

Se la pressione del pneumatico è preceduta dalle dimensioni del pneumatico, l'indicazione della pressione di gonfiaggio successiva è valida solo per queste dimensioni del pneumatico.

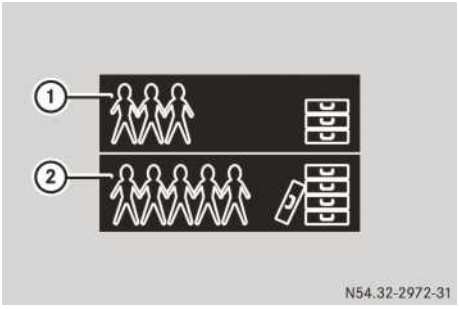

① Veicolo parzialmente carico
② Veicolo completamente carico

Inoltre nella tabella della pressione pneumatici può essere indicata la pressione pneumatici riferita a diverse condizioni di carico. Nella tabella della pressione pneumatici queste condizioni sono contrassegnate riportando il differente numero di passeggeri e l'eventuale presenza di bagagli. Il numero effettivo dei posti a sedere, tuttavia, può discostarsi da tale indicazione. Informazioni in proposito sono contenute nel libretto di circolazione del veicolo.

I valori indicati per la pressione dei pneumatici in condizioni di carico parziale del veicolo sono valori minimi che permettono di ottenere un buon comfort di marcia. Tuttavia non sono valide per l'esercizio con rimorchio.

È possibile utilizzare anche i valori della pressione pneumatici per un veicolo a pieno carico. Tali valori sono ammessi in qualsiasi caso. In caso di veicolo parzialmente carico, però, il comfort di guida risulta peggiore mentre il consumo di carburante si riduce solo in misura esigua. Inoltre aumenta l'usura del battistrada al centro della superficie di rotolamento.

Per l'esercizio con rimorchio si applica sempre il valore massimo per l'asse posteriore indicato sulla tabella della pressione pneumatici nello sportello del serbatoio.

Per controllare la pressione dei pneumatici utilizzare un dispositivo idoneo. L'aspetto esteriore del pneumatico non consente di stabilire se la pressione del pneumatico è corretta.

Sui veicoli dotati di sistemi elettronici di controllo della pressione pneumatici la pressione dei pneumatici può essere verificata anche tramite il computer di bordo.

Prima di sistemare il carico sul veicolo, correggere la pressione dei pneumatici. Se il veicolo è carico, controllare la pressione dei pneumatici ed eventualmente correggerla.

Se possibile, correggere la pressione solo quando i pneumatici sono freddi.

I pneumatici sono freddi

- il veicolo è rimasto parcheggiato per almeno tre ore con i pneumatici non esposti all'irraggiamento solare e
- quando il veicolo ha percorso meno di 1,6 km

A seconda della temperatura ambiente, della velocità di marcia e delle sollecitazioni agenti sui pneumatici, la temperatura dei pneumatici varia e, con essa, la pressione: per ogni 10 °C di circa 10 kPa (0,1 bar, 1,5 psi). Tenere conto di questo aumento se il controllo della pressione viene effettuato a pneumatici caldi. Correggere la pressione dei pneumatici solo se risulta insufficiente per le attuali condizioni di esercizio.

L'insufficiente o eccessiva pressione pneumatici

- riduce la durata dei pneumatici
- rende più probabili danni ai pneumatici
- compromette il comportamento di marcia e quindi la sicurezza di marcia (ad esempio con fenomeni di aquaplaning).

Controllo manuale della pressione dei pneumatici

Per determinare e impostare la corretta pressione di gonfiaggio procedere come segue:

- ▶ Rimuovere il cappuccio coprivalvola del pneumatico da controllare.
- ▶ Spingere il manometro con decisione sulla valvola.
- ▶ Leggere la pressione del pneumatico e confrontarla con i valori raccomandati riportati sulla targhetta dei pneumatici e del carico o sulla targhetta pressione di gonfiaggio pneumatici (▷ pagina 395).
- ▶ Se la pressione dei pneumatici è troppo bassa, aumentarla fino al valore raccomandato.
- ▶ Se la pressione dei pneumatici è eccessiva, scaricare l'aria esercitando pressione sulla spina metallica della valvola. A tal fine utilizzare ad esempio un oggetto appuntito. Successivamente controllare di nuovo la pressione dei pneumatici con il manometro.
- ▶ Avvitare il cappuccio coprivalvola sulla valvola.
- ▶ Ripetere le operazioni descritte per gli altri pneumatici.

Controllo della pressione pneumatici

Avvertenze generali

Nei veicoli con controllo della pressione pneumatici, nelle ruote del veicolo sono montati dei sensori che monitorano la pressione in tutti e quattro i pneumatici. Il sistema avverte il guidatore in caso di riduzione della pressione su uno o più pneumatici. Il sistema di controllo della pressione pneumatici funziona solo se su tutte le ruote sono montati i relativi sensori.

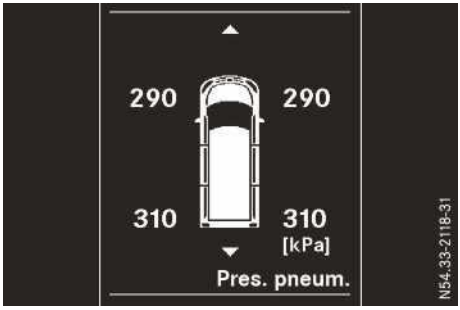

Visualizzazione della pressione pneumatici (solo sui veicoli con tasti sul volante)

Nei veicoli dotati di tasti sul volante è possibile visualizzare i valori relativi all'attuale pressione dei pneumatici delle singole ruote sul display tramite il menu Manut..

Informazioni sulla visualizzazione della pressione attuale dei pneumatici sono riportate al capitolo "Controllo elettronico della pressione dei pneumatici" (▷ pagina 398).

Avvertenze di sicurezza importanti

Il guidatore è responsabile della regolazione della pressione dei pneumatici sul valore raccomandato riferito ai pneumatici freddi in base alla specifica situazione di marcia (▷ pagina 395).

Tenere presente che sul sistema di controllo della pressione pneumatici occorre dapprima inizializzare la pressione dei pneumatici corretta per la specifica situazione di marcia. La soglia di attivazione del messaggio di avvertimento in caso di notevole perdita di pressione si basa sui valori di riferimento inizializzati. Dopo aver impostato la pressione a pneumatici freddi, è possibile riavviare il controllo della pressione pneumatici (▷ pagina 399). I valori attuali della pressione vengono memorizzati come nuovi valori di riferimento. In questo modo viene assicurata l'attivazione del messaggio di avvertimento solo in caso di notevole riduzione della pressione dei pneumatici.

Il sistema di controllo della pressione pneumatici non è in grado di segnalare una pressione inadeguata. Attenersi alle avvertenze sulla pressione dei pneumatici raccomandata (▷ pagina 395).

Il sistema di controllo della pressione pneumatici non è in grado di segnalare una perdita improvvisa di pressione dovuta, ad esempio, alla foratura di un pneumatico ad opera di un corpo estraneo. In questo caso frenare il veicolo con

prudenza sino ad arrestarlo completamente, Evitare le sterzate brusche.

La spia di avvertimento [(!)] nella strumentazione indica il rilevamento di una perdita di pressione o un'anomalia:

- L'accensione permanente della spia di avvertimento [(!)] indica che la pressione di uno o più pneumatici è troppo bassa. Il sistema di controllo della pressione pneumatici non presenta anomalie.
- Se la spia di avvertimento [(!)] lampeggia per circa un minuto e successivamente rimane accesa, nel controllo della pressione pneumatici è presente un'anomalia.

Inoltre sul display viene visualizzato un messaggio:

- nei veicoli senza tasti sul volante (▷ pagina 284)
- nei veicoli con tasti sul volante (▷ pagina 306)

In caso di anomalia del sistema di controllo della pressione pneumatici possono trascorrere più di dieci minuti prima che l'anomalia venga segnalata dalla spia di avvertimento [(!)]. Eliminando l'anomalia, la spia di avvertimento [(!)] si spegne dopo alcuni minuti di marcia.

I valori della pressione pneumatici rilevati dal computer di bordo possono differire leggermente dai valori misurati col manometro per pneumatici in una stazione di servizio.

Le pressioni dei pneumatici visualizzate dal computer di bordo si riferiscono al livello del mare. Nelle località situate a notevole altitudine i manometri per pneumatici indicano una pressione dei pneumatici superiore rispetto a quella visualizzata dal computer di bordo. In tal caso non ridurre la pressione dei pneumatici.

L'utilizzo di apparecchi ricetrasmettitori (ad esempio cuffie o ricetrasmittenti) all'interno del veicolo o in prossimità di esso può compromettere il corretto funzionamento del sistema di controllo della pressione pneumatici.

Controllo elettronico della pressione dei pneumatici nei veicoli con tasti sul volante

Solo nei veicoli con i tasti di comando sul volante il guidatore può effettuare il controllo elettronico della pressione dei pneumatici.

Utilizzare i tasti sul volante.

- ▶ Girare la chiave nel blocchetto di accensione portandola in posizione [2].
- ▶ Con il tasto [◀] o [▶] selezionare il menu Service (Manutenzione).
- ▶ Con il tasto [▲] o [▼] selezionare Pressione pneumatici.
- ▶ Confermare con il tasto [OK].
  Sul display viene visualizzata l'attuale pressione dei singoli pneumatici.

Se il veicolo è stato parcheggiato per più di 20 minuti, sul display viene visualizzato il messaggio Indicazione press. pneumatici compare dopo alcuni min. marcia.

Dopo una procedura di inizializzazione il sistema di controllo della pressione pneumatici riconosce automaticamente le nuove ruote o i nuovi sensori. Fintanto che i valori della pressione non possono ancora essere abbinati alle singole ruote, al posto dell'indicazione della pressione pneumatici sul display viene visualizzato il messaggio Controllo press. pneumatici attivo. Il controllo della pressione dei pneumatici è già in corso.

Messaggi di avvertimento del sistema di controllo della pressione pneumatici

Se il sistema di controllo della pressione pneumatici riconosce una perdita di pressione su uno o più pneumatici, sul display viene visualizzato un messaggio di avvertimento. La spia di avvertimento [(!)] si accende.

Veicoli senza tasti sul volante

- Se sul display viene visualizzato il messaggio Correggere pressione pneum., la pressione di gonfiaggio di almeno uno dei pneumatici è insufficiente. Può essere necessario ripristinare la corretta pressione di gonfiaggio.
- Se sul display viene visualizzato il messaggio Controllare pneumatici, la pressione di gonfiaggio di almeno uno dei pneumatici si è ridotta sensibilmente. I pneumatici devono essere controllati.
- Se sul display viene visualizzato il messaggio Attenzione! Pn. dannegg., la pressione di gonfiaggio di almeno uno dei pneumatici si è ridotta improvvisamente. I pneumatici devono essere controllati.

Veicoli con tasti sul volante

- Se sul display viene visualizzato il messaggio Correggere pressione pneumatici, la pressione di gonfiaggio di almeno uno dei pneumatici è insufficiente. Può essere necessario ripristinare la corretta pressione di gonfiaggio.
- Se sul display viene visualizzato il messaggio Controll. pneumatici, la pressione di gonfiaggio di almeno uno dei pneumatici si è ridotta sensibilmente. I pneumatici devono essere controllati.
- Se sul display viene visualizzato il messaggio Attenzione! Pneum. dannegg., la pressione di gonfiaggio di almeno uno dei pneumatici si è ridotta improvvisamente. I pneumatici devono essere controllati.

Osservare scrupolosamente le indicazioni e le avvertenze di sicurezza relative ai messaggi sul display riportate al capitolo "Pneumatici" .

- per veicoli senza tasti sul volante (▷ pagina 284)
- per veicoli con tasti sul volante (▷ pagina 306)

Veicoli con tasti sul volante: se le ruote del veicolo vengono invertite, la pressione dei pneumatici può essere visualizzata brevemente nella posizione errata. Dopo alcuni minuti di marcia viene effettuata la correzione e la pressione dei pneumatici viene visualizzata nella posizione corretta.

Riavvio del controllo della pressione pneumatici

Avvertenze generali

Se viene riavviato il controllo della pressione pneumatici, tutti i messaggi di avvertimento vengono cancellati e la spia di avvertimento viene spenta. Le pressioni dei pneumatici attualmente impostate vengono acquisite come valori di riferimento per il monitoraggio. Nella maggior parte dei casi il sistema di controllo della pressione pneumatici riconosce automaticamente i nuovi valori di riferimento dopo la modifica della pressione dei pneumatici. I valori di riferimento, come descritto in questa sede, possono tuttavia essere stabiliti anche manualmente. In questo caso il sistema di controllo della pressione pneumatici monitora i nuovi valori della pressione pneumatici.

Veicoli senza tasti sul volante

Il veicolo deve essere fermo. Utilizzare i tasti sulla strumentazione.

▶ Girare la chiave nel bloccheto di accensione portandola in posizione 2.
▶ Con il tasto ⓜ selezionare il menu Pressione pneumatici.
▶ Confermare con il tasto Ⓡ.
Sul display viene visualizzato il messaggio Cont. press. attivo.
▶ Confermare con il tasto Ⓡ.
Sul display viene visualizzato il messaggio Pressione OK?.

Se si intende confermare il riavvio:

▶ Premere ⊕.
Sul display viene visualizzato il menu Percorrenza.

Dopo alcuni minuti di marcia il sistema verifica se i valori della pressione pneumatici attuali rientrano nell'intervallo predefinito. Successivamente, i nuovi valori della pressione pneumatici vengono accettati come valori di riferimento e monitorati.

Se si intende interrompere il riavvio:

▶ Premere ⊖.
Sul display viene visualizzato il menu Pressione pneumatici.

I valori della pressione pneumatici memorizzati all'ultimo riavvio continuano ad essere monitorati.

Veicoli con tasti sul volante

Utilizzare i tasti sul volante.

▶ Assicurarsi che la pressione dei pneumatici sia stata correttamente regolata per l'attuale situazione di marcia su tutte e quattro le ruote. A tal fine attenersi alle avvertenze indicate al capitolo "Pressione dei pneumatici" (▷ pagina 395).
▶ Girare la chiave nel bloccheto di accensione portandola in posizione 2.
▶ Con il tasto ◀ o ▶ selezionare il menu Service (Manutenzione).
▶ Con il tasto ▲ o ▼ selezionare il sottomenu Pressione pneumatici.
▶ Confermare con il tasto OK.
Sul display vengono visualizzati l'attuale pressione di gonfiaggio dei singoli pneumatici o il

messaggio Indicazione press. pneumatici compare dopo alcuni min. marcia.

▶ Premere ▼.
Sul display viene visualizzato il messaggio Memorizz. press. attuali come nuovi valori indicativi:.

Se si intende confermare il riavvio:

▶ Premere OK.
Sul display viene visualizzato il messaggio Controllo pressione pneumatici riavviato.
Dopo alcuni minuti di marcia il sistema verifica se i valori della pressione pneumatici attuali rientrano nell'intervallo predefinito. Successivamente, i nuovi valori della pressione pneumatici vengono accettati come valori di riferimento e monitorati.

Se si intende interrompere il riavvio:

▶ Premere ⮌.
I valori della pressione pneumatici memorizzati all'ultimo riavvio continuano ad essere monitorati.

Licenza radio per il sistema di controllo della pressione pneumatici

Paese	Numero di autorizzazione della radiofrequenza
Argentina	CNC: H-12336 Model: Schrader HSW4
Brasile	0381-13-8001 Model: GG4
Giordania	Model: Mercedes HS Snap in 433 MHz Manufacturer: Schrader Electronics Ltd. Type Approval Number: TRC/LPD/2013/48 Type Number: LPD
Marocco	MR7907 ANRT 2013 05/03/2013
Moldavia	1024
Filippine	No: ESD-1306995C
Serbia	И 011 13
Singapore	Conforme allo IDA Standard DA-103365
Sudafrica	TA-2013/461
Emirati Arabi Uniti Abu Dhabi e Dubai	TRA, Registered NO: ER0104996/13 Dealer NO: DA0047074/10

Tabelle della pressione pneumatici

Veicoli con un peso massimo ammesso pari a 2,8 t

! La differenza di pressione nei pneumatici di un asse non deve essere superiore a 10 kPa (0,1 bar, 1,5 psi).

I seguenti valori della pressione pneumatici si riferiscono a veicoli con

- una massa totale a terra pari a **2,8 t**
- un carico ammesso di **1.490 kg** sull'asse anteriore e posteriore e
- pneumatici indicati alla voce "Combinazioni cerchio-pneumatico" (▷ pagina 410).

Attenersi assolutamente alle avvertenze riportate al paragrafo "Indicazioni sulla pressione dei pneumatici" (▷ pagina 395).

La pressione del pneumatico della **ruota di scorta** è pari a 350 kPa (3,5 bar, 51 psi).

	Veicolo parzialmente carico		Veicolo completamente carico	
Dimensioni del pneumatico	**Asse anteriore**	**Asse posteriore**	**Asse anteriore**	**Asse posteriore**
195/65 R 16 C	320 kPa (3,2 bar, 46 psi)	340 kPa (3,4 bar, 49 psi)	360 kPa (3,6 bar, 52 psi)	360 kPa (3,6 bar, 52 psi)
205/65 R 16 C	300 kPa (3,0 bar, 44 psi)	310 kPa (3,1 bar, 45 psi)	340 kPa (3,4 bar, 49 psi)	340 kPa (3,4 bar, 49 psi)
225/60 R 16 C	280 kPa (2,8 bar, 41 psi)	290 kPa (2,9 bar, 42 psi)	320 kPa (3,2 bar, 46 psi)	320 kPa (3,2 bar, 46 psi)
225/55 R 17 C	290 kPa (2,9 bar, 42 psi)	310 kPa (3,1 bar, 45 psi)	330 kPa (3,3 bar, 48 psi)	330 kPa (3,3 bar, 48 psi)
225/55 R 17 XL	260 kPa (2,6 bar, 38 psi)	260 kPa (2,6 bar, 38 psi)	290 kPa (2,9 bar, 42 psi)	300 kPa (3,0 bar, 44 psi)
235/55 R 17 XL 103W/V	260 kPa (2,6 bar, 38 psi)	250 kPa (2,5 bar, 36 psi)	270 kPa (2,7 bar, 39 psi)	280 kPa (2,8 bar, 41 psi)
245/45 R 18 XL 100W	260 kPa (2,6 bar, 38 psi)	260 kPa (2,6 bar, 38 psi)	290 kPa (2,9 bar, 42 psi)	310 kPa (3,1 bar, 45 psi)
245/45 R 18 XL 100V	270 kPa (2,7 bar, 39 psi)	270 kPa (2,7 bar, 39 psi)	300 kPa (3,0 bar, 44 psi)	310 kPa (3,1 bar, 45 psi)
245/45 R 19 XL 102Y	230 kPa (2,3 bar, 29 psi)	230 kPa (2,3 bar, 29 psi)	250 kPa (2,5 bar, 36 psi)	260 kPa (2,6 bar, 38 psi)
245/45 R 19 XL 102W	260 kPa (2,6 bar, 38 psi)	260 kPa (2,6 bar, 38 psi)	280 kPa (2,8 bar, 41 psi)	290 kPa (2,9 bar, 42 psi)

Veicoli con peso complessivo pari a 3,05 t senza trazione integrale 4x4

! La differenza di pressione nei pneumatici di un asse non deve essere superiore a 10 kPa (0,1 bar, 1,5 psi).

I seguenti valori della pressione pneumatici si riferiscono a veicoli con

- una massa totale a terra pari a **3,05 t**
- un carico ammesso di **1.550 kg** sull'asse posteriore e
- pneumatici indicati alla voce "Combinazioni cerchio-pneumatico" (▷ pagina 410).

Attenersi assolutamente alle avvertenze riportate al paragrafo "Indicazioni sulla pressione dei pneumatici" (▷ pagina 395).

La pressione del pneumatico della **ruota di scorta** è pari a 350 kPa (3,5 bar, 51 psi).

	Veicolo parzialmente carico		Veicolo completamente carico	
Dimensioni del pneumatico	**Asse anteriore**	**Asse posteriore**	**Asse anteriore**	**Asse posteriore**
195/65 R 16 C	320 kPa (3,2 bar, 46 psi)	340 kPa (3,4 bar, 49 psi)	410 kPa (4,1 bar, 59 psi)	410 kPa (4,1 bar, 59 psi)
205/65 R 16 C	300 kPa (3,0 bar, 44 psi)	310 kPa (3,1 bar, 45 psi)	360 kPa (3,6 bar, 52 psi)	360 kPa (3,6 bar, 52 psi)
225/60 R 16 C	280 kPa (2,8 bar, 41 psi)	290 kPa (2,9 bar, 42 psi)	340 kPa (3,4 bar, 49 psi)	340 kPa (3,4 bar, 49 psi)
225/55 R 17 C	290 kPa (2,9 bar, 42 psi)	310 kPa (3,1 bar, 45 psi)	350 kPa (3,5 bar, 51 psi)	350 kPa (3,5 bar, 51 psi)
225/55 R 17 XL	260 kPa (2,6 bar, 38 psi)	260 kPa (2,6 bar, 38 psi)	300 kPa (3,0 bar, 44 psi)	310 kPa (3,1 bar, 45 psi)
235/55 R 17 XL 103W/V	260 kPa (2,6 bar, 38 psi)	250 kPa (2,5 bar, 36 psi)	280 kPa (2,8 bar, 41 psi)	290 kPa (2,9 bar, 42 psi)
245/45 R 18 XL 100W	260 kPa (2,6 bar, 38 psi)	260 kPa (2,6 bar, 38 psi)	310 kPa (3,1 bar, 45 psi)	330 kPa (3,3 bar, 48 psi)
245/45 R 18 XL 100V	270 kPa (2,7 bar, 39 psi)	270 kPa (2,7 bar, 39 psi)	320 kPa (3,2 bar, 46 psi)	330 kPa (3,3 bar, 48 psi)
245/45 R 19 XL 102Y	230 kPa (2,3 bar, 33 psi)	230 kPa (2,3 bar, 33 psi)	260 kPa (2,6 bar, 38 psi)	270 kPa (2,7 bar, 39 psi)
245/45 R 19 XL 102W	260 kPa (2,6 bar, 38 psi)	260 kPa (2,6 bar, 38 psi)	290 kPa (2,9 bar, 42 psi)	300 kPa (3,0 bar, 44 psi)

I seguenti valori della pressione pneumatici si riferiscono a veicoli con

- una massa totale a terra pari a **3,05 t**
- un carico ammesso di **1.650 kg** sull'asse posteriore e
- pneumatici indicati alla voce "Combinazioni cerchio-pneumatico" (▷ pagina 410).

Attenersi assolutamente alle avvertenze riportate al paragrafo "Indicazioni sulla pressione dei pneumatici" (▷ pagina 395).

La pressione del pneumatico della **ruota di scorta** è pari a 350 kPa (3,5 bar, 51 psi).

	Veicolo parzialmente carico		Veicolo completamente carico	
Dimensioni del pneumatico	**Asse anteriore**	**Asse posteriore**	**Asse anteriore**	**Asse posteriore**
205/65 R 16 C	300 kPa (3,0 bar, 44 psi)	310 kPa (3,1 bar, 45 psi)	360 kPa (3,6 bar, 52 psi)	390 kPa (3,9 bar, 57 psi)
225/60 R 16 C	280 kPa (2,8 bar, 41 psi)	290 kPa (2,9 bar, 42 psi)	340 kPa (3,4 bar, 49 psi)	370 kPa (3,7 bar, 54 psi)
225/55 R 17 C	290 kPa (2,9 bar, 42 psi)	310 kPa (3,1 bar, 45 psi)	350 kPa (3,5 bar, 51 psi)	380 kPa (3,8 bar, 55 psi)

Veicoli con peso complessivo pari a 3,05 t e trazione integrale 4x4

I seguenti valori della pressione pneumatici si riferiscono a veicoli con

- una massa totale a terra pari a **3,05 t**
- trazione integrale 4x4 e
- pneumatici indicati alla voce "Combinazioni cerchio-pneumatico" (▷ pagina 410).

Veicoli con carico ammesso sull'asse pari a **1.550 kg** sull'asse posteriore e

	Veicolo parzialmente carico		Veicolo completamente carico	
Dimensioni del pneumatico	**Asse anteriore**	**Asse posteriore**	**Asse anteriore**	**Asse posteriore**
225/55 R 17 C	310 kPa (3,1 bar, 45 psi)	310 kPa (3,1 bar, 45 psi)	350 kPa (3,5 bar, 51 psi)	350 kPa (3,5 bar, 51 psi)
225/55 R 17 XL	260 kPa (2,6 bar, 38 psi)	260 kPa (2,6 bar, 38 psi)	310 kPa (3,1 bar, 45 psi)	310 kPa (3,1 bar, 45 psi)
235/55 R 17 XL 103W/V	270 kPa (2,7 bar, 39 psi)	250 kPa (2,5 bar, 36 psi)	290 kPa (2,9 bar, 42 psi)	290 kPa (2,9 bar, 42 psi)
245/45 R 18 XL 100V	270 kPa (2,7 bar, 39 psi)	270 kPa (2,7 bar, 39 psi)	330 kPa (3,3 bar, 48 psi)	330 kPa (3,3 bar, 48 psi)
245/45 R 18 XL 100W	260 kPa (2,6 bar, 38 psi)	260 kPa (2,6 bar, 38 psi)	320 kPa (3,2 bar, 46 psi)	330 kPa (3,3 bar, 48 psi)
245/45 R 19 XL 102Y	230 kPa (2,3 bar, 33 psi)	230 kPa (2,3 bar, 33 psi)	260 kPa (2,6 bar, 38 psi)	270 kPa (2,7 bar, 39 psi)
245/45 R 19 102W	260 kPa (2,6 bar, 38 psi)	260 kPa (2,6 bar, 38 psi)	290 kPa (2,9 bar, 42 psi)	300 kPa (3,0 bar, 44 psi)

Veicoli con carico ammesso sull'asse pari a **1.650 kg** sull'asse posteriore

	Veicolo parzialmente carico		Veicolo completamente carico	
Dimensioni del pneumatico	**Asse anteriore**	**Asse posteriore**	**Asse anteriore**	**Asse posteriore**
225/55 R 17 C	310 kPa (3,1 bar, 45 psi)	310 kPa (3,1 bar, 45 psi)	350 kPa (3,5 bar, 51 psi)	380 kPa (3,8 bar, 55 psi)
235/55 R 17 XL 103W/V	270 kPa (2,7 bar, 39 psi)	250 kPa (2,5 bar, 36 psi)	290 kPa (2,9 bar, 42 psi)	310 kPa (3,1 bar, 45 psi)

Veicoli con peso complessivo pari a 3,2 t senza trazione integrale 4x4

! La differenza di pressione nei pneumatici di un asse non deve essere superiore a 10 kPa (0,1 bar, 1,5 psi).

I seguenti valori della pressione pneumatici si riferiscono a veicoli con

- una massa totale a terra pari a **3,2 t**
- un carico ammesso di **1750 kg** sull'asse posteriore e
- una limitazione della velocità massima ammessa a **160 km/h** e
- pneumatici indicati alla voce "Combinazioni cerchio-pneumatico" (▷ pagina 410).

Attenersi assolutamente alle avvertenze riportate al paragrafo "Indicazioni sulla pressione dei pneumatici" (▷ pagina 395).

La pressione del pneumatico della **ruota di scorta** è pari a 350 kPa (3,5 bar, 51 psi).

	Veicolo parzialmente carico		Veicolo completamente carico	
Dimensioni del pneumatico	**Asse anteriore**	**Asse posteriore**	**Asse anteriore**	**Asse posteriore**
225/55 R 17 C	290 kPa (2,9 bar, 42 psi)	310 kPa (3,1 bar, 45 psi)	310 kPa (3,1 bar, 45 psi)	400 kPa (4,0 bar, 58 psi)

I seguenti valori della pressione pneumatici si riferiscono a veicoli con

- una massa totale a terra pari a **3,2 t**
- un carico ammesso di **1750 kg** sull'asse posteriore e
- una limitazione della velocità massima ammessa a **210 km/h** e
- pneumatici indicati alla voce "Combinazioni cerchio-pneumatico" (▷ pagina 410).

	Veicolo parzialmente carico		Veicolo completamente carico	
Dimensioni del pneumatico	**Asse anteriore**	**Asse posteriore**	**Asse anteriore**	**Asse posteriore**
225/55 R 17 C	290 kPa (2,9 bar, 42 psi)	310 kPa (3,1 bar, 45 psi)	350 kPa (3,5 bar, 51 psi)	440 kPa (4,4 bar, 64 psi)

Veicoli con peso complessivo pari a 3,2 t e trazione integrale 4x4

I seguenti valori della pressione pneumatici si riferiscono a veicoli con

- una massa totale a terra pari a **3,2 t**
- trazione integrale 4x4,
- un carico ammesso di **1750 kg** sull'asse posteriore e
- pneumatici indicati alla voce "Combinazioni cerchio-pneumatico" (▷ pagina 410).

	Veicolo parzialmente carico		Veicolo completamente carico	
Dimensioni del pneumatico	**Asse anteriore**	**Asse posteriore**	**Asse anteriore**	**Asse posteriore**
225/55 R 17 C	310 kPa (3,1 bar, 45 psi)	310 kPa (3,1 bar, 45 psi)	350 kPa (3,5 bar, 51 psi)	440 kPa (4,4 bar, 64 psi)

Sostituzione delle ruote

Permutazione delle ruote

⚠ AVVERTENZA

Sui veicoli dotati di cerchi o pneumatici di dimensioni differenti, permutare le ruote anteriori con quelle posteriori può incidere negativamente sulle caratteristiche di marcia. Inoltre i freni delle ruote e i componenti delle sospensioni possono subire dei danni. Sussiste il pericolo di incidenti!

Permutare le ruote anteriori con le ruote posteriori esclusivamente nel caso in cui i cerchi e i pneumatici abbiano dimensioni identiche.

! Se il veicolo è equipaggiato con il dispositivo di controllo della pressione dei pneumatici, nelle ruote sono presenti componenti elettronici.

In prossimità delle valvole non deve essere utilizzato alcun utensile per il montaggio per evitare di danneggiare i componenti elettronici della ruota.

Far sostituire i pneumatici sono presso un'officina qualifiicata.

Se sono montati cerchi o pneumatici di dimensione differente, il permesso di circolazione può essere invalidato in caso di permutazione delle ruote anteriori con quelle posteriori.

Attenersi assolutamente alle indicazioni e alle avvertenze di sicurezza riportate al paragrafo "Montaggio della ruota" (▷ pagina 406).

Le ruote anteriori e posteriori presentano impronte di usura differenti in funzione delle condizioni di impiego. Sostituire le ruote prima che si sia formata la caratteristica impronta di usura dei pneumatici. L'usura in genere si presenta sulla spalla del pneumatico, sulle ruote anteriori, e al centro del pneumatico sulle ruote posteriori.

Sui veicoli con cerchi e pneumatici di uguali dimensioni è possibile permutare le ruote ogni 5.000 - 10.000 km. Mantenere il senso di rotolamento.

Ad ogni sostituzione pulire accuratamente le superfici di contatto delle ruote e dei dischi freno. Evitare l'utilizzo di detergenti contenenti oli o grassi.

Controllare la pressione dei pneumatici e, se necessario, riattivare il controllo della pressione pneumatici.

Controllare la pressione pneumatici.

Senso di rotolamento

I pneumatici con senso di rotolamento prescritto offrono vantaggi supplementari, ad esempio in caso di aquaplaning. È possibile ottenere tali vantaggi solo attenendosi al senso di rotolamento prescritto.

Il senso di rotolamento è indicato da una freccia sul fianco del pneumatico.

La ruota di scorta può anche essere montata nel senso di rotolamento opposto a quello prescritto. Tenere presente l'uso provvisorio cui sono destinati e la limitazione della velocità riportata sulla ruota di scorta.

Custodia delle ruote

Conservare le ruote smontate in un luogo fresco, asciutto e possibilmente buio. Proteggere i pneumatici da olio, grasso e carburanti.

Montaggio di una ruota

Preparazione del veicolo

- Parcheggiare il veicolo il più possibile lontano dal traffico e su terreno piano, compatto e non sdrucciolevole.
- Se il veicolo rappresenta un pericolo per i veicoli che seguono, attivare l'impianto lampeggiatori di emergenza.
- Azionare il freno di stazionamento.
- Portare le ruote anteriori in posizione di marcia in rettilineo.
- **Veicoli con cambio manuale:** inserire la prima marcia o la retromarcia.
- **Veicoli con cambio automatico:** portare il cambio in posizione **P**.
- Spegnere il motore.
- Far scendere i passeggeri. Verificare che gli occupanti scendano fuori dalla zona di pericolo della strada.
- Assicurarsi che durante la sostituzione della ruota i passeggeri sostino al di fuori della zona di pericolo, ad esempio dietro il guardrail.
- Se necessario posizionare il triangolo di emergenza o la luce di emergenza a una distanza adeguata.

  Durante l'utilizzo del triangolo di emergenza o della luce di emergenza attenersi alle disposizioni di legge del Paese nel quale ci si trova.
- Assicurare il veicolo contro spostamenti accidentali.
  Attenersi alle avvertenze di sicurezza relative al parcheggio riportate al capitolo "Marcia e parcheggio" (▷ pagina 195).
- **Su terreno piano:** sistemare anteriormente e posteriormente i cunei di arresto o altri oggetti simili sotto la ruota diagonalmente opposta a quella che si intende sostituire.
- **In caso di leggera pendenza:** posizionare i cunei di arresto o altri oggetti simili sotto le ruote dell'asse anteriore e posteriore diagonalmente opposte alla ruota che si intende sostituire.
- Se previsti nell'equipaggiamento, estrarre gli attrezzi per la sostituzione della ruota dagli attrezzi di bordo (▷ pagina 380).
  Ad eccezione di alcune versioni destinate a determinati Paesi, i veicoli non sono equipaggiati con gli attrezzi per la sostituzione della ruota. Alcuni degli attrezzi richiesti per la sostituzione della ruota variano a seconda del veicolo. Informarsi presso un'officina qualificata sugli attrezzi per la sostituzione della ruota del proprio veicolo.
- Se compreso nell'equipaggiamento del veicolo, prelevare la ruota di scorta dal porta ruota di scorta (▷ pagina 413). Osservare le avvertenze di sicurezza riportate al paragrafo "Ruota di scorta" (▷ pagina 412).
- Rimuovere con cautela i coprimozzo.

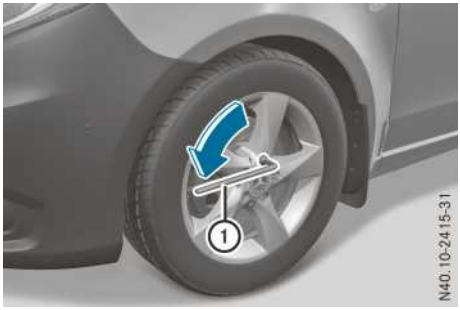

- Con la chiave della ruota ① allentare di circa un giro le viti della ruota da sostituire girando verso sinistra. Non svitare completamente le viti della ruota.

Sollevamento del veicolo

⚠ AVVERTENZA

Il non corretto posizionamento del cric in corrispondenza del relativo punto di applicazione sul veicolo può causarne il ribaltamento quando il veicolo è sollevato. Sussiste il pericolo di lesioni!

Posizionare il cric esclusivamente in corrispondenza del relativo punto di applicazione

sul veicolo. La base del cric deve essere collocata in posizione verticale sotto il punto di applicazione sul veicolo.

⚠ AVVERTENZA

Con il veicolo sollevato su tratti di strada in salita e in discesa il cric può ribaltarsi. Sussiste il pericolo di lesioni!

Non effettuare mai la sostituzione della ruota su tratti di strada in salita o in discesa. Contattare un'officina qualificata.

! Disporre il cric esclusivamente in corrispondenza dei relativi punti di applicazione. In caso contrario il veicolo può rimanere danneggiato.

In caso di sollevamento del veicolo tenere presente quanto segue:

- Per sollevare il veicolo utilizzare esclusivamente il cric adatto per il veicolo, collaudato e approvato dalla Mercedes-Benz. L'uso improprio del cric può provocarne il ribaltamento quando il veicolo è sollevato.
- L'impiego del cric è previsto solo per un breve sollevamento del veicolo durante la sostituzione della ruota. Esso non è idoneo per l'esecuzione degli interventi di manutenzione sotto il veicolo.
- Evitare di effettuare la sostituzione della ruota su tratti di strada in salita e in discesa.
- Prima di sollevare il veicolo bloccarlo con il freno di stazionamento e con dei cunei di arresto al fine di evitarne lo spostamento. Non rilasciare il freno di stazionamento mentre il veicolo è sollevato.
- La superficie d'appoggio del cric deve essere stabile, in piano e non sdrucciolevole. Su fondo non compatto utilizzare piani d'appoggio di dimensioni adeguate e in grado di sopportare il carico. Su fondo sdrucciolevole, ad esempio su pavimenti piastrellati, occorre utilizzare piani d'appoggio che non scivolino, ad esempio un tappetino in gomma.
- Accertarsi che la distanza tra la parte inferiore del pneumatico e il suolo non sia superiore a 3 cm.
- Non tenere le mani e i piedi sotto il veicolo sollevato.
- Non sdraiarsi sotto il veicolo sollevato.
- Non avviare il motore con il veicolo sollevato.
- Non aprire o chiudere le porte o il portellone posteriore/portellone a doppio battente con il veicolo sollevato.
- Quando si solleva il veicolo, assicurarsi che non vi siano persone al suo interno.

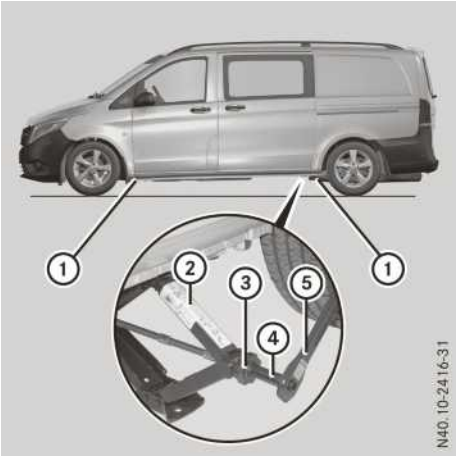

I punti di applicazione del cric ① (tappi in gomma) si trovano dietro i passaruota delle ruote anteriori e davanti ai passaruota delle ruote posteriori.

▶ Posizionare il cric ② sotto all'apposito punto di applicazione ①.
▶ Girare il volantino ③ finché il piattello del cric ② poggia stabilmente sull'apposito punto di applicazione ①.
▶ Accertarsi che la base del cric ② si trovi in posizione perpendicolare sotto il punto di applicazione ①.
▶ Innestare l'adattatore ④ e la chiave a cricco ⑤ in dotazione tra gli attrezzi di bordo.
▶ Inserire l'adattatore ④ e la chiave a cricco ⑤ sul dado esagonale del cric in modo ② che la scritta **AUF/UP** sia visibile.
▶ Girare la chiave a cricco ⑤ in direzione **AUF/UP** fino a sollevare il pneumatico di non oltre 3 cm dal suolo.
Durante questa operazione il cric ② può spostarsi su una delle superfici di appoggio laterali.

Smontaggio della ruota

! Non appoggiare i bulloni su sabbia o superfici sporche. In caso contrario i filetti dei bul-

loni e dei mozzi potrebbero danneggiarsi durante il serraggio.

- ▶ Svitare i bulloni ruota.
- ▶ Rimuovere la ruota.

Montaggio della nuova ruota

⚠ AVVERTENZA

La presenza di olio o di grasso sui bulloni e di danni sulla filettatura dei bulloni o dei mozzi ruota può causare l'allentamento dei bulloni. In questo caso la ruota può staccarsi durante la marcia. Sussiste il pericolo di incidenti!

Non lubrificare mai i bulloni con olio o grasso. In caso di danni alla filettatura rivolgersi quanto prima ad un'officina qualificata. Far sostituire la filettatura dei mozzi ruota o i bulloni danneggiati. Non proseguire la marcia.

⚠ AVVERTENZA

Se i bulloni o i dadi di fissaggio della ruota vengono serrati con il veicolo sollevato, il cric può ribaltarsi. Sussiste il pericolo di lesioni!

Serrare i bulloni o i dadi di fissaggio della ruota solo dopo aver abbassato il veicolo.

Attenersi assolutamente alle indicazioni e avvertenze di sicurezza relative alla "Sostituzione della ruota" (▷ pagina 405).

Utilizzare solo viti della ruota previste per il cerchio e per il modello di veicolo acquistato. Per motivi di sicurezza, la Mercedes-Benz raccomanda di utilizzare solo viti delle ruote idonee e approvate per i veicoli della Casa e per le ruote installate.

! Se il veicolo è equipaggiato con il dispositivo di controllo della pressione dei pneumatici, nelle ruote sono presenti componenti elettronici.

In prossimità delle valvole non deve essere utilizzato alcun utensile per il montaggio per evitare di danneggiare i componenti elettronici della ruota.

Far sostituire i pneumatici sono presso un'officina qualifiicata.

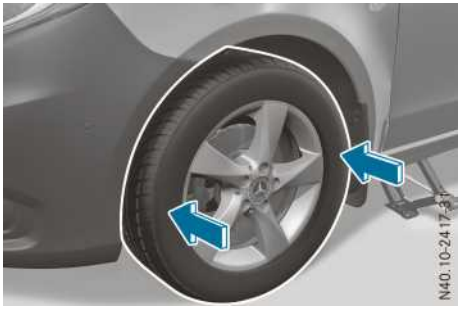

- ▶ Pulire la superficie di contatto della ruota e del mozzo ruota.
- ▶ Posizionare la nuova ruota sul mozzo ruota e spingerla in sede.
- ▶ Avvitare le viti della ruota e serrarle leggermente.

Abbassamento del veicolo

⚠ AVVERTENZA

Se i bulloni o i dadi di fissaggio della ruota non vengono serrati in base alla coppia prescritta, le ruote possono staccarsi. Sussiste il pericolo di incidenti!

Dopo la sostituzione della ruota far controllare tempestivamente la coppia di serraggio presso un'officina qualificata.

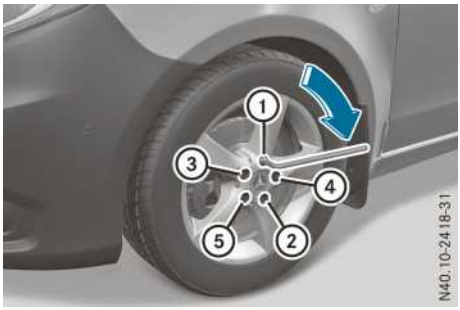

①–⑤ Viti della ruota

- ▶ Inserire l'adattatore e la chiave a cricco sul dado esagonale del cric in modo che la scritta **AB/DOWN** sia visibile.
- ▶ Ruotare la chiave a cricco in direzione **AB/DOWN** fino a quando il veicolo non poggia di nuovo stabilmente a terra.
- ▶ Riporre il cric in un luogo sicuro.

- ▶ Serrare diagonalmente e uniformemente le viti della ruota nella sequenza indicata ① - ⑤.

  Serrare le viti della ruota in base alla seguente coppia di serraggio:

  - Cerchio in acciaio **200 Nm**
  - Cerchio in lega leggera **180 Nm**
- ▶ Azionare il meccanismo del cric riportandolo in posizione iniziale.
- ▶ Riporre nuovamente il cric e i restanti attrezzi per la sostituzione della ruota all'interno del veicolo.
- ▶ Ruota con copriruota: posizionare il copriruota con l'incavo per la valvola dello pneumatico sulla valvola stessa.
- ▶ Fissare il copriruota completo sul cerchio premendo sul bordo con entrambe le mani. Assicurarsi che i fermi del copriruota si innestino nel cerchio in acciaio.
- ▶ Fissare la ruota sostituita nel porta ruota di scorta, se compreso nell'equipaggiamento del veicolo (▷ pagina 413). In caso contrario trasportare la ruota sostituita nel vano di carico.
- ▶ Controllare la pressione del pneumatico della ruota appena montata e, se necessario, correggerla.

  Attenersi alla pressione dei pneumatici raccomandata (▷ pagina 395).
  Veicoli con controllo della pressione pneumatici: tutte le ruote montate devono essere dotate di sensori funzionanti.
- ▶ Dopo 50 km riserrare le viti della ruota in base alla coppia di serraggio prescritta.

In caso di utilizzo di una ruota/ruota di scorta con cerchio monolitico nuovo o riverniciato: far riserrare le viti della ruota dopo circa 1.000 - 5.000 km. Attenersi alla coppia di serraggio prescritta.

Combinazioni cerchio-pneumatico

Avvertenze generali

! I pneumatici rigenerati non vengono collaudati né raccomandati dalla Mercedes-Benz, poiché nella rigenerazione non è sempre possibile individuare eventuali danni precedenti. Per questa ragione la Mercedes-Benz non può garantire la sicurezza di marcia. Non impiegare pneumatici usati, dei quali non si conosce il precedente utilizzo.

! Per motivi di sicurezza la Mercedes-Benz raccomanda di utilizzare solo pneumatici, cerchi e accessori specificamente approvati dalla Casa per il modello di veicolo acquistato.

Questi pneumatici sono stati progettati appositamente per essere impiegati con sistemi per la sicurezza di marcia, quali ad es. l'ABS o l'ESP®.

Utilizzare soltanto pneumatici, cerchi o accessori collaudati e raccomandati dalla Mercedes-Benz. In caso contrario determinate caratteristiche, quali ad esempio il comportamento di marcia, la rumorosità durante la marcia, i consumi ecc. possono subire peggioramenti. Inoltre l'impiego di pneumatici di altre dimensioni in caso di sollecitazioni può portare allo sfregamento dei pneumatici sulla carrozzeria e sui componenti degli assi, provocando danni ai pneumatici o al veicolo.

La Mercedes-Benz non ha alcuna responsabilità per i danni provocati dall'utilizzo di pneumatici, cerchi o accessori diversi da quelli collaudati e raccomandati.

Per ulteriori informazioni sui pneumatici, i cerchi e le combinazioni consentite rivolgersi ad un'officina qualificata.

! Dimensione dei cerchi: considerando una determinata dimensione del cerchio, il comfort di marcia su fondo stradale irregolare si riduce in misura direttamente proporzionale alla sezione dei pneumatici. Il comfort di rotolamento e di molleggio diminuisce e in caso di superamento di ostacoli aumenta il rischio danneggiare i cerchi e i pneumatici.

Se le dimensioni dei cerchi del veicolo variano, verificare l'abbinamento al relativo gruppo di dimensioni (▷ pagina 390). Se l'abbinamento viene modificato senza variare la codifica delle centraline di comando del veicolo, la velocità visualizzata sul tachimetro non è precisa. In tal caso la funzionalità dei sistemi di controllo della dinamica di marcia e dei sistemi di guida assistita può risultare compromessa oppure i sistemi possono riconoscere la presenza di un'anomalia e disattivarsi.

All'interno dello sportello del serbatoio del veicolo o alla voce "Tabelle della pressione pneumatici" si trova una tabella indicante la pressione dei pneumatici raccomandata per le diverse condizioni di carico (▷ pagina 400). Ulte-

riori informazioni sono riportate al capitolo "Pressione dei pneumatici" (▷ pagina 395).

Controllare periodicamente la pressione dei pneumatici ed esclusivamente a pneumatici freddi.

Avvertenze sugli equipaggiamenti del veicolo: equipaggiare sempre il veicolo con

- ruote delle stesse dimensioni su uno stesso asse (lato sinistro/destro)
- ruote dello stesso tipo (pneumatici estivi, pneumatici invernali).

Informazioni su pneumatici speciali realizzati e approvati specificamente per il Suo modello di Veicolo sono disponibili presso qualsiasi punto di assistenza Mercedes-Benz.

ⓘ Non tutte le combinazioni cerchi-pneumatici sono disponibili di fabbrica per tutti i Paesi.

Pneumatici

R 16

Pneumatici	Cerchi in acciaio o in lega leggera
195/65 R16 C 100/98T [10]	6,5 J x 16 H2 ET 52
195/65 R16 C 104/102T (100T) [11]	6,5 J x 16 H2 ET 52
205/65 R16 C 103/101H [12]	6,5 J x 16 H2 ET 52
205/65 R16 C 107/105T (103T)[12]	6,5 J x 16 H2 ET 52
205/65 R16 C 107/105T (103H)[12]	6,5 J x 16 H2 ET 52
225/60 R16 C 105/103H[12]	6,5 J x 16 H2 ET 52

R 17

Pneumatici	Cerchi in acciaio
225/55 R17 C 104/102H[12]	6,5 J x 17 H2 ET 50
225/55 R17 C 109/107H (104H)	6,5 J x 17 H2 ET 50
225/55 R17 C 109/107T (104T)	6,5 J x 17 H2 ET 50
225/55 R17 XL 101V[11, 12]	6,5 J x 17 H2 ET 50
225/55 R17 XL 101H[11, 12]	6,5 J x 17 H2 ET 50

[10] Solo per veicoli con una massa totale a terra fino a 2,8 t e carico ammesso sull'asse anteriore e posteriore pari a 1.490 kg.

[11] Solo per veicoli con una massa totale a terra fino a 3,1 t e carico ammesso sull'asse posteriore pari a 1.550 kg.

[12] Non per veicoli con una massa totale a terra fino a 3,2 t.

R 17

Pneumatici	Cerchi in lega leggera
225/55 R17 C 104/102H[12]	7 J x 17 H2 ET 51
225/55 R17 C 109/107H (104H)	7 J x 17 H2 ET 51
225/55 R17 C 109/107T (104T)	7 J x 17 H2 ET 51
225/55 R17 XL 101V[11, 12]	7 J x 17 H2 ET 51
225/55 R17 XL 101H[11, 12]	7 J x 17 H2 ET 51

R 18

Pneumatici	Cerchi in lega leggera
245/45 R18 XL 100W[11, 12, 13]	7,5 J x 18 H2 ET 52
245/45 R18 XL 100V[11, 12, 13]	7,5 J x 18 H2 ET 52

R 19

Pneumatici	Cerchi in lega leggera
245/45 R19 XL 102Y[11, 12, 13, 14]	8 J x 19 H2 ET 52

Per i veicoli con trazione integrale 4x4 si applicano inoltre le seguenti combinazioni cerchio-pneumatico.

R 17

Pneumatici	Cerchi in acciaio
225/55 R17 C 109/107H (104H)	6,5 J x 17 H2 ET 50
225/55 R17 C 109/107T (104T)	6,5 J x 17 H2 ET 50
235/55 R17 XL 103W/V	6,5 J x 17 H2 ET 50

R 17

Pneumatici	Cerchi in lega leggera
225/55 R17 C 109/107H (104H)	7 J x 17 H2 ET 51
225/55 R17 C 109/107T (104T)	7 J x 17 H2 ET 51
235/55 R17 XL 103W/V	7 J x 17 H2 ET 51

[12] Non per veicoli con una massa totale a terra fino a 3,2 t.

[11] Solo per veicoli con una massa totale a terra fino a 3,1 t e carico ammesso sull'asse posteriore pari a 1.550 kg.

[13] Solo per veicoli con potenza del motore superiore a 100 kW (trazione posteriore).

[14] Non è consentita la marcia con le catene da neve. Attenersi alle avvertenze riportate al paragrafo "Catene da neve".

R 18

Pneumatici	Cerchi in lega leggera
245/45 R18 XL 100W [11, 12, 13]	7,5 J x 18 H2 ET 52
245/45 R18 XL 100V [11, 12, 13]	7,5 J x 18 H2 ET 52

R 19

Pneumatici	Cerchi in lega leggera
245/45 R19 XL 102Y [11, 12, 13, 14]	8 J x 19 H2 ET 52

Ruota di scorta

Avvertenze di sicurezza importanti

⚠ AVVERTENZA

Le dimensioni dei cerchi e dei pneumatici ed il modello della ruota di scorta da sostituire possono essere differenti. Montando la ruota di scorta, le caratteristiche di marcia possono risultare sensibilmente compromesse. In questo caso sussiste il pericolo di incidenti.

Per evitare rischi

- adeguare sempre il proprio stile di guida alle condizioni stradali e atmosferiche e guidare con prudenza
- non montare mai più di una ruota di scorta diversa dalla ruota da sostituire,
- utilizzare la ruota di scorta diversa dalla ruota da sostituire solo brevemente
- non disattivare l'ESP®
- far sostituire la ruota di scorta di dimensioni differenti nella più vicina officina qualificata. Utilizzare esclusivamente cerchi e pneumatici di dimensioni corrette nonché modelli di pneumatici del tipo prescritto.

In caso di utilizzo di una ruota di scorta di dimensioni diverse non superare la velocità massima ammessa di 80 km/h.

Avvertenze generali

Il montaggio della ruota di scorta è descritto al capitolo "Montaggio della ruota" (▷ pagina 406).

Periodicamente, e comunque sempre prima di intraprendere un lungo viaggio, controllare

- la pressione del pneumatico della ruota di scorta e, se necessario, correggerla (▷ pagina 395)
- il fissaggio del porta ruota di scorta.

La ruota di scorta è collocata sul lato sinistro del vano posteriore del veicolo oppure sotto al veicolo in un porta ruota di scorta.

Sostituire i pneumatici dopo al massimo sei anni, indipendentemente dal loro grado di usura. Questa indicazione vale anche per la ruota di scorta.

Veicoli con sistema di controllo della pressione pneumatici: la ruota di scorta non è dotata di sensore per il controllo della pressione pneumatici. Il sistema di controllo della pressione pneumatici non funziona per la ruota di scorta montata. Il sistema può continuare a visualizzare ancora per alcuni minuti la pressione del pneumatico della ruota rimossa. Il valore visualizzato al posto di quello della ruota di scorta montata, quindi, non equivale alla pressione attuale della ruota di scorta.

In caso di marcia con la ruota di scorta, il sistema di controllo della pressione pneumatici non è in grado di funzionare in modo affidabile. Riavviare il sistema di controllo della pressione

11 Solo per veicoli con una massa totale a terra fino a 3,1 t e carico ammesso sull'asse posteriore pari a 1.550 kg.

12 Non per veicoli con una massa totale a terra fino a 3,2 t.

13 Solo per veicoli con potenza del motore superiore a 100 kW (trazione posteriore).

14 Non è consentita la marcia con le catene da neve. Attenersi alle avvertenze riportate al paragrafo "Catene da neve".

pneumatici solo dopo aver sostituito la ruota danneggiata con una ruota nuova dotata di sensore.

Informazioni relative al controllo della pressione pneumatici sono riportate al paragrafo "Controllo della pressione pneumatici" (▷ pagina 397).

Smontaggio e montaggio della ruota di scorta

Ruota di scorta nel vano posteriore

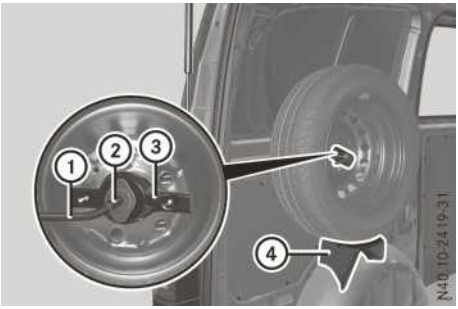

Smontaggio

- ▶ Prelevare l'utensile complementare ② e la chiave della ruota ① dagli attrezzi di bordo (▷ pagina 380).
- ▶ Aprire il portellone posteriore/la porta posteriore a battente.
- ▶ Inserire l'utensile complementare ② sulla chiave della ruota ①.
- ▶ Svitare la vite al centro della ruota con l'apposita chiave ① e l'utensile complementare ② applicato.
- ▶ Rimuovere il porta ruota di scorta ③.
- ▶ Estrarre la ruota dal relativo supporto ④.

Montaggio

- ▶ Prelevare l'utensile complementare ② e la chiave della ruota ① dagli attrezzi di bordo (▷ pagina 380).
- ▶ Montare la ruota nella sede di montaggio della ruota sul supporto per la ruota di scorta ④.
- ▶ Inserire la vite con il porta ruota di scorta ③. A tal fine utilizzare la chiave della ruota ① con l'utensile complementare applicato ②.
- ▶ Serrare la vite con la chiave della ruota ① e l'utensile complementare applicato ②.
- ▶ Riporre l'utensile complementare ② e la chiave della ruota ① tra gli attrezzi di bordo.
- ▶ Chiudere il portellone posteriore/la porta posteriore a battente.

Supporto della ruota di scorta sotto il veicolo nella parte posteriore

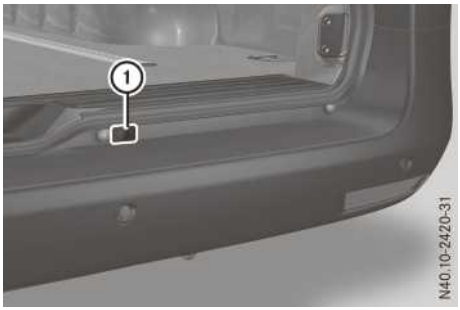

Smontaggio

- ▶ Prelevare la chiave della ruota e l'utensile complementare per il cric della ruota di scorta dagli attrezzi di bordo (▷ pagina 380).
- ▶ Aprire il portellone posteriore/la porta posteriore a battente.
- ▶ Rimuovere il cappuccio di protezione ① con un oggetto idoneo, ad esempio un cacciavite, facendo leva con cautela. Fare attenzione a non danneggiare vernice e cappuccio di protezione.

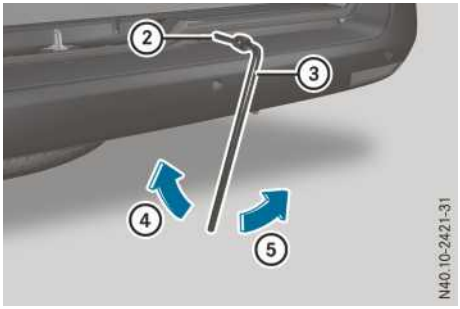

- ▶ Introdurre l'utensile complementare ② nella guida del verricello, facendolo passare attraverso l'apertura.
- ▶ Introdurre la chiave della ruota ③ nell'utensile complementare ② per il cric della ruota di scorta.
- ▶ Girare la chiave della ruota ③ nella direzione indicata dalla freccia ④ fino al punto di resi-

stenza oppure finché il giunto a frizione del verricello gira a vuoto.
La ruota di scorta è sganciata.



- ▶ Agganciare la chiave della ruota ③ nel passante del dispositivo ausiliario di estrazione ⑨ sulla ruota di scorta .
- ▶ Prelevare la ruota di scorta con la chiave della ruota ③ estraendola dalla parte inferiore del veicolo.
- ▶ Spingere il cavo metallico ⑥ verso il basso e girare la molla ⑧ nella direzione opposta all'elemento di bloccaggio della ruota ⑦. L'elemento di bloccaggio della ruota ⑦ è sbloccato.
- ▶ Rimuovere il dispositivo ausiliario di estrazione ⑨ della ruota di scorta e alloggiarlo in modo sicuro (▷ pagina 334).
- ▶ Estrarre l'elemento di bloccaggio della ruota ⑦ dalla coppa fermacerchio.

Montaggio

ⓘ Le ruote con i cerchi in lega leggera non possono essere trasportate sotto il veicolo. In questo caso trasportare il cerchio in lega leggera nel vano di carico e ruotare soltanto il cavo metallico ⑥.

- ▶ Prelevare la chiave della ruota ③ e l'utensile complementare ② per il cric della ruota di scorta dagli attrezzi di bordo (▷ pagina 380).
- ▶ Appoggiare la ruota sul piano stradale con la coppa fermacerchio rivolta verso l'alto.
- ▶ Introdurre dall'alto nella coppa fermacerchio l'elemento di bloccaggio della ruota ⑦ inclinato ad angolo sul cavo metallico ⑥ e farlo passare attraverso l'apertura della copertura di protezione .
- ▶ Fissare il dispositivo ausiliario di estrazione ⑨ alla ruota.
- ▶ Spingere la ruota di scorta sotto il veicolo.
- ▶ Introdurre la chiave della ruota ③ nell'utensile complementare ② per il cric della ruota di scorta.
- ▶ Girare la chiave della ruota ③ nella direzione indicata dalla freccia ⑤ finché si percepisce una resistenza e il giunto a frizione del verricello slitta a scatti.
  La ruota è serrata sotto il veicolo.
- ▶ Estrarre la chiave della ruota ③ e l'utensile complementare ② per il cric della ruota di scorta dall'apertura per il verricello.
- ▶ Chiudere l'apertura per il verricello con il cappuccio di protezione ①.
- ▶ Riporre la chiave della ruota ③ e l'utensile complementare ② per il cric della ruota di scorta tra gli attrezzi di bordo.
- ▶ Chiudere il portellone posteriore/la porta posteriore a battente.

Informazioni utili

Le presenti Istruzioni d'uso descrivono tutti i modelli e gli equipaggiamenti di serie e a richiesta del veicolo disponibili al momento della chiusura redazionale delle stesse. Sono possibili differenze in funzione dei Paesi di destinazione del veicolo. Tenere presente che il veicolo potrebbe non essere dotato di tutte le funzioni descritte. Questo riguarda anche i sistemi e le funzioni rilevanti per la sicurezza.

Leggere le informazioni relative all'officina qualificata (▷ pagina 36).

Elettronica del veicolo

Interventi sull'elettronica del motore

! Far eseguire la manutenzione dell'elettronica del motore e dei relativi componenti, quali le centraline di comando, i sensori, gli attuatori o i cavi di raccordo, solo presso officine qualificate. In caso contrario vi è il rischio di una più rapida usura dei componenti del veicolo e dell'invalidazione del permesso di circolazione.

Montaggio di apparecchiature elettriche/elettroniche

L'esposizione a onde elettromagnetiche intense può provocare danni alla propria salute e a quella di altre persone. Con l'impiego di un'antenna esterna si tiene in considerazione il possibile rischio per la salute rappresentato dai campi elettromagnetici, un problema che è oggetto di discussioni scientifiche. Far installare pertanto l'antenna esterna esclusivamente presso un'officina qualificata.

Eventuali apparecchiature elettriche o elettroniche utilizzate nel veicolo devono essere conformi alle condizioni indicate di seguito. In caso contrario è possibile che decada il permesso di circolazione del veicolo.

Eventuali apparecchiature elettriche ed elettroniche possono compromettere non solo il comfort, ma anche la sicurezza di esercizio del veicolo. La compatibilità elettromagnetica delle apparecchiature elettriche o elettroniche montate a posteriori deve essere testata e certificata.

Questi apparecchi, se sono soggetti a requisiti di resistenza alle interferenze, devono avere un'omologazione. Ciò vale o per l'apparecchio stesso o per le interfacce di quest'ultimo con il sistema elettronico del veicolo, come ad esempio i supporti di carica.

L'omologazione deve essere stata eseguita in base alla Direttiva 72/245/CEE o al regolamento ECE-R 10 nella versione attualmente in vigore. Gli apparecchi omologati devono essere contrassegnati dal marchio **e**/**E**. Il marchio **e**/**E** viene rilasciato dal costruttore delle apparecchiature o da un centro di esame tecnico autorizzato.

Gli apparecchi non legati a funzioni di resistenza alle interferenze non necessitano dell'omologazione. Questi devono tuttavia possedere una dichiarazione di conformità secondo la Direttiva 89/336/CEE o la Direttiva 1995/5/CE per il rispetto di determinati valori limite. Questi valori limite sono stabiliti nell'Appendice I della versione attualmente in vigore della Direttiva 72/245/CEE.

L'eventuale installazione sul veicolo di un telefono o ricetrasmittente è soggetta ad autorizzazione da parte delle autorità competenti. Per informazioni in merito rivolgersi a un punto di assistenza Mercedes-Benz.

La Mercedes-Benz raccomanda il collegamento ad un'antenna esterna approvata per l'impiego di telefoni cellulari e ricetrasmittenti. Solo in questo modo viene garantita una qualità di ricezione ottimale all'interno del veicolo e si riducono i disturbi tra sistemi elettronici del veicolo e telefono cellulare o ricetrasmittente.

La potenza di trasmissione del telefono cellulare o della ricetrasmittente non deve superare i valori massimi (PEAK) riportati di seguito.

Gamma di frequenza	Potenza di trasmissione massima (PEAK)
Onde corte (f < 50 MHz)	100 W
Banda 4 m	30 W
Banda 2 m	50 W
Trasmittente a fascio/Tetra	35 W
Banda 70 cm	35 W
GSM/UMTS/LTE	10 W

Targhette di identificazione

Targhetta di identificazione del veicolo con numero di identificazione del veicolo (VIN)



Targhetta di identificazione del veicolo sul montante centrale lato guida

▶ Aprire la porta lato guida.
Si può notare la targhetta di identificazione del veicolo ① con il numero di identificazione del veicolo (VIN) e i dati relativi ai pesi ammessi.

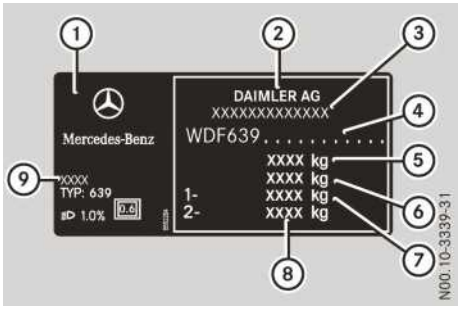

Targhetta di identificazione del veicolo (esempio riferito ad un veicolo con dispositivo di traino)

① Targhetta di identificazione del veicolo
② Costruttore del veicolo (Daimler AG)
③ Numero di omologazione CE (solo per determinati Paesi)
④ VIN
⑤ Massa totale a terra (kg)
⑥ Massa totale a terra dell'autoarticolato (kg) (solo per determinati Paesi)
⑦ Carico ammesso sull'asse anteriore (kg)
⑧ Carico ammesso sull'asse posteriore (kg)
⑨ Codice vernice

ⓘ I dati riportati sulla targhetta di identificazione del veicolo sono a titolo esemplificativo. I dati variano per ogni tipo di veicolo e possono discostarsi da quelli rappresentati nell'esempio. I dati validi per il proprio veicolo sono riportati sulla targhetta di identificazione del proprio veicolo.

Numero di identificazione del veicolo (VIN)

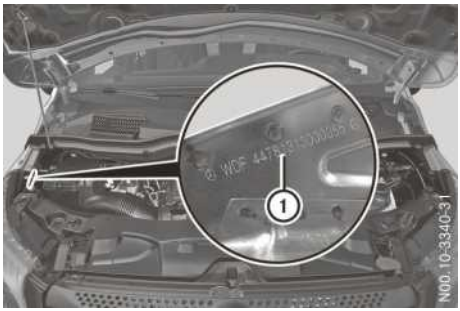

VIN nel vano motore

Il VIN è riportato sulla targhetta di identificazione del veicolo (▷ pagina 416).

Inoltre il VIN ① è stampigliato nel vano motore accanto alla scatola fusibili nei longheroni longitudinali.

Numero del motore

Il numero motore è stampigliato sul basamento. Informazioni più dettagliate sono reperibili presso qualsiasi officina qualificata.

Materiali di consumo e quantità di rifornimento

Avvertenze di sicurezza importanti

⚠ AVVERTENZA

I materiali di consumo possono essere tossici e nocivi alla salute. Sussiste il pericolo di lesioni!

Durante l'utilizzo, la conservazione e lo smaltimento dei materiali di consumo attenersi alle indicazioni riportate sulle etichette dei contenitori originali. Conservare sempre i

materiali di consumo nel contenitore originale chiuso. Tenere i materiali di consumo fuori dalla portata dei bambini.

Avvertenza per la tutela ambientale

Smaltire i materiali di consumo conformemente alle norme di tutela ambientale.

Utilizzare, conservare e smaltire i materiali di consumo conformemente alle norme in vigore.

I materiali di consumo sono:

- carburanti
- additivi per il post-trattamento dei gas di scarico, ad esempio AdBlue®
- lubrificanti, ad esempio olio motore, olio del cambio
- liquido di raffreddamento
- liquido dei freni
- detergente lavacristalli
- fluido refrigerante del sistema di climatizzazione

I materiali di consumo approvati soddisfano i più severi requisiti qualitativi e sono descritti nelle Specifiche per i materiali di consumo Mercedes-Benz. Raccomandiamo pertanto di utilizzare esclusivamente materiali di consumo approvati per il tipo di veicolo acquistato. Questo è un elemento importante delle condizioni di garanzia.

I materiali di consumo approvati dalla Mercedes-Benz sono riconoscibili dalla seguente dicitura sui contenitori:

- MB-Freigabe (ad esempio MB-Freigabe 228.5)
- MB-Approval (ad esempio MB-Approval 228.5)

Altri contrassegni e raccomandazioni indicano un determinato livello di qualità o una determinata specifica secondo un numero di Foglio MB (ad esempio MB 228.5). Essi non sono necessariamente approvati da Mercedes-Benz.

Ulteriori informazioni sono reperibili nei punti di assistenza Mercedes-Benz o consultando il sito Internet http://bevo.mercedes-benz.com.

I materiali di consumo approvati non richiedono né ammettono la miscelazione con additivi, ad eccezione degli additivi per il carburante approvati. Gli additivi possono provocare danni ai gruppi aggregati e pertanto non devono essere mescolati con materiali di consumo.

La responsabilità dell'impiego di additivi ricade sempre sul gestore del veicolo e può comportare la limitazione o l'invalidazione dei diritti di garanzia.

Carburante

Avvertenze di sicurezza importanti

⚠ AVVERTENZA

I carburanti sono facilmente infiammabili. In caso di uso improprio del carburante sussiste il pericolo di incendio ed esplosione.

Non avvicinare fiamme libere e luce non protetta, non fumare ed evitare la formazione di scintille. Prima di effettuare il rifornimento, spegnere il motore e, se presente, disattivare il riscaldamento supplementare.

⚠ AVVERTENZA

I carburanti sono tossici e nocivi per la salute. Sussiste il pericolo di lesioni!

Evitare il contatto con la pelle, gli occhi o gli indumenti e non ingerire. Non respirarne i vapori. Tenere i carburanti lontano dalla portata dei bambini.

Qualora si venga a contatto con il carburante, osservare quanto segue:

- In caso di contatto con la pelle, sciacquare immediatamente con acqua e sapone.
- In caso di contatto con gli occhi, sciacquarli subito a fondo con acqua pulita. Consultare immediatamente un medico.
- Se il carburante è stato ingerito, consultare immediatamente un medico. Non provocare il vomito!
- Togliere immediatamente gli indumenti bagnati di carburante.

Utilizzare, conservare e smaltire i materiali di consumo conformemente alle norme vigenti.

Capacità del serbatoio

Veicoli con motore diesel

A seconda dell'allestimento del veicolo, la capacità totale del serbatoio del carburante può variare.

Capacità totale	circa 57 l
Di cui riserva	circa 10 l

Capacità totale	circa 70 l
Di cui riserva	circa 10 l

Veicoli con motore a benzina

A seconda dell'allestimento del veicolo, la capacità totale del serbatoio del carburante può variare.

Modello	Capacità totale
121	circa 70 l

Modello	Di cui riserva
121	circa 13 l

Diesel

Qualità del carburante

⚠ AVVERTENZA

Addizionando benzina al gasolio, il punto d'infiammabilità della miscela risulta inferiore a quello del solo gasolio. A motore acceso i componenti dell'impianto di scarico possono surriscaldarsi inavvertitamente. Sussiste il pericolo di incendio!

Non aggiungere mai benzina. Non aggiungere mai benzina al gasolio.

! Effettuare il rifornimento solo con carburante per motori diesel disponibile in commercio e conforme ai requisiti della norma europea EN 590 (o a norme nazionali sui carburanti equivalenti). L'utilizzo di carburante alternativo (biodiesel), di gasolio per motori marini, di gasolio da riscaldamento ecc. non è ammesso.

Non utilizzare additivi per carburante. In caso contrario la potenza del motore potrebbe risultare compromessa e si potrebbero causare danni al motore o al catalizzatore.

! Veicoli con filtro antiparticolato diesel: nei Paesi al di fuori dell'UE rifornire soltanto eurodiesel con tenore di zolfo inferiore a 50 ppm. In caso contrario il sistema di trattamento dei gas di scarico può subire dei danni.

! Veicoli senza filtro antiparticolato diesel: nei Paesi in cui il gasolio disponibile presenta un elevato tenore di zolfo, il cambio dell'olio deve essere effettuato a intervalli più brevi. Ulteriori informazioni sugli intervalli per il cambio dell'olio sono reperibili presso qualsiasi officina qualificata.

! Se il carburante utilizzato per il rifornimento viene prelevato da fusti o taniche, è necessario filtrarlo prima di introdurlo nel serbatoio.

In questo modo si evitano guasti all'impianto di alimentazione causati dalle impurità contenute nel carburante.

Informazioni sul tenore di zolfo del carburante attualmente commercializzato nei diversi Paesi sono reperibili

- in qualsiasi punto di assistenza Mercedes-Benz
- in Internet al sito http://bevo.mercedes-benz.com indicando il Foglio numero 136.2.

i Di norma, sulle pompe di rifornimento delle stazioni di servizio sono presenti indicazioni sulla qualità del carburante. Diversamente rivolgersi al personale della stazione di servizio.

Diesel a temperature esterne molto basse

⚠ AVVERTENZA

Se vengono riscaldati, ad esempio con una pistola ad aria calda o con luce non protetta, i componenti dell'impianto di alimentazione possono subire dei danni. In tal caso il carburante potrebbe fuoriuscire e infiammarsi. A seconda del tipo di danneggiamento il carburante potrebbe anche fuoriuscire con il motore in funzione. Sussiste il pericolo di incendio e di esplosione!

Non riscaldare mai i componenti dell'impianto di alimentazione. Rivolgersi a un'officina qualificata per l'eliminazione del guasto.

A temperature esterne molto basse, la fluidità del gasolio può risultare insufficiente a causa della separazione della paraffina.

Le anomalie provocate dalla separazione della paraffina possono essere eliminate solo tenendo caldo l'intero impianto di alimentazione del carburante. Parcheggiare ad esempio il veicolo in un capannone riscaldato.

Per evitare anomalie di funzionamento, nei mesi invernali vengono offerti gasoli con una migliore fluidità.

I gasoli invernali utilizzati nella Repubblica Federale Tedesca e in altri Paesi dell'Europa centrale garantiscono la sicurezza di funzionamento fino a temperature esterne di -22 °C. Nella maggior parte dei casi il gasolio invernale può essere utilizzato senza problemi in presenza delle temperature esterne solitamente registrate in tali Paesi.

Additivi per il carburante

! Non utilizzare additivi per il carburante. Gli additivi per il carburante possono causare anomalie di funzionamento e danni al motore.

Non aggiungere benzina, petrolio o correttori di fluidità al gasolio per migliorarne la fluidità. Tali correttori di fluidità peggiorano il potere lubrificante del gasolio danneggiando, ad esempio, il sistema di iniezione.

Informazioni sul consumo di carburante

Avvertenza per la tutela ambientale

Secondo le attuali conoscenze scientifiche il CO_2 (biossido di carbonio) è il gas maggiormente responsabile del surriscaldamento dell'atmosfera terrestre (effetto serra). Le emissioni di CO_2 variano proporzionalmente al consumo di carburante del veicolo e dipendono

- dall'efficiente sfruttamento del carburante da parte del motore
- dallo stile di guida individuale
- da altri fattori non tecnici, come ad esempio gli influssi ambientali, le condizioni del fondo stradale o il flusso del traffico

La manutenzione periodica e uno stile di guida che solleciti poco il veicolo contribuiscono alla riduzione delle emissioni di CO_2.

Solo in determinati Paesi: i valori aggiornati relativi ai consumi e alle emissioni del veicolo sono indicati nel documento COC (EC-Certificate Of Conformity). Tale documento viene rilasciato alla consegna del veicolo.

I consumi sono stati calcolati nella versione attualmente in vigore:

- per veicoli omologati conformi alla norma Euro 6 in base al Decreto (CE) n. 715/2007.
- per veicoli omologati conformi alla norma Euro VI in base al Decreto (CE) n. 595/2009.

Il consumo di carburante dipende

- dalla versione del veicolo
- dallo stile di guida
- dalle condizioni d'impiego
- dal tipo e dalla qualità del carburante impiegato.

Il veicolo consuma una quantità maggiore di carburante rispetto al normale nelle seguenti condizioni:

- a temperature esterne molto basse
- nel traffico urbano
- nei tragitti brevi
- su strade di montagna
- durante il traino di un rimorchio.

Al fine di contenere il consumo di carburante, osservare le avvertenze riportate al paragrafo "Tutela ambientale" (▷ pagina 34).

Il consumo di carburante è influenzato inoltre dai seguenti componenti dell'allestimento del veicolo:

- dimensioni, battistrada, pressione e stato dei pneumatici
- rapporto di trasmissione dei gruppi di trazione
- gruppi supplementari (ad esempio il climatizzatore automatico e il riscaldamento supplementare)

Per queste ragioni il consumo effettivo del veicolo può differire dai valori definiti nella Direttiva UE 80/1268/CEE.

Le indicazioni sul consumo di carburante possono essere richiamate sul computer di bordo.

- nei veicoli senza tasti sul volante (▷ pagina 246)
- nei veicoli con tasti sul volante (▷ pagina 255)

AdBlue®

Avvertenze di sicurezza importanti

L'AdBlue® è il riducente utilizzato nel sistema di post-trattamento dei gas di scarico dei veicoli BlueTEC®. L'AdBlue® è:

- atossico
- incolore
- idrosolubile
- non infiammabile

Aprendo il serbatoio dell'AdBlue® possono fuoriuscire piccole quantità di vapori di ammoniaca.

I vapori di ammoniaca hanno un odore pungente e hanno un'azione irritante, in particolare per la pelle, le mucose e gli occhi. Pertanto possono verificarsi casi di bruciore al naso, alla cavità orale e agli occhi. Sono inoltre contemplati casi di tosse e lacrimazione.

Non inalare i vapori di ammoniaca. Rifornire il serbatoio AdBlue® esclusivamente in ambienti ben aerati.

Maneggiando l'AdBlue®, attenersi alle avvertenze di sicurezza importanti sui materiali di consumo (▷ pagina 416).

Basse temperature esterne

L'AdBlue® congela a partire da una temperatura di circa -11 °C. Il veicolo è dotato di fabbrica di un impianto di preriscaldamento dell'AdBlue®. Esso permette l'utilizzo del veicolo nel periodo invernale anche nel caso in cui le temperature scendano al di sotto di -11 °C.

Se l'AdBlue® viene rabboccato a temperature inferiori a -11 °C, il livello dell'AdBlue® non può essere correttamente visualizzato sulla strumentazione.

- In caso di AdBlue® congelato marciare per almeno 20 minuti.
- Successivamente lasciare il veicolo parcheggiato per almeno 30 secondi affinché il livello di riempimento venga visualizzato correttamente.

Additivi

! Utilizzare solo AdBlue® conforme alla norma ISO 22241.

Non aggiungere additivi all'AdBlue® e non diluire l'AdBlue® con acqua. In caso contrario il sistema di post-trattamento dei gas di scarico può presentare anomalie di funzionamento e i relativi componenti possono subire dei danni.

Purezza

! Le impurità dell'AdBlue®, dovute ad esempio alla contaminazione con altri materiali di consumo, detergenti o polveri, provocano

- un incremento di emissioni nocive
- danni al catalizzatore
- danni al motore
- anomalie di funzionamento nel sistema di post-trattamento dei gas di scarico

La purezza dell'AdBlue® è particolarmente importante. Solo in tal modo è possibile evitare anomalie di funzionamento nel sistema di post-trattamento dei gas di scarico e danni ai relativi componenti.

Se l'AdBlue® viene aspirato dal serbatoio, ad esempio per effettuare una riparazione, il liquido non può essere riutilizzato. La purezza del liquido, infatti, non sarebbe più garantita.

Consumo di AdBlue®

Proprio come il consumo di carburante, anche quello di AdBlue® dipende fortemente dallo stile di guida e dalle condizioni di impiego.

Prima di effettuare viaggi in Paesi extraeuropei, far controllare la riserva di AdBlue® presso un'officina qualificata. Prima di un soggiorno prolungato in un Paese extraeuropeo, contattare un'officina qualificata.

Quantità di rifornimento

La capacità totale del serbatoio AdBlue® può variare a seconda dell'allestimento del veicolo.

Modello	Capacità totale
Tutti i modelli	11,5 l Oppure 25 l

Olio motore

Avvertenze generali



Maneggiando l'olio motore, attenersi alle avvertenze di sicurezza importanti sui materiali di consumo (▷ pagina 416).

La qualità degli oli motore è determinante per il funzionamento e la durata di un motore. Sulla base di test sofisticati, la Mercedes-Benz approva in modo costante oli motore conformi allo stato tecnologico più avanzato.

Nei motori Mercedes-Benz è pertanto necessario utilizzare solo oli motori approvati dalla Casa. La Mercedes-Benz raccomanda di fare effettuare il cambio dell'olio presso un'officina qualificata.

Informazioni sugli oli motore approvati dalla Mercedes-Benz sono reperibili

- in qualsiasi punto di assistenza Mercedes-Benz
- in Internet al sito http://bevo.mercedes-benz.com indicando la denominazione della specifica, ad esempio 229.5.

L'Approvazione della Mercedes-Benz è indicata sul contenitore dell'olio motore con la dicitura "„MB-Freigabe“" o "„MB Approval“" e con la relativa denominazione della specifica, ad esempio MB-Freigabe o MB Approval 229.5.

Denominazioni delle specifiche degli oli motore approvati per il proprio veicolo

Motori a benzina	MB-Freigabe Oppure MB Approval
121	229.5

Motori diesel	MB-Freigabe Oppure MB Approval
109 CDI / BlueTEC 111 CDI / BlueTEC	228.51
114 CDI / BlueTEC / 4x4 116 CDI / BlueTEC / 4x4 119 BlueTEC / 4x4	228.51, 229.31, 229.51, 229.52

ⓘ Per determinati Paesi è possibile utilizzare altri oli motore in combinazione con intervalli di manutenzione ridotti. Per ulteriori informazioni rivolgersi a un'officina qualificata.

La Mercedes-Benz raccomanda di utilizzare solo oli motore multigrado approvati delle gradazioni di viscosità SAE 0W-30 e SAE 0W-40 o SAE 5W-30 e SAE 5W-40. Tali oli motore garantiscono un comportamento di lubrificazione ottimale anche a basse temperature esterne (▷ pagina 422).

Per il rabbocco utilizzare esclusivamente oli motore della stessa qualità (denominazione della specifica della MB-Freigabe o della MB Approval) e gradazione di viscosità SAE dell'olio utilizzato nell'ultimo cambio.

ⓘ Se gli oli motore elencati nella tabella non sono disponibili, è possibile effettuare un rabbocco dei seguenti oli motore fino al successivo cambio dell'olio:

- MB-Freigabe o MB Approval 228.5, 229.3, 229.5, oppure ACEA C3

La quantità di rabbocco può essere al massimo di 1,0 l.

Fare effettuare quanto prima un cambio dell'olio.

❗ Non è ammesso l'utilizzo di oli motore di qualità diversa.

Quantità di rifornimento

❗ Non rabboccare l'olio motore in quantità eccessiva. Il rifornimento di una quantità eccessiva di olio motore può danneggiare il motore o il catalizzatore. Far aspirare l'olio motore eventualmente rifornito in eccesso.

Cambio dell'olio con sostituzione del filtro

Motori a benzina	Cambio dell'olio
121	circa 7,7 l

Motori diesel	Cambio dell'olio
109 CDI / BlueTEC 111 CDI / BlueTEC	circa 6,5 l
114 CDI / BlueTEC / 4x4 116 CDI / BlueTEC / 4x4 119 BlueTEC / 4x4	circa 10,5 l

Additivi

! Non utilizzare ulteriori additivi nell'olio motore. Questi possono danneggiare il motore.

Viscosità dell'olio motore

! La gradazione di viscosità SAE dell'olio motore deve essere scelta in funzione della temperatura media stagionale. Se la gradazione di viscosità SAE dell'olio motore non è adatta alla temperatura esterna, effettuare per tempo il cambio dell'olio motore, in particolare prima dell'arrivo della stagione invernale. L'utilizzo di un olio motore con caratteristiche di temperatura insufficienti può causare danni al motore.

Le temperature indicate per ciascuna gradazione di viscosità SAE si riferiscono sempre agli oli nuovi. Le caratteristiche dell'olio motore rispetto alla temperatura possono peggiorare notevolmente a seguito dell'invecchiamento dell'olio durante l'uso del veicolo, soprattutto in presenza di temperature esterne basse.

La Mercedes-Benz raccomanda pertanto di sostituire l'olio motore prima dell'inizio della stagione invernale. Utilizzare solo oli motore approvati, della gradazione di viscosità SAE prescritta.

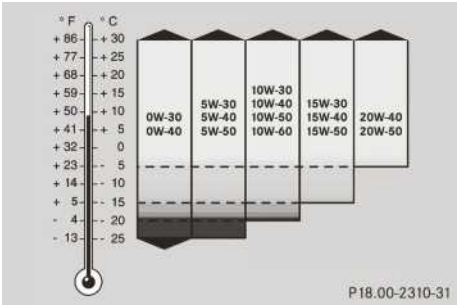

Gradazione di viscosità SAE degli oli motore

La viscosità è la caratteristica che descrive la capacità di fluidificazione. Nel caso dell'olio motore un'elevata viscosità è sinonimo di densità, mentre una bassa viscosità è sinonimo di fluidità.

Scegliere la gradazione di viscosità SAE dell'olio motore in base alla temperatura esterna. La tabella mostra le gradazioni di viscosità SAE cui fare riferimento. Le caratteristiche degli oli motore alle basse temperature possono peggiorare notevolmente ad esempio a causa dell'invecchiamento o della contaminazione con fuliggine e carburante durante l'esercizio. Si raccomanda pertanto di cambiare l'olio con regolarità e osservando la gradazione di viscosità SAE idonea.

Cambio dell'olio

Gli intervalli di cambio dell'olio dipendono dalle condizioni di impiego del veicolo e dalla qualità dell'olio motore utilizzato. Un messaggio visualizzato automaticamente sul display del computer di bordo indica quando è necessario sostituire l'olio.

La Mercedes-Benz raccomanda di fare effettuare il cambio dell'olio presso un'officina qualificata.

Informazioni sul consumo di olio

Il consumo di olio dipende dallo stile di guida. Il veicolo consuma in ogni caso al massimo 1,0 l di olio motore ogni 1.000 km.

Il consumo di olio può anche essere superiore quando

- il veicolo è nuovo
- si utilizza il veicolo prevalentemente in condizioni di esercizio gravose
- si guida spesso a regimi elevati.

La manutenzione periodica del veicolo è un presupposto per ottenere consumi ridotti.

È possibile valutare il consumo di olio solo dopo una lunga percorrenza.

Controllare il livello dell'olio a intervalli regolari, ad esempio ogni settimana o ad ogni rifornimento (▷ pagina 356).

Liquido dei freni

⚠ AVVERTENZA

Il liquido freni assorbe nel tempo umidità dall'atmosfera. Ciò comporta l'abbassamento del punto di ebollizione del liquido freni. Se il punto di ebollizione è troppo basso, nel caso in cui i freni vengano fortemente sollecitati possono formarsi bolle di vapore nell'impianto freni. Questo compromette la forza frenante. Sussiste il pericolo di incidenti!

Far sostituire il liquido freni secondo l'intervallo previsto.

! Il liquido dei freni corrode la vernice, il materiale sintetico e la gomma. Se le superfici verniciate, in materiale sintetico o in gomma vengono a contatto con il liquido dei freni, lavare immediatamente le superfici con acqua.

Utilizzare, conservare e smaltire il liquido dei freni conformemente alle norme vigenti e alle avvertenze di sicurezza importanti sui materiali di consumo (▷ pagina 416).

Col tempo il liquido dei freni assorbe umidità dall'atmosfera e il suo punto di ebollizione si abbassa.

Far eseguire il cambio del liquido dei freni in base all'intervallo previsto presso un'officina qualificata.

i Nel vano motore si trova in genere un'etichetta di avvertimento che ricorda quando va sostituito il liquido freni.

Utilizzare solo liquido dei freni approvato, conforme alle Specifiche per i materiali di consumo Mercedes-Benz. Prestare assolutamente attenzione al contrassegno DOT 4 plus.

Informazioni sui liquidi dei freni approvati dalla Mercedes-Benz sono reperibili

- in Internet al sito http://bevo.mercedes-benz.com.

Liquido di raffreddamento

Avvertenze di sicurezza importanti

⚠ AVVERTENZA

Se il liquido antigelo viene a contatto con componenti caldi del vano motore può infiammarsi. Sussiste il pericolo di incendio e di lesioni!

Far raffreddare il motore prima di rabboccare il liquido antigelo. Assicurarsi che non vi sia alcuna traccia di liquido antigelo in corrispondenza del bocchettone di riempimento. Detergere a fondo i componenti imbrattati con liquido antigelo prima di avviare il motore.

! Prestare attenzione a non versare il liquido di raffreddamento sulle superfici verniciate. In caso contrario la vernice potrebbe subire dei danni.

Utilizzare, conservare e smaltire il liquido di raffreddamento e la protezione antigelo conformemente alle norme vigenti e alle avvertenze di sicurezza importanti sui materiali di consumo (▷ pagina 416).

Additivo per liquido di raffreddamento con caratteristiche anticorrosione e antigelo

Il liquido di raffreddamento è una miscela di acqua e liquido anticorrosione e antigelo. Questo garantisce:

- la protezione anticorrosione
- la protezione antigelo
- l'innalzamento del punto di ebollizione

Alla consegna il veicolo è rifornito di un liquido di raffreddamento che garantisce la protezione antigelo e anticorrosione. Per garantire la protezione anticorrosione e per innalzare il punto di ebollizione il liquido di raffreddamento deve rimanere nell'impianto di raffreddamento del motore per tutto l'anno, anche nei Paesi con temperature esterne elevate.

La Mercedes-Benz raccomanda l'utilizzo di un liquido anticorrosione e antigelo conforme al Foglio numero 325.5.

Informazioni sui liquidi anticorrosione e antigelo approvati dalla Mercedes-Benz sono reperibili

- in qualsiasi punto di assistenza Mercedes-Benz
- in Internet al sito http://bevo.mercedes-benz.com indicando il Foglio numero 325.5.

Controllare ogni sei mesi la concentrazione di liquido anticorrosione e antigelo nel liquido di raffreddamento.

La percentuale di liquido anticorrosione e antigelo nell'impianto di raffreddamento del motore

- deve essere pari almeno al 50%. Ciò garantisce un'adeguata protezione antigelo dell'impianto di raffreddamento motore fino a temperature pari a circa -37 °C
- non deve superare il 55% (protezione antigelo fino a -45 °C). In caso contrario viene pregiudicato il corretto smaltimento del calore.

In caso di perdita del liquido di raffreddamento, non rabboccare solo con acqua. Se il veicolo ha perso parte del liquido di raffreddamento, rabboccare più o meno con le stesse parti di acqua e liquido anticorrosione e antigelo. L'acqua presente nel liquido di raffreddamento deve rispettare determinati requisiti che spesso sono soddisfatti anche dall'acqua potabile. Se la qualità dell'acqua non è adeguata occorre predisporre le misure opportune affinché l'acqua corrisponda alla qualità richiesta.

Ulteriori informazioni sono reperibili presso qualsiasi officina qualificata.

Intervallo di manutenzione

Far eseguire il cambio del liquido di raffreddamento in base all'intervallo previsto presso un'officina qualificata.

Quantità di rifornimento

Impianto di raffreddamento del motore

Veicoli	Liquido di raffreddamento
Tutti i modelli	circa 10,4 l
	circa 13,4 l nei veicoli con riscaldamento supplementare

Fluido refrigerante del sistema di climatizzazione

Avvertenze di sicurezza importanti

Il sistema di climatizzazione del veicolo può utilizzare il fluido refrigerante R-134a. Il fluido refrigerante R-134a contiene gas serra fluorurati.

La targhetta di avvertimento del tipo di fluido refrigerante utilizzato si trova sulla traversa del radiatore.

Se il veicolo utilizza fluido refrigerante R-134a, vale la seguente avvertenza:

! Possono essere usati esclusivamente il liquido refrigerante R-134a e l'olio PAG approvato dalla Mercedes-Benz. L'olio PAG non può essere miscelato a un altro olio PAG non approvato per R-134a. In caso contrario il sistema di climatizzazione potrebbe subire dei danni.

Gli interventi di assistenza, ad esempio il rabbocco del fluido refrigerante o il rinnovo di componenti, possono essere eseguiti solo da un'officina qualificata. Tutte le disposizioni vigenti in materia e la norma SAE J639 devono essere rispettate.

Far sempre eseguire gli interventi sul sistema di climatizzazione in un'officina qualificata.

Targhetta di avvertimento del fluido refrigerante



Targhetta di avvertimento del fluido refrigerante (esempio)

① Simboli di avvertimento
② Quantità di rifornimento del fluido refrigerante
③ Norme vigenti
④ Numero categorico dell'olio PAG
⑤ Tipo di fluido refrigerante

I simboli di avvertimento ① segnalano:

- possibili pericoli
- l'esecuzione di interventi di manutenzione in un'officina qualificata.

Detergente lavacristalli

Avvertenze di sicurezza importanti

⚠ AVVERTENZA

Se il concentrato per liquido lavacristalli viene a contatto con componenti caldi del motore o dell'impianto di scarico può incendiarsi. Sussiste il pericolo di incendio e di lesioni!

Assicurarsi che non vi sia alcuna traccia di concentrato per liquido lavacristalli in corrispondenza del bocchettone di riempimento.

! Utilizzare solo liquidi lavacristalli adatti ai diffusori in materiale sintetico, ad esempio MB SummerFit o MB WinterFit. L'utilizzo di detergenti non idonei potrebbe causare danni al diffusore in materiale sintetico dei gruppi ottici.

Maneggiando il detergente lavacristalli, attenersi alle avvertenze di sicurezza importanti sui materiali di consumo (▷ pagina 416).

Rapporto di miscelazione

Aggiungere al liquido lavacristalli l'apposito detergente concentrato lavacristalli indipendentemente dalla stagione. Adeguare il rapporto di miscelazione alle temperature esterne.

In caso di temperature superiori allo zero:

▶ Riempire il serbatoio del liquido lavacristalli con una miscela di acqua e detergente concentrato lavacristalli, ad esempio Summerwash per evitare la formazione di striature.

In caso di temperature inferiori allo zero:

▶ Riempire il serbatoio del liquido lavacristalli con una miscela di acqua e detergente concentrato lavacristalli, ad esempio Winterwash.
Ciò impedisce il congelamento del liquido lavacristalli sul parabrezza.

Quantità di rifornimento

Impianto lavacristalli con/senza riscaldamento

Serbatoio del liquido lavacristalli	Liquido lavacristalli
non riscaldato	circa 3,5 litri
riscaldato	circa 6,0 litri

Dati del veicolo

Avvertenze generali

Nel paragrafo seguente sono riportati i dati tecnici principali del veicolo. Ulteriori dati tecnici specifici del veicolo e variabili in funzione dell'equipaggiamento, ad esempio i pesi, sono riportati nei documenti del veicolo.

I dati tecnici aggiornati sono reperibili anche al sito Internet: http://www.mercedes-benz.com

Motore

I dati tecnici sono stati stabiliti in base alle direttive UE. Tutti i dati si riferiscono a veicoli con dotazione di serie. Pertanto possono variare in funzione degli equipaggiamenti a richiesta.

Per informazioni in merito rivolgersi a un punto di assistenza Mercedes-Benz.

Le informazioni relative alle emissioni acustiche del veicolo e alla norma sui gas di scarico sono riportate sul libretto di circolazione.

	109 CDI / BlueTEC	111 CDI / BlueTEC	114 CDI / BlueTEC / 4x4
Potenza nominale	65 kW (88 CV)	84 kW (114 CV)	100 kW (136 CV)
al regime di	3.800 giri/min	3.800 giri/min	3.800 giri/min
Coppia nominale	230 Nm	270 Nm	330 Nm
al regime di	1.500 – 2.000 giri/min	1.500 – 2.500 giri/min	1.200 – 2.400 giri/min
Numero cilindri	4	4	4
Valvole per cilindro	4	4	4
Cilindrata totale	1.598 cm^3	1.598 cm^3	2.143 cm^3
Regime massimo del motore	4.500 ± 50 giri/min	4.500 ± 50 giri/min	4.550 ± 50 giri/min

	116 CDI / BlueTEC / 4x4	119 BlueTEC / 4x4	121
Potenza nominale	120 kW (163 CV)	140 kW (190 CV)	155 kW (211 CV)
al regime di	3.800 giri/min	3.800 giri/min	5.500 giri/min
Coppia nominale	380 Nm	440 Nm	350 Nm
al regime di	1.400 – 2.400 giri/min	1.400 – 2.400 giri/min	1.250 – 4.000 giri/min
Numero cilindri	4	4	4
Valvole per cilindro	4	4	4
Cilindrata totale	2.143 cm^3	2.143 cm^3	1.991 cm^3
Regime massimo del motore	4.550 ± 50 giri/min	4.550 ± 50 giri/min	6.300 ± 150 giri/min

Dimensione

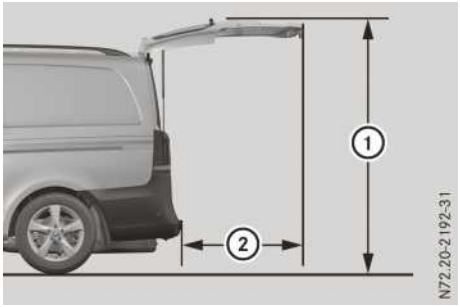

Veicolo con portellone posteriore

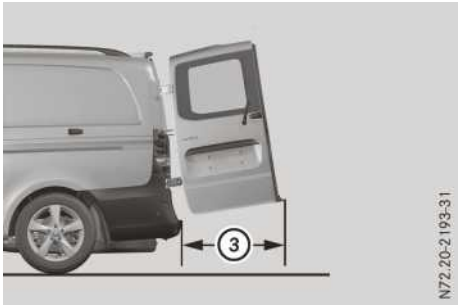

Veicolo con porte posteriori a battente

Le lunghezze indicate variano in base a:

- pneumatici
- carico
- assetto dell'autotelaio
- equipaggiamenti a richiesta

Tutti i modelli	
Altezza di apertura del portellone posteriore ①	2.153 mm
Ampiezza di apertura del portellone posteriore (corsa) ②	1.047 mm
Ampiezza di apertura delle porte posteriori a battente ③	849 mm
Larghezza del piano di carico	1.205 mm
Altezza del piano di carico	
Versione Compact	1.327 mm
Versione Long	1.326 mm
Versione Extra-Long	1.297 mm

Tutti i modelli	
Lunghezza del veicolo	
Versione Compact	4.895 mm
Versione Long	5.140 mm
Versione Extra-Long	5.370 mm
Larghezza del veicolo	
compresi i retrovisori esterni	2.249 mm
senza i retrovisori esterni	1.928 mm
Passo	
Versione Compact	3.200 mm
Versione Long	3.200 mm
Versione Extra-Long	3.430 mm

Punti di fissaggio e sistemi di trasporto

Punti di fissaggio

Avvertenze generali

! Rispettare le indicazioni relative al carico massimo ammesso per i singoli punti di fissaggio.

Se per il fissaggio del carico vengono utilizzati punti di fissaggio diversi tra loro, osservare sempre il carico massimo ammesso sul punto di fissaggio più debole.

Nel corso di una frenata di emergenza, ad esempio, si sprigionano delle forze che possono raggiungere valori di molto superiori alla forza peso del carico. Per ripartire adeguatamente l'assorbimento della forza, utilizzare sempre più punti di fissaggio. Sottoporre i punti di fissaggio ad un carico uniforme.

Ulteriori informazioni sui punti di fissaggio e sugli occhielli di fissaggio sono riportate al capitolo "Fissaggio del carico" .

Occhielli di fissaggio

La sollecitazione di trazione massima per gli occhielli di fissaggio è pari ai valori riportati di seguito:

Occhielli di fissaggio	Forza di trazione nominale ammessa
Veicolo promiscuo	350 daN
Furgone	500 daN

Guide di scorrimento/guide di carico

La sollecitazione di trazione massima dei punti di fissaggio di una guida di scorrimento/guida di carico è pari ai valori riportati di seguito.

Punto di fissaggio	Forza di trazione nominale ammessa
Guida	350 daN
Guida di carico nel pianale del vano di carico	500 daN
Guida di carico sulla fiancata	100 daN

I valori riportati sono validi per i carichi presenti sul pianale del vano di carico solo se

- il carico è assicurato a due punti di fissaggio della guida e se
- la distanza dal successivo punto di fissaggio sulla stessa guida è di circa 1 m.

Carico massimo ammesso sul tetto

⚠ **AVVERTENZA**

Se si utilizzano le aperture della carrozzeria o i componenti applicati come gradini di accesso, è possibile

- scivolare e/o cadere
- danneggiare il veicolo e cadere

Sussiste il pericolo di lesioni!

Utilizzare sempre ausili alla salita robusti e stabili, ad esempio una scala adatta.

! Non utilizzare la guida inferiore della porta scorrevole (carrello di guida) come gradino di accesso. In caso contrario il rivestimento e/o la meccanica della porta scorrevole potrebbero subire dei danni.

⚠ **AVVERTENZA**

Se il tetto viene caricato, il baricentro del veicolo si sposta verso l'alto con conseguente modifica del comportamento di marcia del veicolo. Il superamento del carico massimo sul tetto può compromettere sensibilmente le caratteristiche di marcia e il comportamento di sterzata e di frenata. In questo caso sussiste il pericolo di incidenti.

Osservare assolutamente il carico massimo sul tetto e adeguare il proprio stile di guida.

! Il peso dei bagagli compreso il supporto per il tetto non deve superare il carico massimo ammesso sul tetto.

I piedini di sostegno del supporto per il tetto devono essere collocati a distanza uniforme.

Montare i supporti mancorrenti anteriormente e posteriormente al sostegno centrale.

! Per motivi di sicurezza la Mercedes-Benz raccomanda di utilizzare solo supporti per il tetto controllati e approvati per i veicoli della Casa. Essi consentono di evitare danni.

Carico massimo ammesso sul tetto	150 kg con almeno tre coppie di piedini di sostegno

I dati si riferiscono ad una ripartizione uniforme del carico sull'intera superficie del tetto.

Con un supporto per il tetto più corto diminuire proporzionalmente il carico. Il carico massimo per ogni coppia di piedini del supporto per il tetto è di 50 kg. Il carico massimo di un supporto mancorrenti è di 100 kg.

Le Direttive per la sistemazione del carico sui veicoli e ulteriori informazioni relative alla ripartizione del carico e al fissaggio del carico sono riportate al capitolo "Trasporto" .

Dispositivo di traino

Quote di montaggio

! La distanza del dispositivo di aggancio rispetto al fondo stradale a veicolo scarico dipende dal tipo e dalla versione del veicolo e non può pertanto essere indicata.

In caso di montaggio a posteriori di un dispositivo di aggancio, tenere conto dei punti di fissaggio sul telaio.

Per ulteriori informazioni sul montaggio a posteriori rivolgersi a un'officina qualificata.

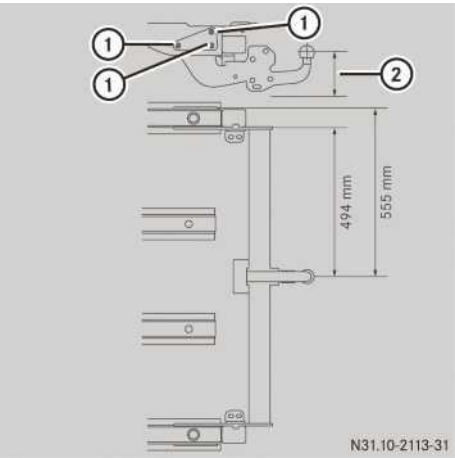

① Punti di fissaggio
② Distanza dalla carreggiata (350 – 420 mm, veicolo carico)

La distanza dalla carreggiata dipende dal modello di veicolo.

Utilizzare solo dispositivi di traino testati e approvati appositamente per il veicolo dalla Mercedes-Benz.

Carichi rimorchiabili

Nei veicoli omologati come autovettura in caso di esercizio con rimorchio la massa totale a terra aumenta di 100 kg. Il carico massimo ammesso sull'asse posteriore deve essere rispettato.

In questo caso, secondo la Direttiva 92/21/CEE, la velocità di marcia non deve superare i 100 km/h.

I valori riportati di seguito possono variare e dipendono

- dal tipo di veicolo
- dalla massa totale a terra del veicolo
- dal rapporto al ponte
- da altri possibili equipaggiamenti a richiesta.

Attenersi pertanto ai dati relativi all'esercizio con rimorchio riportati sui documenti del veicolo. In tali documenti sono inoltre riportati i valori massimi ammessi che non devono essere superati. Tali dati sono riportati anche sulle targhette di identificazione del dispositivo di traino, del rimorchio e del veicolo. Nel caso in cui i dati non combacino, fare riferimento al valore più basso.

Considerare che ad altitudini crescenti la potenza del motore diminuisce e di conseguenza diminuisce la pendenza superabile del veicolo.

! Veicoli con potenza del motore inferiore a 100 kW: in caso di traino di un rimorchio oltre i 1.000 m ridurre il peso complessivo del veicolo con rimorchio. A titolo indicativo, la riduzione deve attestarsi al 5 % del peso complessivo ammesso del veicolo con rimorchio ogni 500 m di variazione altimetrica al di sopra dell'altitudine di 1.000 m. In caso contrario la frizione può essere sottoposta a eccessiva sollecitazione. L'eccessiva sollecitazione determina un'usura maggiore e precoce della frizione e può causare dei danni.

In caso di marcia ad altitudine superiore a 1.000 m caratterizzata da salite moderate con pendenza inferiore all'8 % non è necessario ridurre il peso complessivo del veicolo con rimorchio.

I valori seguenti si applicano in caso di marcia ad altitudini fino a 1.000 m sul livello del mare con pendenza non superiore al 12 %.

Veicoli con potenza del motore inferiore a 100 kW

Massa totale a terra dell'autoarticolato con pendenza del 12%	3.700 – 4.800 kg
Carico rimorchiabile ammesso frenato con pendenza del 12%	1.000 – 2.000 kg
Carico rimorchiabile ammesso non frenato	750 kg
Carico verticale consentito	100 kg

Veicoli con potenza del motore superiore a 100 kW

Massa totale a terra dell'autoarticolato con pendenza del 12%	4.800 – 5.700 kg
Carico rimorchiabile ammesso frenato con pendenza del 12%	2.000 – 2.500 kg
Carico rimorchiabile ammesso non frenato	750 kg
Carico verticale consentito	100 kg

Informazioni redazionali

Internet

Ulteriori informazioni sui veicoli Mercedes-Benz e sulla Daimler AG sono riportate in Internet ai siti:

http://www.mercedes-benz.com

http://www.daimler.com

Redazione

In caso di domande o suggerimenti in merito alle presenti Istruzioni d'uso rivolgersi al seguente indirizzo.

Daimler AG, HPC: CAC, Customer Service, 70546 Stuttgart, Deutschland

©Daimler AG: la ristampa, la traduzione e la riproduzione, anche parziali, non sono permesse senza espressa autorizzazione scritta da parte della Daimler AG.

Costruttore del veicolo

Daimler AG
Mercedesstraße 137
70327 Stuttgart
Germania

Chiusura redazionale 11.04.2017



N. ordinazione 6463 7380 06 N. cat. 447 584 46 03 Z106 Edizione 09-17